Obrázky, technické informace, data a popisy obsažené v této publikaci byly správné v okamžiku předání do tisku. Vyhrazujeme si právo provádět jakékoliv změny z důvodu průběžného vývoje a zlepšování.

Tato publikace nesmí být kopírována, přetiskována, ukládána do systému zpracování dat nebo přenášena elektronickými, mechanickými, fotografickými nebo jinými prostředky nebo zaznamenávána, překládána, zkracována nebo rozšiřována bez předchozího písemného souhlasu Ford-Werke Aktiengesellschaft. To stejné platí pro části tohoto návodu a jejich použití v jiných publikacích.

Nepřebírá se žádná záruka za jakékoliv nepřesnosti nebo omyly v této publikaci, i když byla věnována velká péče, aby byl návod co nejúplnější a nejpřesnější.

V této publikaci jsou popsána veškerá provedení v rozsahu této modelové řady vozů. Pro Váš vůz platí popis instalované výbavy.

Důležité upozornění: Originální díly a příslušenství firmy Ford stejně jako díly firmy Motorcraft byly vyvíjeny speciálně pro vozy Ford. Splňují požadavky firmy Ford na bezpečnost a spolehlivost. Tyto jsou v každém případě ty správné pro Váš vůz.

Chceme zdůraznit, že náhradní díly a příslušenství vyráběné jinými firmami nejsou firmou Ford zkoušeny ani povoleny, a přestože firma Ford průběžně sleduje výrobky na trhu, nemůže potvrdit vhodnost ani bezpečnost takových výrobků, bez rozdílu, zda jsou namontovány nebo určeny pro instalaci do našich vozů. Proto nejsme schopni převzít zodpovědnost za takové výrobky - dokonce i tehdy ne, jestliže v jednotlivých případech jsou oficiálně schváleny.

© Copyright 1998

Vydal: FORD MOTOR COMPANY s r.o., Divize služeb zákazníkům
Číslo kódu: CG 1358 cs 03/98

Tištěno v Německu: Heining + Müller GmbH, Mülheim (Ruhr)

Tištěno na bezchlórově běleném papíru.

Obsah

Poznejte Váš vůz

Přístrojová deska 4
Ovládací prvky 16
Topení a větrání 34
Vnitřní výbava 40
Vzduchový vak 59
Střecha kabrioletu 62

Startování a jízda

Startování 68
Brzdy 71
Systém řízení prokluzu kol 74
Automatická převodovka 76
Přívěs/střešní nosič 78
Katalyzátor 81

Důležité informace a data

Údržba a péče 83
Rady pro svépomoc 99
Technická data 124
Informace při tankování 140
Abecední rejstřík 146

Údržba a péče o vozidlo

ÚVOD

Tento dodatek je platný pro všechna vozidla Ford vybavená **oranžovou chladicí kapalinou**.

Nemá to žádný vliv na způsob činnosti chladicího systému.

Jestliže bylo vaše vozidlo dodáno s **modrou** nebo **zelenou chladicí kapalinou**, postupujte prosím způsobem popsaným v **Návodu k obsluze**.

Jestliže jste dostali vůz s **oranžovou chladicí kapalinou**, postupujte prosím způsobem popsaným v **Dodatku**.

PROVOZNÍ KAPALINY

Chladicí systém

⚠ Nikdy nesnímejte víko plnicího otvoru chladicí kapaliny, je-li motor horký.

Výška hladiny chladicí kapaliny je viditelná díky průsvitné nádrži.

Výška hladiny chladicí kapaliny u studeného motoru musí být mezi značkami MIN a MAX. Horká chladicí kapalina expanduje a může tedy vystoupit nad značku MAX.

Chladicí kapalina se musí doplňovat při studeném motoru. Jestliže je nutno doplnit kapalinu při horkém motoru, počkejte alespoň 10 minut. Nejprve otočte kryt plnicího otvoru jen o jednu otáčku, aby se uvolnil tlak.

⚠ Nemíchejte vzájemně chladicí kapaliny různých barev.

Používejte 50% vody a 50% chladiva „Motorcraft Super Plus 2000 coolant“ podle technických podmínek WSS-M97B44-D firmy Ford

Jestliže používáte předepsanou chladicí kapalinu podle specifikace a mísíte ji ve správném poměru, můžete chladicí kapalinu vyměňovat jednou za 10 let.

I když byla věnována veškerá péče tomu, aby tato publikace byla co nejúplnější a nejpřesnější, nelze převzít žádnou záruku za případné nepřesnosti a opomenutí.

© Copyright 1998.
Vydáno firmou Ford-Werke a.s., Ford Servis Organisation.
Vytištěno v Německu - D / Heining & Müller, Mülheim (Ruhr).
Code No. CG 3322 cs 05/98.

Vytištěno na bezchlórovém papíru.

Přístrojová deska (podle výbavy)

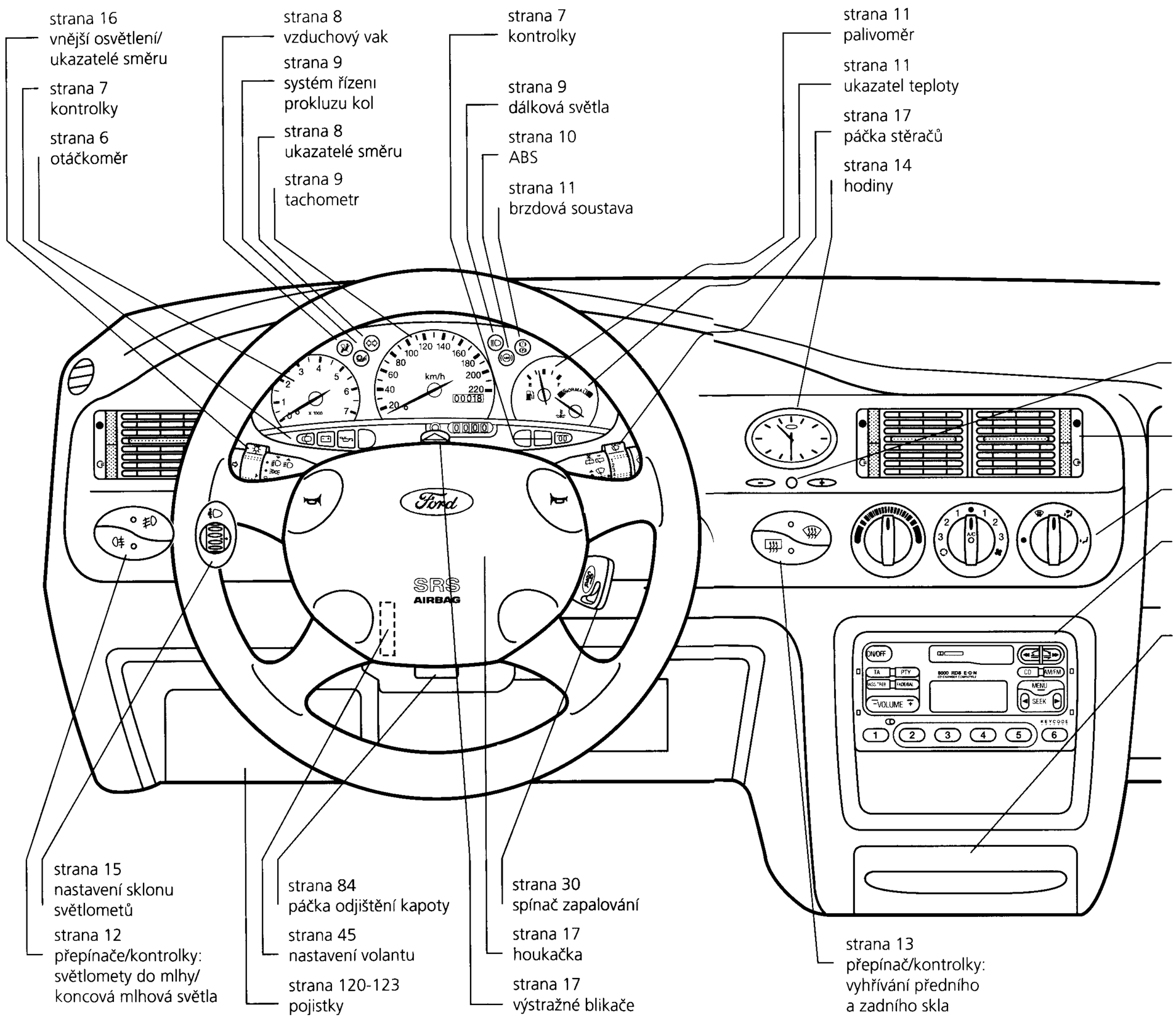

Pozor!

Bezpečnostní spínač soustavy vstřikování paliva

V případě nehody bezpečnostní spínač automaticky zastaví přívod paliva do motoru.

Spínač může být také aktivován náhlým otřesem (např. nárazem při parkování).

Při opětovném zapínání respektujte pokyny na **straně 99**.

Podle modelové varianty se může vzhled a umístění některých položek lišit od zde zobrazených.

Přístrojová deska (podle výbavy)

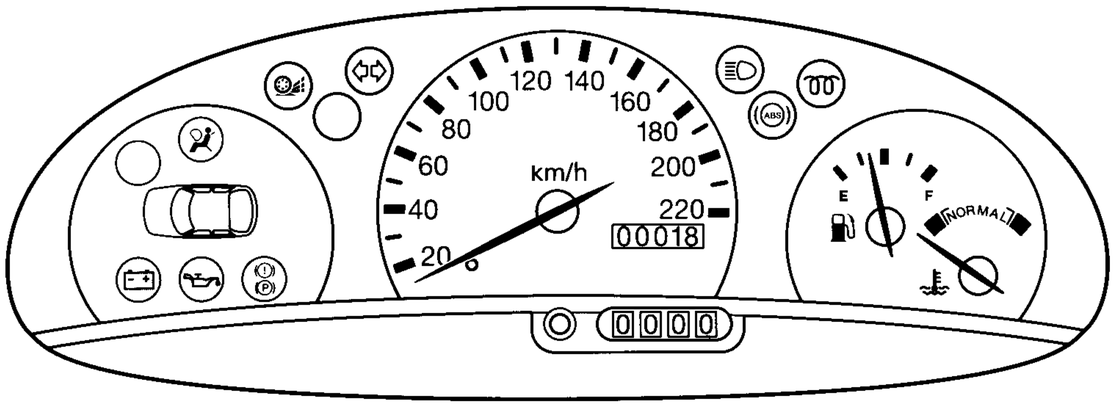

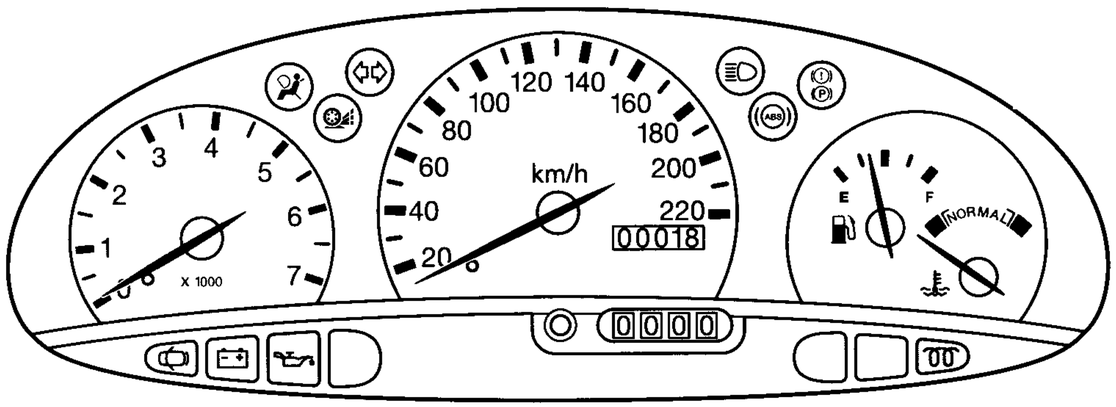

Horní obrázky:
Existují dvě různá provedení přístrojové desky. Jednotlivé přístroje a kontrolky jsou popsány na následujících stránkách.

Otáčkoměr

Ukazuje otáčky motoru v otáčkách za minutu. Maximální přípustné otáčky jsou uvedeny v kapitole „Technická data".

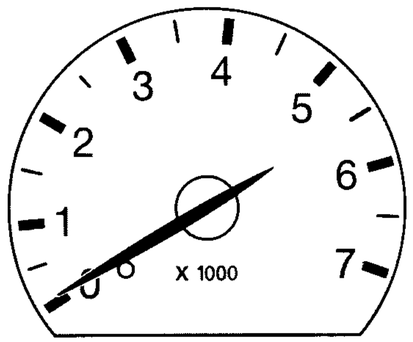

Dveře /zavazadlový prostor nejsou uzavřeny

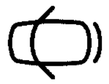

Jestliže nejsou dveře nebo zavazadlový prostor nebo odkládací přihrádka (pouze pro kabriolet) nebo kapota motoru řádně uzavřeny, rozsvítí se výstražný symbol.

Výstražná kontrolka zapalování

Rozsvítí se při zapnutí zapalování. Musí zhasnout, jakmile motor nastartuje.

Jestliže se rozsvítí během jízdy, vypněte veškerou nepotřebnou elektrickou výbavu a zajeďte ihned do nejbližší specializované dílny vozů Ford.

Výstražná kontrolka tlaku oleje

Jestliže se kontrolka rozsvítí během jízdy, okamžitě zastavte, vypněte motor a zkontrolujte hladinu oleje v motoru. Doplňte okamžitě olej, je-li hladina nízko.

⚠ **Pozor!** Nepokračujte v jízdě, je-li hladina oleje v pořádku, ale nechte motor zkontrolovat spec. dílnou vozů Ford

Výstražná kontrolka žhavící svíčky

Rozsvítí se, je-li zapnuto zapalování. Nestartujte motor, dokud kontrolka nezhasne.

Přístrojová deska (podle výbavy)

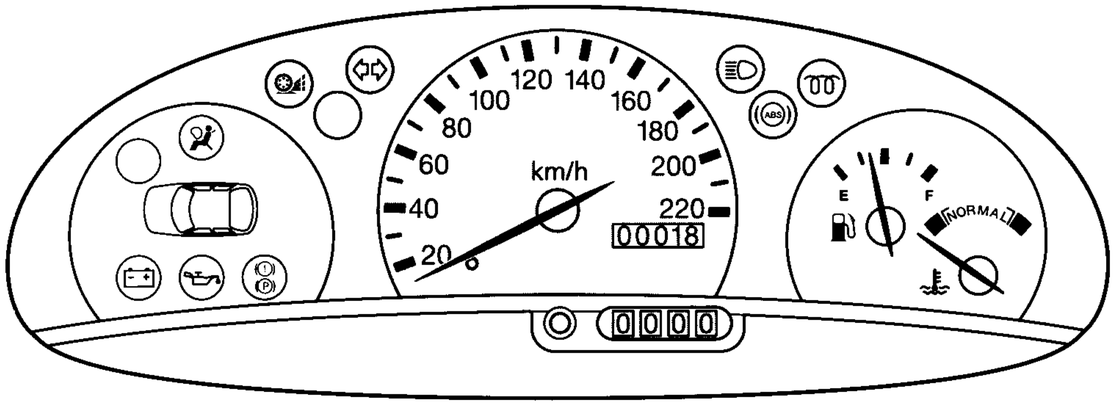

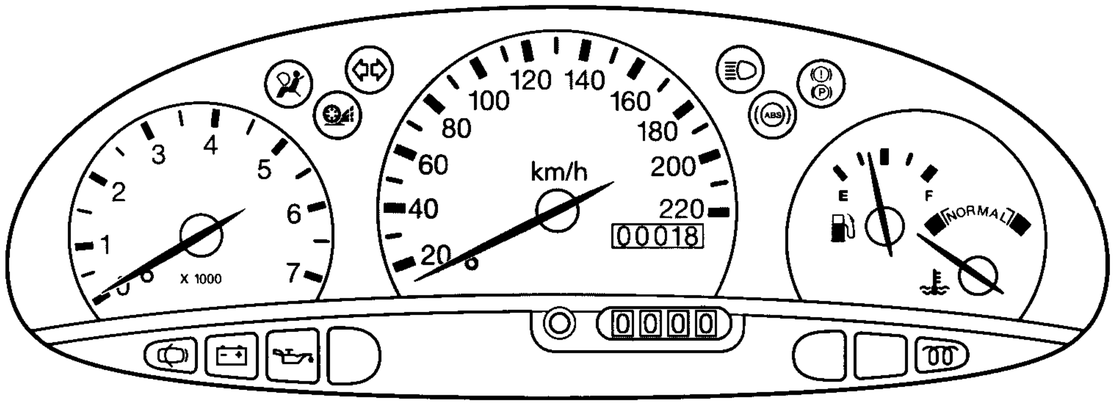

Kontrolka vzduchového vaku

Je-li zapnuto zapalování (poloha **II**), rozsvítí se kontrolka na přibližně 5 sekund za účelem potvrzení řádné funkce vzduchových vaků (vzduchových vaků a napínáků bezp. pásů). Pokud se rozsvítí během jízdy, nechte systém překontrolovat ve spec. dílně vozů Ford.

Další podrobnosti ohledně provozu jsou uvedeny v kapitole „Vzduchový vak".

Kontrolka směrových světel

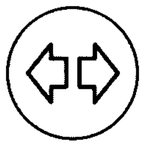

Bliká během funkce. Náhlé zvýšení frekvence blikání upozorňuje na závadu jedné z vnějších žárovek ukazatelů směru

Kontrolka systému řízení prokluzu kol

Při přepnutí zámku zapalování do polohy „**II**" bude krátkým rozsvícením kontrolky potvrzeno, že systém řádně pracuje.

Pokud kontrolka svítí trvale, je tímto signalizována porucha systému. Nechejte systém překontrolovat ve specializované opravně vozů Ford.

Další podrobnosti ohledně provozu viz kapitolu „Systém řízení prokluzu kol"

Tachometr

Ukazuje okamžitou rychlost vozu.

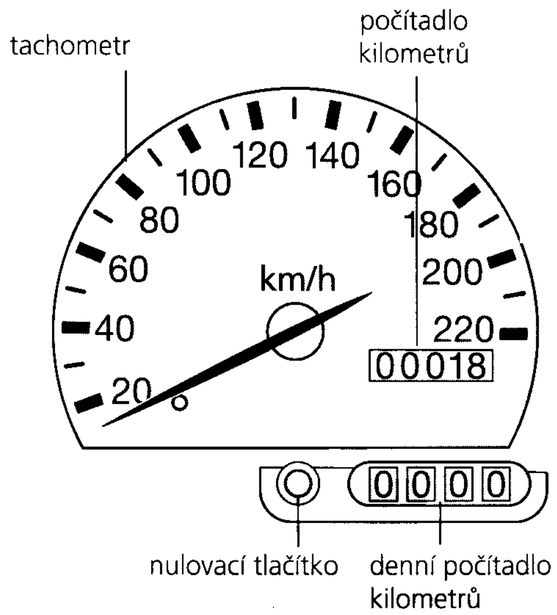

Počítadlo kilometrů

Ukazuje celkový počet ujetých kilometrů.

Denní počítadlo kilometrů

Denní počítadlo kilometrů ukazuje počet kilometrů pro jednotlivé jízdy. Nuluje se stisknutím tlačítka.

Kontrolka dálkových světel

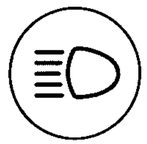

Tento symbol se rozsvítí, jestliže jsou reflektory přepnuty na dálková světla nebo při použití světelné houkačky.

Přístrojová deska (podle výbavy)

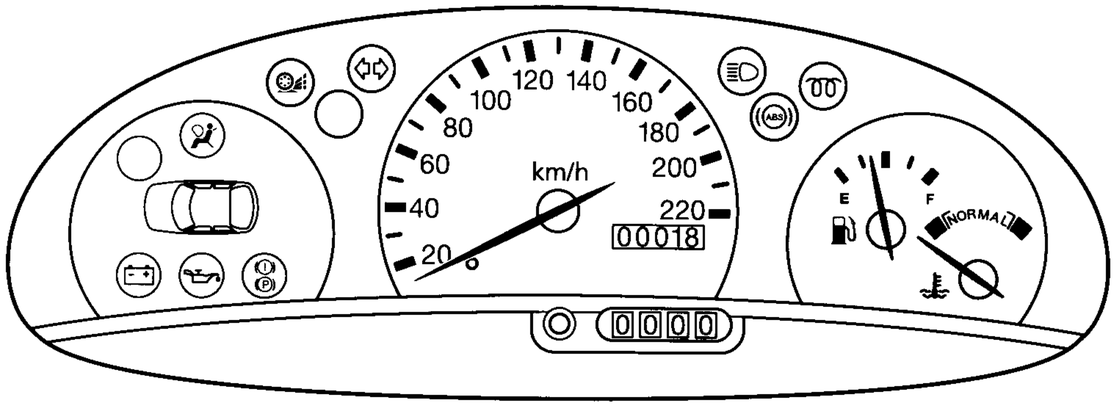

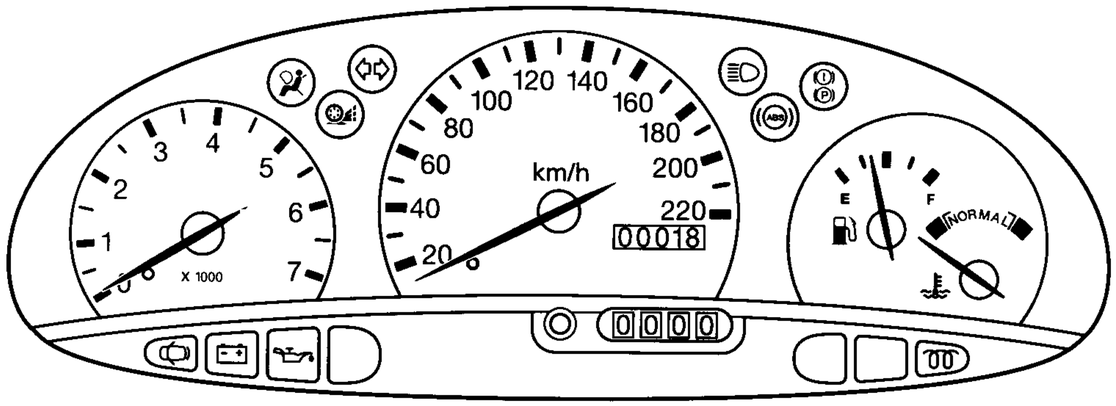

Výstražná kontrolka antiblokovacího systému (ABS)

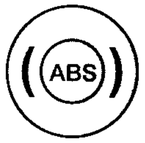

Jestliže se tato kontrolka rozsvítí během jízdy, signalizuje poruchu antiblokovacího systému. Normální brzdný účinek dvouokruhové brzdové soustavy zůstane zachován. Nechte neprodleně překontrolovat brzdovou soustavu ve spec. dílně vozů Ford.

Důležité pokyny pro jízdu se systémem ABS naleznete v kapitole „Brzdy".

Kontrolka nízké hladiny brzdové kapaliny

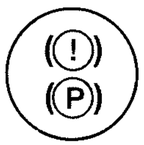

Zhasne po uvolnění ruční brzdy. Rozsvícení po uvolnění ruční brzdy upozorňuje na nízkou hladinu brzdové kapaliny.

⚠ **Pozor!** Doplňte brzdovou kapalinu ihned až po značku MAX. Nechte brzdovou soustavu překontrolovat ve spec. dílně vozů Ford.

Rozsvícení během jízdy signalizuje poruchu jednoho z brzdových okruhů. Druhý brzdový okruh zůstává neporušen. Před pokračováním v cestě nechte brzdovou soustavu překontrolovat ve spec. dílně vozů Ford.

⚠ **Pozor!** Bude zapotřebí sešlápnout brzdový pedál silněji a zvětšit odstup od vozu před Vámi z důvodu zvětšené brzdné dráhy.

Výstražná kontrolka ABS a výstražná kontrolka nízké hladiny brzdové kapaliny.

Jestliže se rozsvítí **obě** kontrolky současně, zastavte vůz **co nejdříve, jak to bezpečnost silničního provozu umožní.** Před pokračováním v jízdě nechte brzdovou soustavu překontrolovat ve spec. dílně vozů Ford.

⚠ **Pozor!** Bude zapotřebí sešlápnout brzdový pedál silněji a zvětšit odstup od vozu před Vámi z důvodu zvětšené brzdné dráhy.

Palivoměr

Palivoměr stále ukazuje přibližný obsah nádrže.

Po natankování musí být ujeta značná vzdálenost, než se ukazatel začne pohybovat z polohy pro plnou nádrž a ukazovat snižující se hladinu paliva.

Natankujte ihned, jakmile ukazatel vstoupí do oblasti „E". Množství doplněného paliva může být menší než je stanovený objem nádrže, protože malé množství paliva zůstane vždy v nádrži.

Ukazatel teploty

Ukazuje teplotu chladicí kapaliny motoru. Při normální provozní teplotě se ukazatel pohybuje v pásmu „Normal". Jestliže vstoupí do červeného pásma, dochází k přehřívání motoru.

Vypněte zapalování, počkejte až motor vychladne a zjistěte příčinu problému.

⚠ **Pozor!** Nikdy se nesmí sejmout víko vyrovnávací nádrže chladicí kapaliny, je-li motor horký. Nestartujte motor, dokud není problém odstraněn.

Po vypnutí zapalování ukazatel zůstane ve své okamžité poloze.

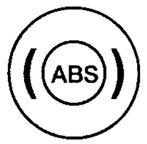

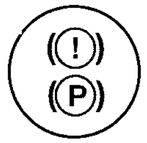

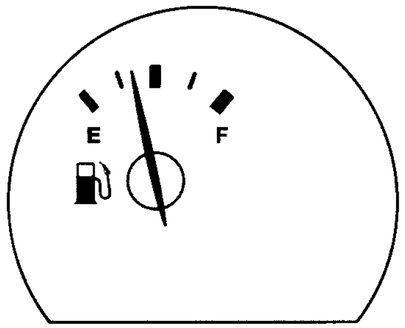

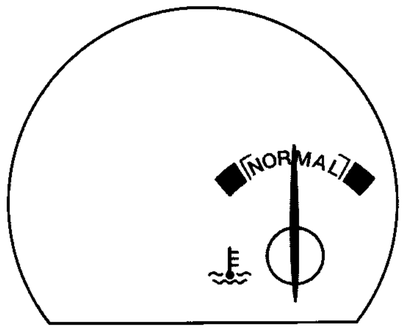

Přístrojová deska (podle výbavy)

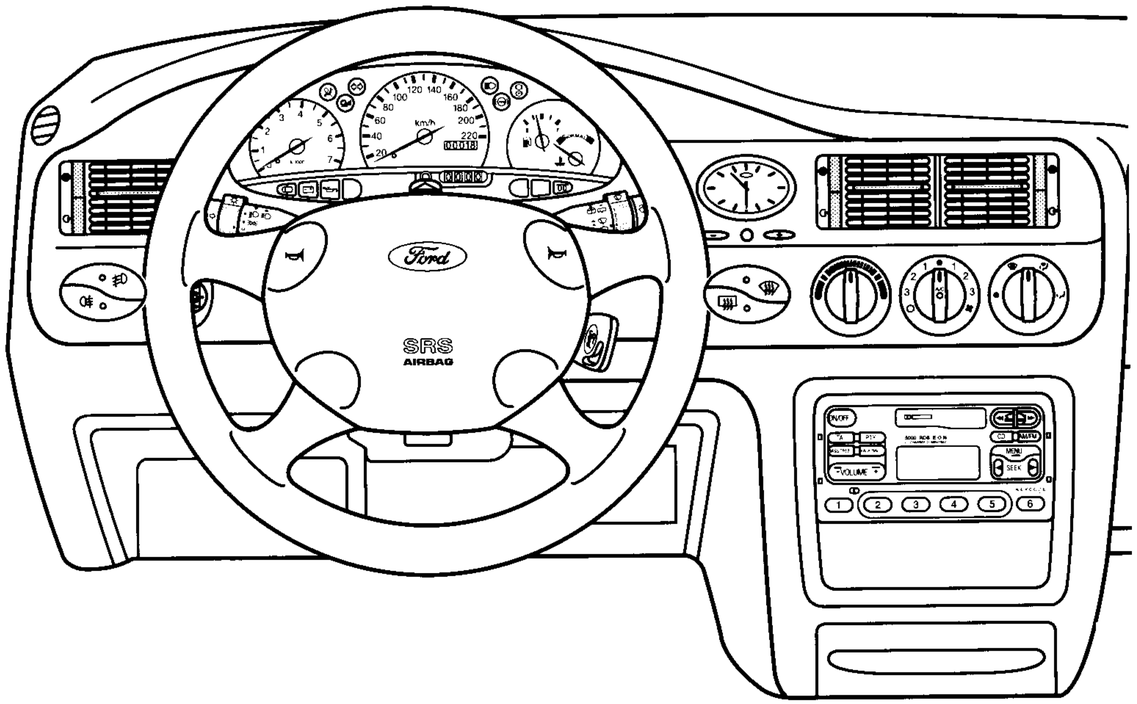

Tlačítkový přepínač světlometů do mlhy a zadních mlhových světel

Mlhová světla zapneme stisknutím příslušného spínače.

Poznámka: Mlhové světlomety musí být používány pouze tehdy, pokud je značně omezena viditelnost následkem mlhy, sněžení nebo deště, zadní mlhová světla by měla být používána pouze při omezení viditelnosti (méně než 50 m) a **nesmí** být používána v dešti nebo při sněžení.

Koncová mlhová světla budou automaticky vypnuta, jakmile bude spínač světel přepnut do polohy „světla vypnuta" nebo „obrysová světla".

světlomet do mlhy

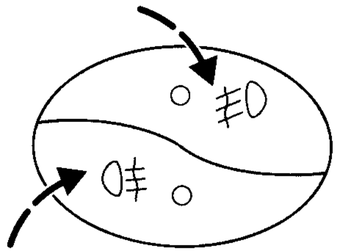

koncová mlhová světla

koncová mlhová světla

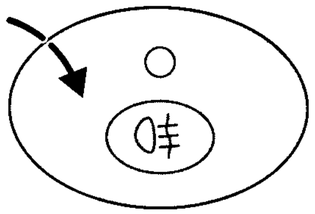

Tlačítko vyhřívání čelního skla

Pro rychlé odstranění námrazy z čelního skla a trysek ostřikovačů čelního skla a pro zamezení kondenzace na skle. Systém je v provozu pouze za chodu motoru a automaticky se vypne po přibližně 4 minutách. Znovu by měl být zapnut pouze v případě nové námrazy nebo tvorby kondenzátu na čelním skle.

čelní sklo

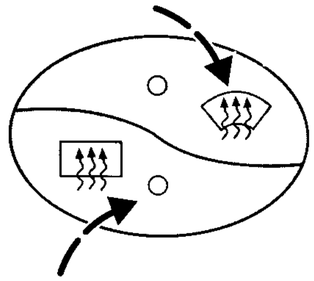

zadní sklo

Tlačítko vyhřívání zadního skla

Napřed zapněte zapalování. Jsou-li instalována elektricky ovládaná venkovní zrcátka, bude zapnuto i vyhřívání zrcátek. Relé vypne vyhřívání automaticky po přibližně 10 minutách.

zadní sklo

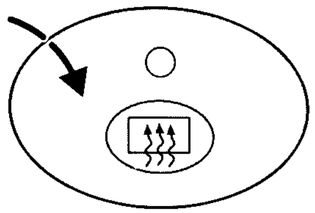

Přístrojová deska (podle výbavy)

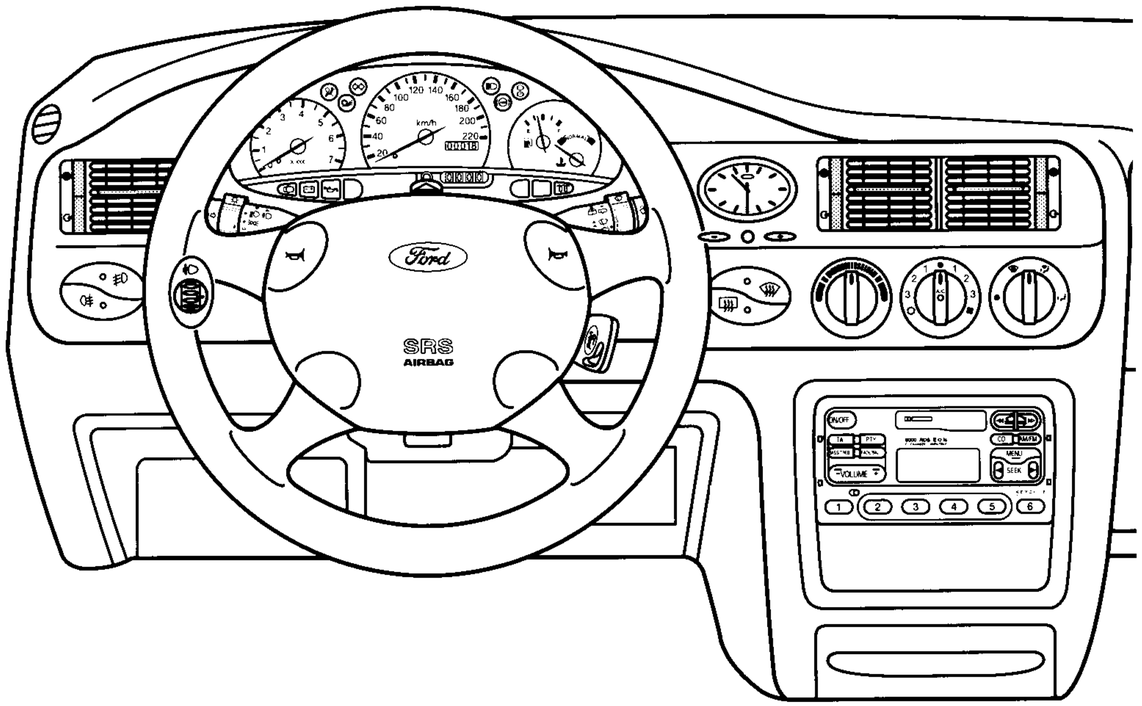

Analogové hodiny

Při nastavování o jednu minutu dopředu stiskněte tlačítko „+", při nastavování o jednu minutu zpět stiskněte tlačítko „-".

Pro průběžné nastavování dopředu a zpět podržte odpovídající tlačítko stisknuté.

Kontrolka zabezpečovacího systému proti krádeži

Popis je uveden na stránkách 25-29

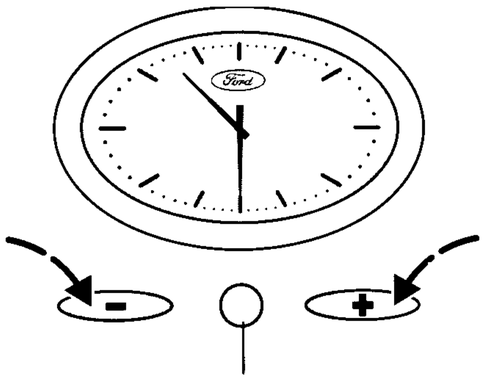

kontrolka zabezpečovacího systému proti krádeži/ elektronického blokování rozjezdu

Nastavení sklonu světlometů

Dosvit světlometů může být seřízen dle zatížení vozu. Otáčením ovladače nahoru dochází k nastavení sklonu světlometů směrem nahoru a otáčením dolů k nastavení směrem dolů.

Tabulka uvádí polohu ovladače pro různá zatížení vozu.

Ovladač nastavení sklonu světlometů

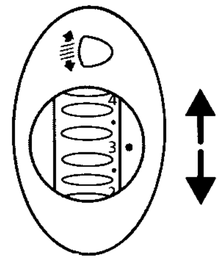

bez regulace sklonu světlometů

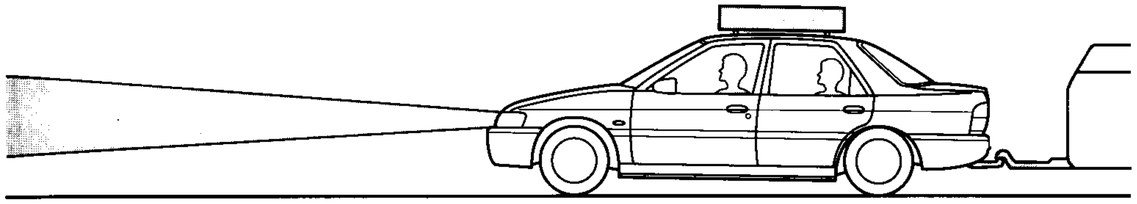

s regulací sklonu světlometů

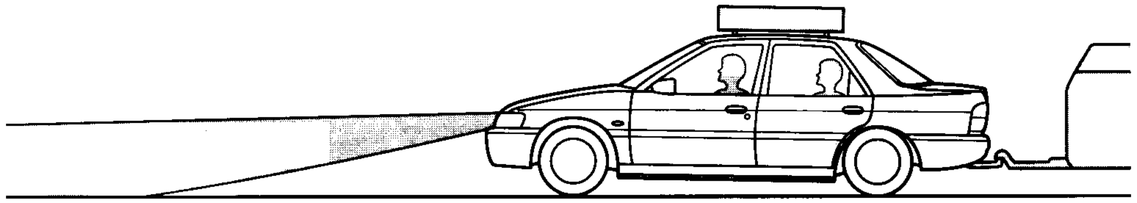

Doporučená poloha ovladače sklonu světlometů

Zatížení			Poloha ovladače		
Osob		Náklad v zavazadlovém prostoru	Limuzína a kombi	XR 3i	Escort Express
Před. sedadla	Zad.sedadla				
1 – 2	–		0	0	0
1 – 2	–	do 100 kg	1,5	1,0	0
1 – 2	1 – 3	do 30 kg	1,5	1,0	–
1 – 2	3	max*	2,5	2,0	–
1	–	max*	3,5	2,5	3,5

* Maximální dovolené zatížení je uvedeno v některých zemích v dokladech k vozu. Pokud ne, zeptejte se nejbližšího prodejce vozů Ford ohledně podrobností.

Vyšší poloha ovladače (+1) může být zapotřebí při vlečení přívěsu.

Ovládací prvky

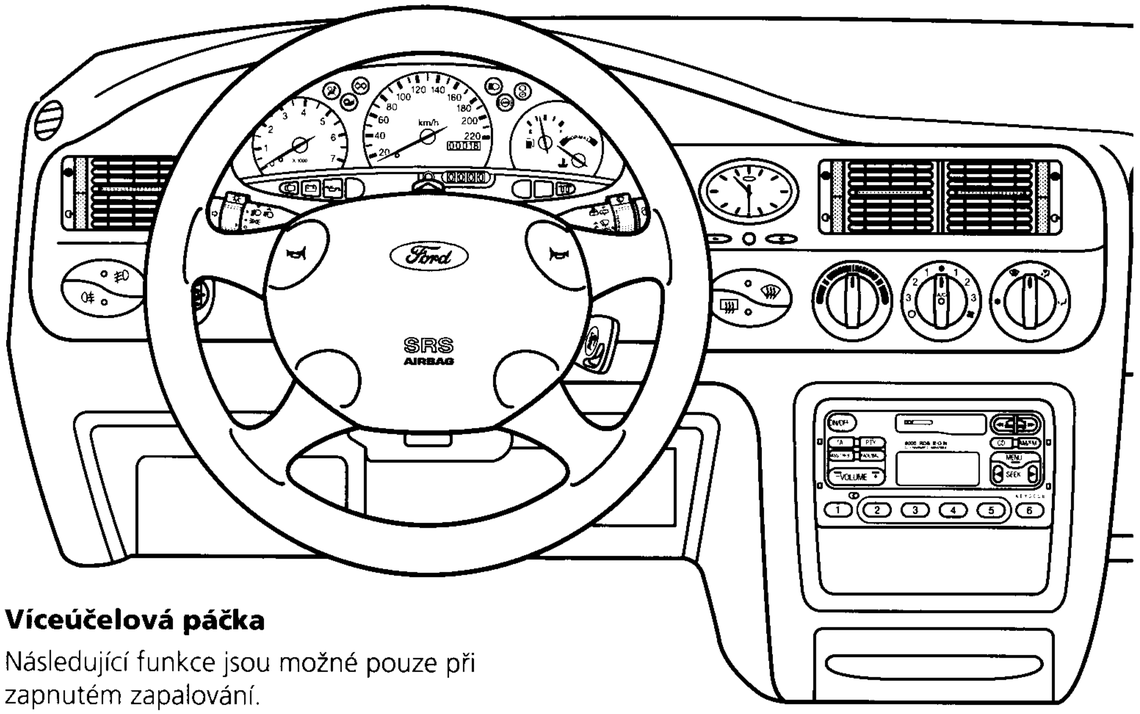

Víceúčelová páčka

Následující funkce jsou možné pouze při zapnutém zapalování.

Poznámka: Je-li zapnuto vnější osvětlení vozu, zazní při otevření dveří řidiče akustický signál.

- **Ukazatel směru vpravo**
  Zatlačte páčku nahoru.
- **Ukazatel směru vlevo**
  Zatlačte páčku dolů.

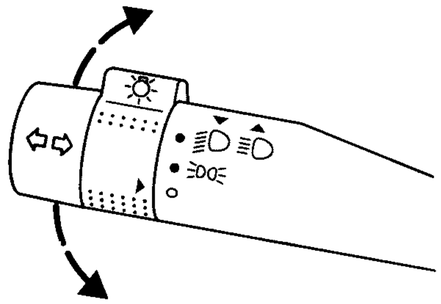

- **Světla vypnuta**
  Přepínač v základní poloze.
- **Obrysová světla**
  Přepněte otočný přepínač do první polohy.
- **Reflektory**
  Přepněte přepínač do druhé polohy.
- **Tlumená světla**
  Zatlačte páčku do střední polohy.

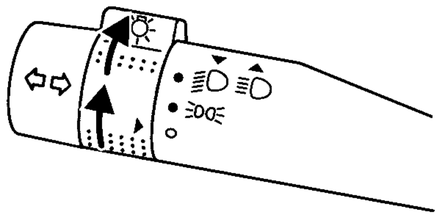

- **Dálková světla**
  Zatlačte páčku k přístrojové desce.
- **Světelná houkačka**
  Zatlačte páčku směrem od přístrojové desky.

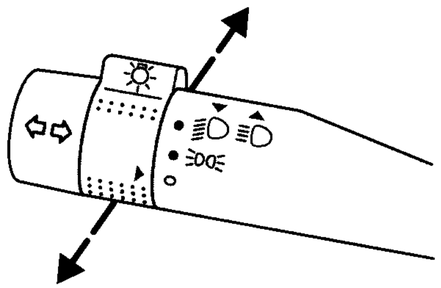

Spínač výstražných blikačů

Stisknutím se zapnou všechny ukazatelé směru současně. Používejte pouze v nouzových případech za účelem upozornění silničního provozu na poruchu vozu, blížící se nebezpečí, atd.. Je ve funkci při zapnutém i vypnutém zapalování.

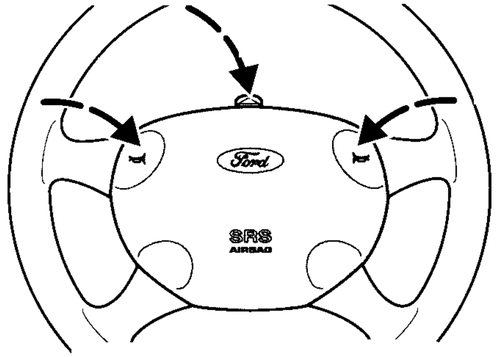

Houkačka

Stiskněte vložku ve volantu.

Páčka stěračů

Během jízdy nebo v poloze **II** klíčku zapalování jsou možné následující funkce stírání/ostřikování skla:

Čelní sklo

- **Normální stírání**
  Páčku přepneme směrem nahoru do první polohy.

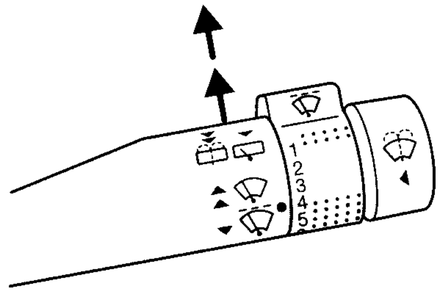

- **Rychlé stírání**
  Páčku přepneme směrem nahoru do druhé polohy.
- **Přerušované stírání**
  Přepneme páčku dolů a nastavíme otočný přepínač na požadovaný časový interval:
  1 = krátký interval
  6 = dlouhý interval

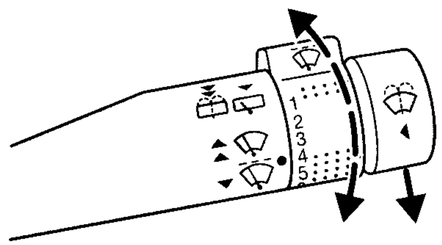

- **Ostřikovač čelního skla**
  Po dobu stisknutí tlačítka.
  Touto páčkou jsou uváděny do činnosti také ostřikovače světlometů, pokud jsou světlomety zapnuty.

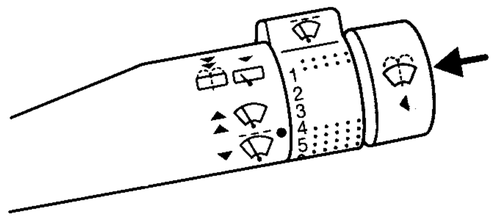

Zadní okno:

- **Stěrač** (limuzína)
  Přerušované stírání (kombi)
  Zatlačte páčku směrem k volantu do první polohy.
- **Ostřikovač**
  Zatlačte páčku směrem k volantu do druhé polohy. Systém bude v provozu až do uvolnění páčky.

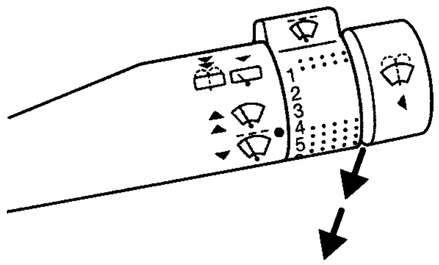

⚠ **Pozor!** Čerpadlo vody do ostřikovačů zapneme maximálně na 10 sekund a neuvádíme je do činnosti, je-li zásobní nádržka prázdná.

Ovládací prvky

Klíče

Klíč vozů Ford ovládá všechny zámky Vašeho vozu. V případě ztráty obdržíte náhradní klíče od Vašeho prodejce vozů Ford při uvedení čísla klíče (na štítku dodaného s originálními klíči).

Vždy byste měli mít u sebe na bezpečném místě pro případ nouze rezervní klíč.

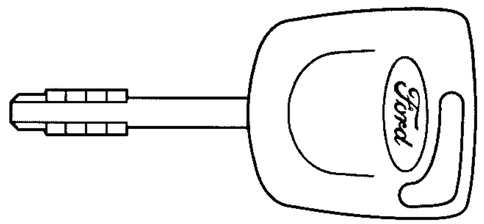

- **Klíč s integrovaným světlem**

  Světlo je zapnuto po dobu stisknutí kruhového tlačítka. Baterii a žárovku lze vyměnit jednotlivě. Náhradní obdržíte u Vašeho prodejce vozů Ford.

  Při výměně napřed stiskneme oválné tlačítko (se znakem Ford) a jednotku vytáhneme. Pak oddělíme vložku pomocí mince a baterii příp. žárovku vyměníme. Obě poloviny vložky přitlačíme k sobě, až do sebe zaklapnou a vložku opět zasuneme do klíče

  Použité baterie nesmí být v žádném případě likvidovány do normálního domovního odpadu. Při likvidaci použitých baterií respektujte zásady pro ochranu životního prostředí.

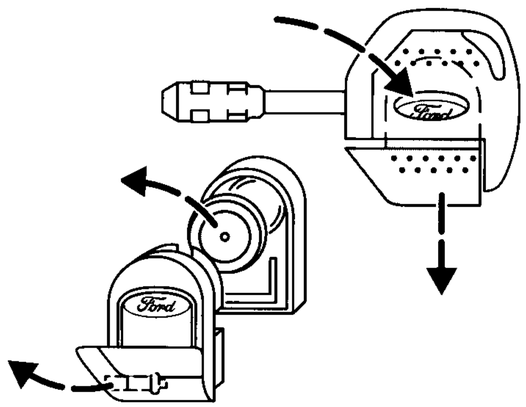

- **Klíče s ovládáním IR**

  Vysílač IR se nachází v klíči, přijímač ve světle vnitřního prostoru.

  Další informace viz strany 20-21.

Uzávěr palivové nádrže

Uzávěr palivové nádrže se odemyká otočením klíče ve směru hodinových ručiček. Uzávěr uzamčete otočením klíče proti směru hodinových ručiček.

Jestliže uslyšíte při otevírání uzávěru palivové nádrže zasyčení (vyrovnávání tlaku), počkejte chvíli, než uzávěr úplně sejmete.

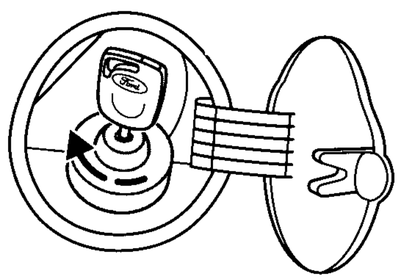

Zámky dveří

Přední dveře mohou být zamykány a odemykány zvenku pomocí klíče nebo zevnitř použitím páčky zamykání dveří.

Dveře mohou být uzamčeny zvenku pouze pomocí klíče. Dveře spolujezdce a zadní dveře mohou být uzamčeny zatlačením vnitřní páčky uzamykání dveří směrem dolů před uzavřením dveří.

Jestliže je vůz vybaven poplašným zařízením proti krádeži, elektronický systém je aktivován okamžitě po uzamčení dveří řidiče nebo předních dveří spolujezdce za použití klíče nebo dálkového ovládání.

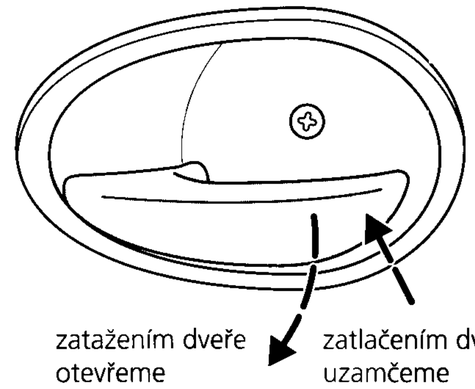

Systém centrálního zamykání

Systém centrálního zamykání může být aktivován u dveří řidiče nebo spolujezdce a to pouze při zavřených předních dveřích. Z vnějšku je aktivován pomocí klíče nebo zevnitř pomocí uzamykací páčky. Pokud vznikne v elektrickém systému vozu závada, přední dveře mohou být odemčeny samostatně pomocí klíče.

Zavazadlový prostor může být odemčen pomocí klíče nebo odjištěním z vnitřního prostoru vozu. Informace o systému dvojitého uzamčení viz strana 24.

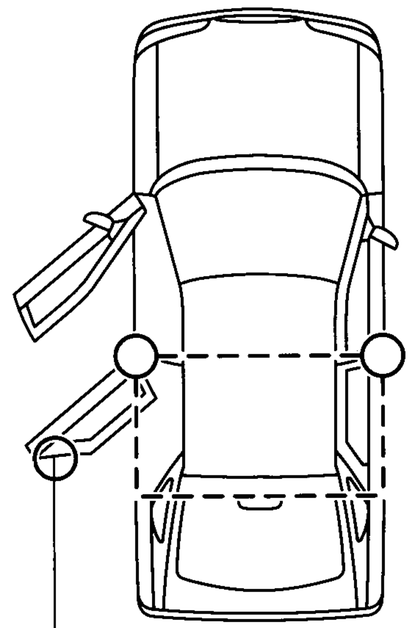

Dětská bezpečnostní pojistka zadních dveří (pouze u varianty se 4/5 dveřmi).

Jestliže je páčka v zámku zadních dveří zatlačena dovnitř, dveře mohou být otevřeny pouze z vnější strany vozu.

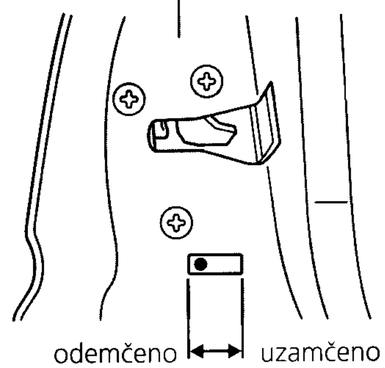

Ovládací prvky

Zavazadlový prostor

- **Otevření pomocí klíče**

  Otevírá se otočením klíče doprava. Automaticky se zapne osvětlení zavazadlového prostoru

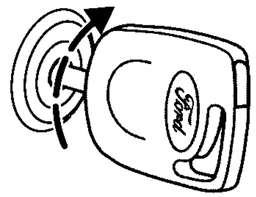

- **Otevření pomocí dálkového odjištění**
  (Není k dispozici pro vozy kabriolet)

  Stiskněte páčku dálkového odjištění vedle sedadla řidiče.

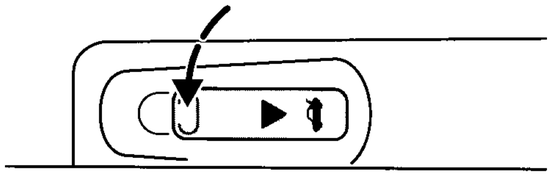

- **Otevření pouze pomocí klíče**
  (pouze limuzína)

  Páčka dálkového odjištění může být vyřazena přestavením blokovací páčky na zadním panelu do šikmé zadní polohy. Pak lze odemknout zavazadlový prostor pouze pomocí klíče.

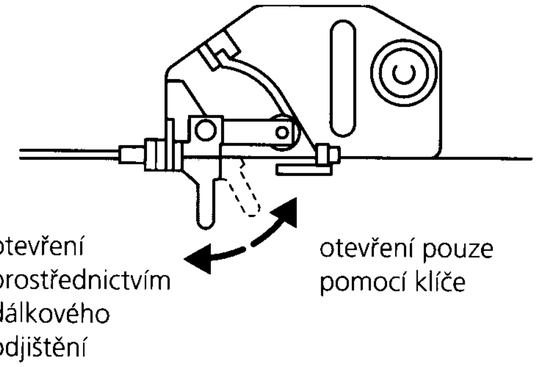

- **Elektrické dálkové odjištění zadních sklopných dveří**

  Pokud je vypnuto zapalování, systém dvojitého uzamčení a výstražný systém proti krádeži, odemknou se zadní sklopné dveře stisknutím kolébkového spínače na střední konzole.

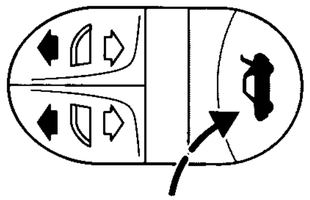

- **Uzavření zadních sklopných dveří**
  (Hatchback a kombi)

  Z vnitřní strany zadních sklopných dveří jsou umístěny zapuštěné úchytky, které usnadňují zavírání.

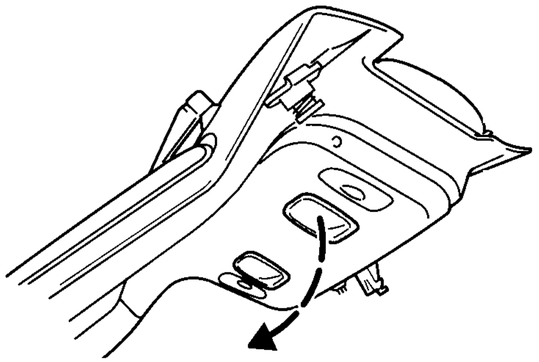

Zadní dvojité dveře (Express)

Zadní dveře odemčeme otočením klíče směrem doprava. Vnější kliku dveří vytáhneme nahoru a otevřeme pravé dveře.

Podle polohy spínače se při otevření dveří rozsvítí osvětlení.

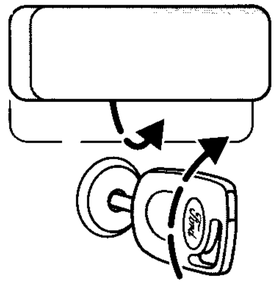

Levé dveře otevřeme zatlačením kliky dveří směrem nahoru.

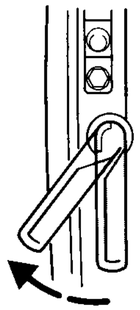

Poloha dveří

Dveře jsou přidržovány v úhlu 90° pomocí pružné pojistky.

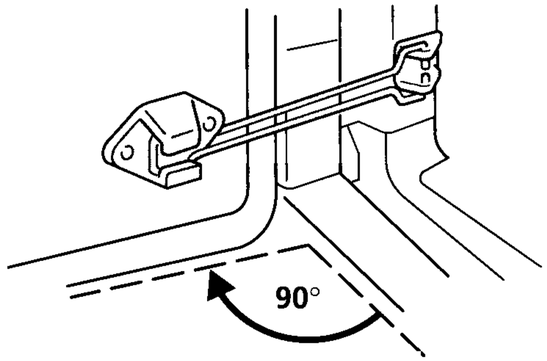

Mají-li být dveře otevřeny o 180°, sevřete pojistku k sobě a vyvěste ji.

Před uzavřením dveří pojistku opět zavěste.

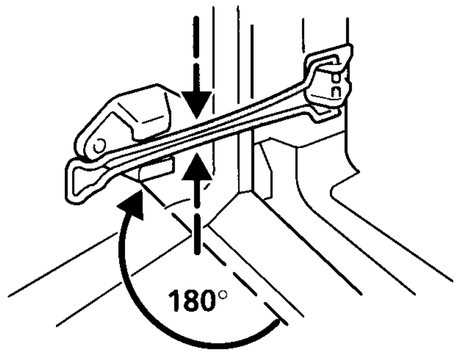

Systém centrálního uzamykání s dvojitým uzamčením

Dvojité uzamčení je dodatečná ochrana proti krádeži, která zamezuje otevření dveří vozu a zavazadlového prostoru zevnitř vozu. Může být zapnuto/vypnuto pomocí klíče nebo dálkového ovládání.

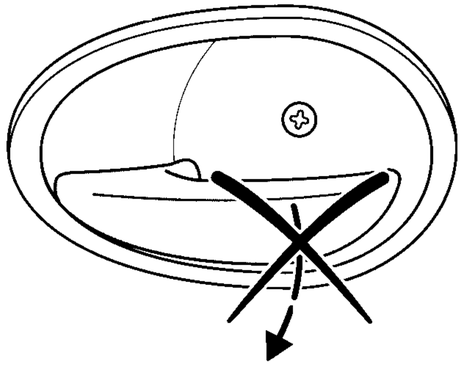

Otevření dveří zevnitř již není možné

- **Zapnutí**

  Dvojité uzamčení je možné zapnout pouze tehdy, pokud jsou zavřeny obě přední dveře.

  Dvojité uzamčení se zapíná otočením klíče ve dveřích řidiče nebo spolujezdce do polohy (1) a pak do polohy (2) v rozmezí tří sekund. Ukazatelé směru se dvakrát rozsvítí za účelem potvrzení funkčnosti systému.

  Výstražný systém proti krádeži může být aktivován také nezávisle na systému dvojitého uzamčení otočením klíče dveří pouze do polohy (2).

  Další podrobnosti ohledně výstražného systému proti krádeži viz příslušnou kapitolu.

  ⚠ **Pozor!** Dvojité uzamčení se nesmí používat, pokud se uvnitř vozu nacházejí osoby nebo jsou otevřené dveře.

levé dveře

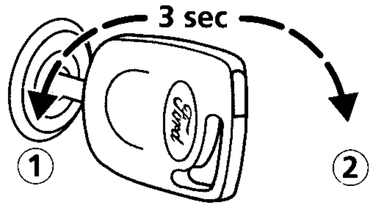

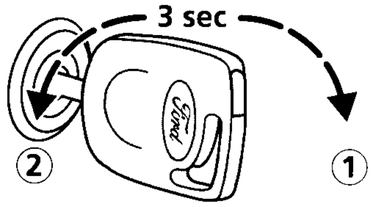

pravé dveře

- **Vypnutí**

  Dvojité uzamčení se vypne odemknutím jedněch předních dveří pomocí klíče.

  Upozornění: V případě poruchy elektrického systému mohou být přední dveře otevřeny individuálně pomocí klíče.

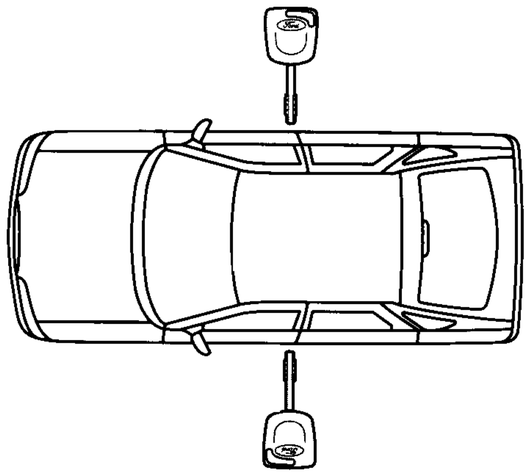

Dálkové ovládání IR

Systém je funkční, jakmile je klíč vytažen ze spínací skříňky a všechny dveře jsou uzavřeny. Vzdálenost mezi vysílačem a přijímačem (vnitřní osvětlení) činí maximálně 5 m.

Zavazadlový prostor nelze odemknout pomocí dálkového ovládání.

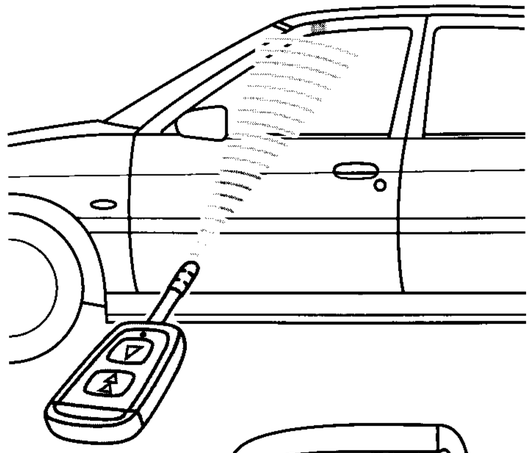

- **Odemykání**

  Dálkové ovládání podržíme ve směru vnitřního osvětlení a stiskneme tlačítko ▶. Stisknutím tlačítka ▶ bude vypnuto centrální a dvojité uzamčení a dále poplašný systém proti krádeži (je-li vůz tímto vybaven).

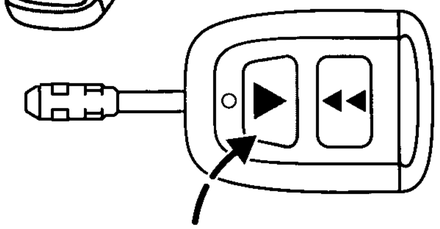

- **Zamykání**

  Podržíme dálkové ovládání ve směru vnitřního osvětlení a stiskneme tlačítko ◀◀.

  Centrální uzamykání a výstražný systém proti krádeži budou zapnuty po stisknutí tlačítka ◀◀. U vozů vybavených pouze centrálním uzamykáním se jedenkrát rozsvítí ukazatelé směru jako potvrzení zapnutí.

  Jestliže se tlačítko ◀◀ stiskne dvakrát v rozmezí 3 sekund, bude aktivováno dvojité uzamčení. Zapnutí bude potvrzeno dvojnásobným bliknutím ukazatelů směru. (Viz také strana 22.)

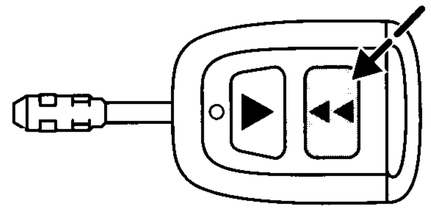

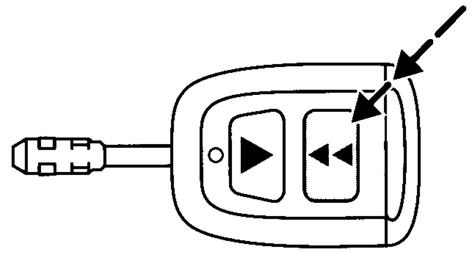

- **Výměna baterie**

  Pokud se kontrolka v klíči nerozsvítí při stisknutí tlačítka, je třeba vyměnit baterie. (Obj. číslo: 5 030 185).

Opatrně vypáčíme kryt baterie pomocí plochého předmětu a vyjmeme staré baterie. Nové baterie vložíme mezi kontakty, přičemž značka „+" směřuje nahoru a kontaktní destička se nachází mezi bateriemi. Nasadíme kryt baterie.

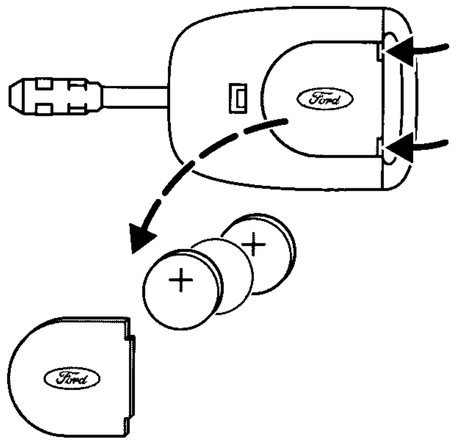

Pozor! Pokud doba výměny baterie překročí 15 sekund, bude nutné znovu naprogramovat všechny dálkové ovladače patřící k vozu.

Použité baterie nesmí být likvidovány do normálního domovního odpadu. Při likvidaci použitých baterií respektujte zásady pro ochranu životního prostředí.

- **Programování vysílače**

  Maximálně lze naprogramovat vysílače čtyř dálkových ovladačů.

  Otočte klíčem zámku zapalování do polohy **I** a pak zpět do polohy **0**, jakmile se rozsvítí kontrolka v hodinách. Rozsvítí se na dobu 30 sekund, během níž je možné provést naprogramování vysílače.

  Podržte dálkový ovladač ve směru vnitřního osvětlení a stiskněte tlačítko ▶ a podržte je stisknuté. Počkejte, až začne blikat kontrolka v klíči a stiskněte tlačítko ◀◀ **3 krát**. Uvolněte tlačítko ◀◀ .

  Jestliže kontrolka v klíči a v hodinách blikají synchronizovaně, programování bylo úspěšné. Při programování dalších klíčů se postup opakuje.

  Programování se ukončí otočením klíče zámku zapalování do polohy **II**.

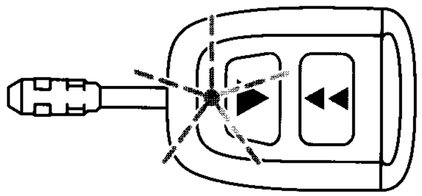

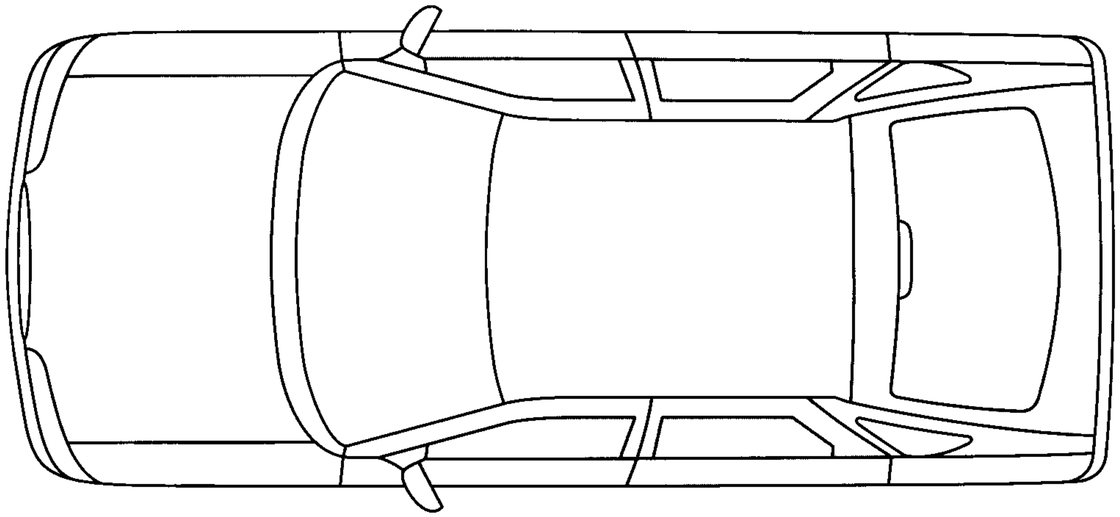

Poplašný systém proti krádeži

Poplašný systém proti krádeži je ve funkci, pokud jsou všechny dveře, zavazadlový prostor a kapota motoru zcela uzavřeny a zapalování je vypnuto.

Systém působí jako zastrašující prostředek proti otevření dveří, zavazadlového prostoru a kapoty motoru, demontáže rádia a vypnutí nebo zkratování spínací skříňky nepovolanými osobami.

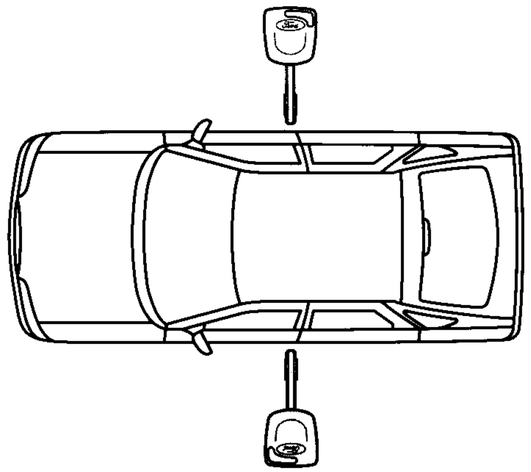

- **Zapnutí**

  Poplašný systém se zapíná uzamčením jedněch předních dveří pomocí dálkového ovladače nebo pomocí klíče (podle instalované výbavy). Otočíme klíčem až na doraz do uzamykací polohy a podržíme jej v této poloze po dobu jedné sekundy.

- **Potvrzení zapnutí**

  Poplašný systém je aktivován, jestliže se po uzamčení jedněch předních dveří rozsvítí na přibližně 5 sekund kontrolka.

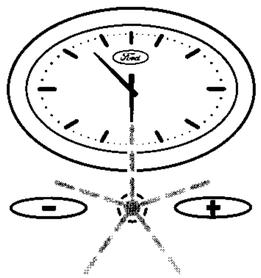

- **Alarm**

  Akustický alarm zní po dobu 30 sekund, jestliže nepovolaná osoba otevře dveře, příruční přihrádku (u vozů kabriolet), zavazadlový prostor nebo kapotu motoru.

  Navíc budou vydávány vizuální výstražné signály po dobu 5 minut prostřednictvím výstražných blikačů a kontrolky.

  Jakýkoliv pokus o zapnutí zapalování nebo demontáž rádia spustí alarm znovu.

  Jakmile je výstražný systém proti krádeži aktivován, bude nastartování motoru elektronicky zamezeno.

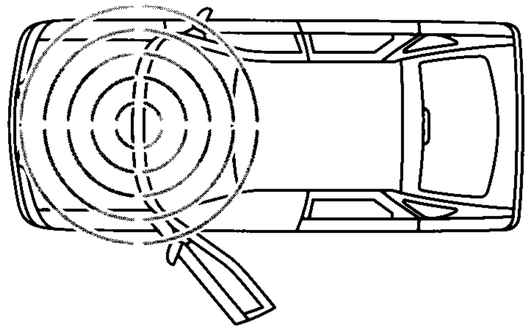

- **Vypnutí**

  Poplašný systém proti krádeži může být vypnut kdykoliv odemčením jedněch předních dveří pomocí klíče nebo dálkového ovladače, i když již byl spuštěn poplašný systém.

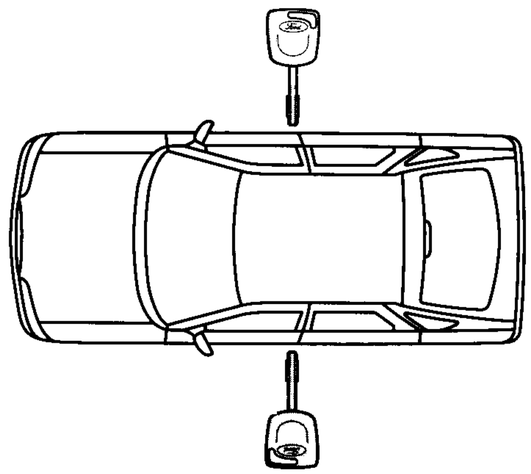

Poplašný systém vozu proti krádeži je vypnut pro zadní části vozu, jakmile byl otevřen zavazadlový prostor pomocí klíče. Po uzamčení zavazadlového prostoru je opět celý systém zapnut.

Víko je zapotřebí otevřít během 3 sekund po odemčení zavazadlového prostoru vozu kabriolet, aby se zamezilo zbytečnému spuštění alarmu.

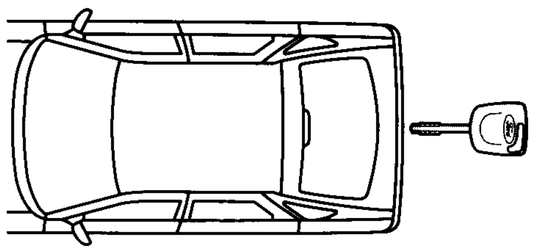

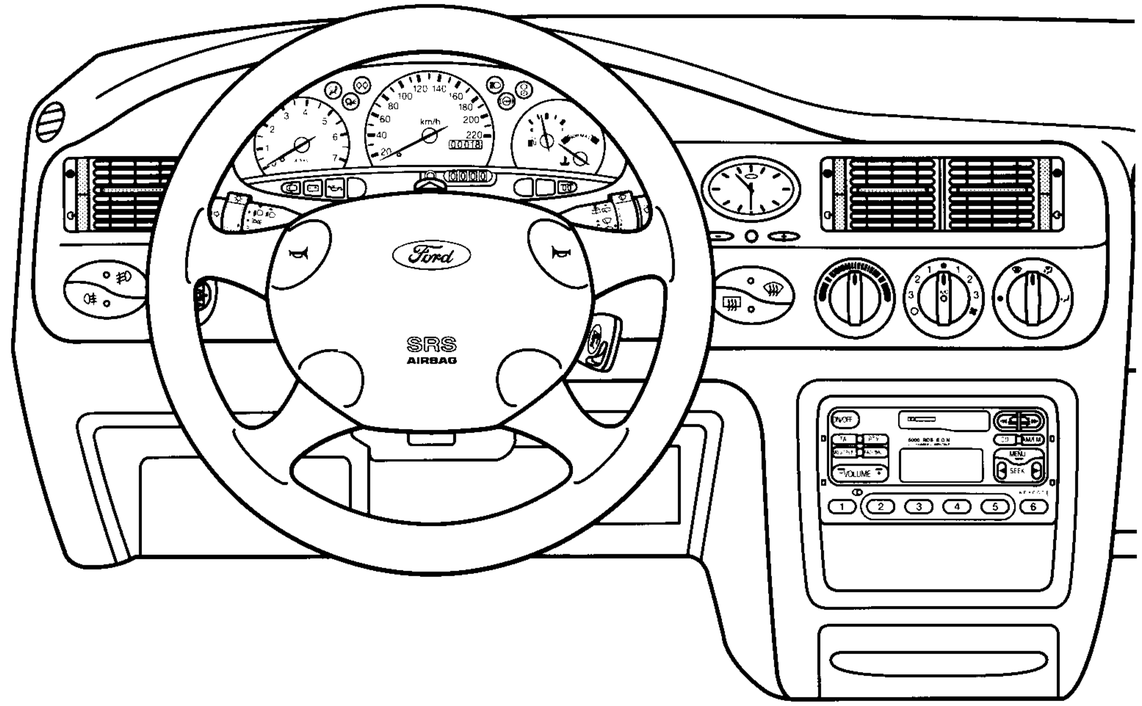

Elektronické blokování rozjezdu

Elektronické blokování rozjezdu je dodatečný prvek zabezpečení proti krádeži, který zamezuje nastartování motoru, pokud nebude použit ve spínací skříňce klíč se správným elektronickým kódem.

- **Klíče**

  Při předání vozu obdržíte tři kódované klíče: jeden červený klíč „master" a dva klíče označené červeným bodem.

  Pouze tyto klíče mohou být použity pro nastartování Vašeho vozu.

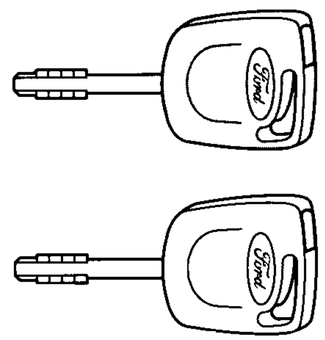

- **Automatické zapnutí**

  Systém je aktivován 5 sekund po vypnutí zapalování, kontrolka blikne každé 2 sekundy.

  Vůz je nyní elektronicky zabezpečen.

- **Automatické vypnutí**

  Zapnutím zapalování se systém deaktivuje, pokud je rozpoznán správný kód.

- **Kontrola funkce**

  Je-li zapalování zapnuto, rozsvítí se na dobu přibližně 3 sekund kontrolka pod hodinami za účelem signalizace, že systém řádně pracuje.

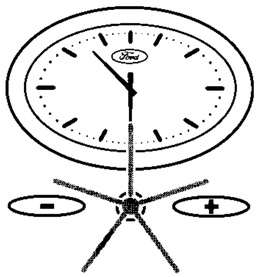

Pokud kontrolka bliká rychle po dobu přibližně 1 minuty a pak opakovaně v nepravidelných intervalech, systém nerozeznal kód klíče. Klíč zapalování vytáhněte a pokus opakujte.

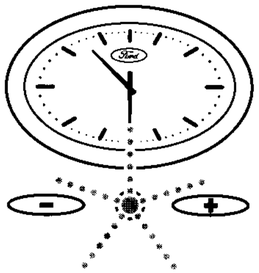

Svítí-li kontrolka po dobu přibližně 1 minuty nepřerušovaně a pak opakovaně bliká v nepravidelných intervalech, došlo k poruše systému

Nechte tuto poruchu co nejrychleji odstranit ve spec. dílně vozů Ford.

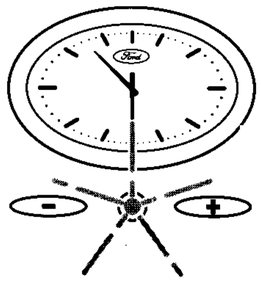

Pozor! Aby byla vždy zabezpečena volná výměna dat mezi vozem a klíčem, nezakrývejte klíč kovem.
Aby byl klíč „master" zabezpečen proti zneužití, doporučujeme jej vždy uschovat na bezpečném místě mimo vůz.

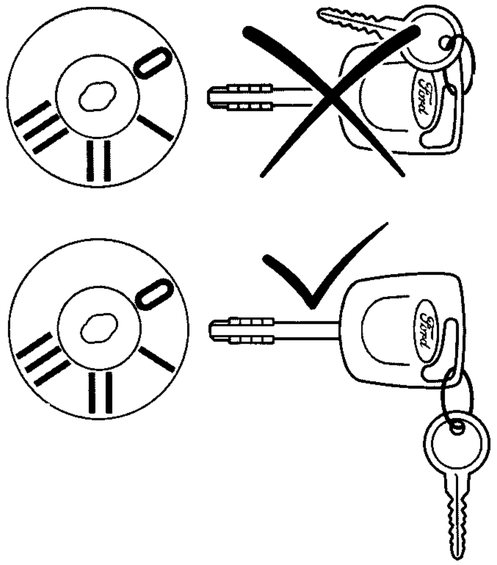

- **Kódování klíče**

  Náhradní klíče nebo maximálně 15 duplikátů lze nakódovat pomocí červeného klíče „master".

  Při programování otočte klíč „master" do polohy **II** spínací skříňky. Jakmile se rozsvítí kontrolka, vypněte zapalování, vytáhněte klíč a vyčkejte, až se kontrolka opět rozsvítí (cca. 2 sekundy).

  Po zhasnutí kontrolky máte opět 10 sekund čas na zakódování **jednoho** klíče tím způsobem, že jej zasunete do spínací skříňky a otočíte do polohy **II**.

  Jako potvrzení úspěšného provedení kódování se rozsvítí na 3 sekundy kontrolka.

  Při kódování dalších klíčů tento kódovací postup opakujeme.

  Ve Vaší spec. dílně vozů Ford je také možné nechat klíč „master" nahradit a již kódované klíče vymazat.

  Systém nevyžaduje údržbu.

  Pozor! Jestliže klíč ztratíte, musíte si nechat Vaším prodejcem vozů Ford z bezpečnostních důvodů kód vymazat a znovu naprogramovat.

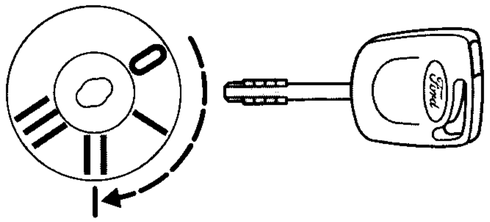

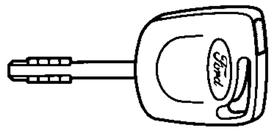

Ovládací prvky

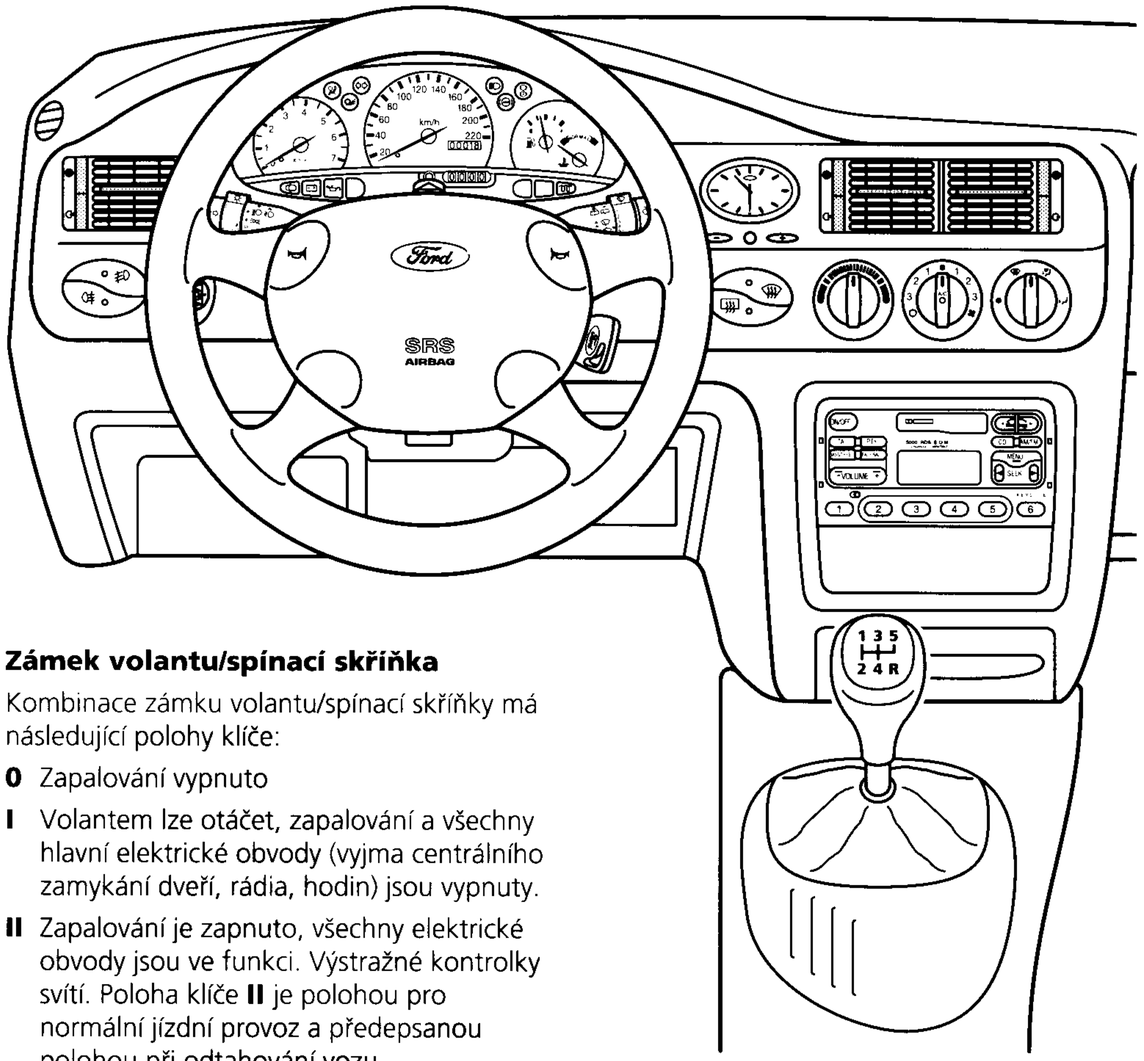

Zámek volantu/spínací skříňka

Kombinace zámku volantu/spínací skříňky má následující polohy klíče:

0 Zapalování vypnuto

I Volantem lze otáčet, zapalování a všechny hlavní elektrické obvody (vyjma centrálního zamykání dveří, rádia, hodin) jsou vypnuty.

II Zapalování je zapnuto, všechny elektrické obvody jsou ve funkci. Výstražné kontrolky svítí. Poloha klíče **II** je polohou pro normální jízdní provoz a předepsanou polohou při odtahování vozu.

III Uvede se do činnosti startér. Jakmile motor naskočí, klíč okamžitě pustíme.

Jestliže se klíč vytáhne ze spínací skříňky, dojde k uzamčení volantu a zamezení jeho otáčení

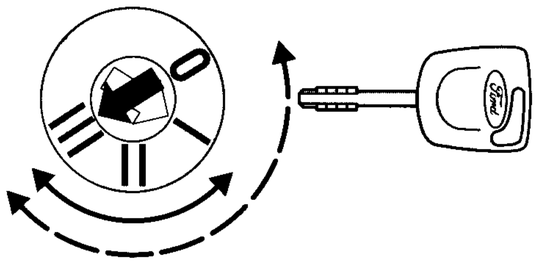

Pozor! V žádném případě nepřepínáme klíč do polohy **0**, dokud je vůz v pohybu.

Mechanická převodovka

Pětistupňová - typ A

Zpátečku řadíme pouze tehdy, když vůz **stojí**.

Při zařazování zpátečky uvedeme řadicí páku do neutrální polohy a zatlačíme řadicí páku úplně doprava proti tlaku pružiny a pak zatlačíme směrem dozadu.

Aby se zamezilo hluku při řazení zpátečky, počkáme přibližně 3 sekundy při sešlápnuté spojce a stojícím vozu

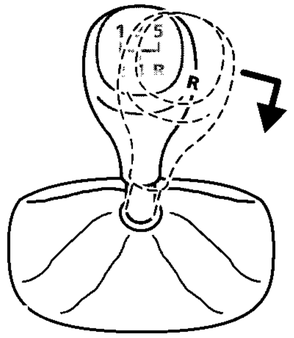

Pětistupňová - typ B

Zpátečka je opatřena synchronizací, avšak smí být řazena pouze, když vůz **stojí**. Při řazení zpátečky zvedněte zajišťovací kroužek (1) a pak zatlačte řadicí páku (2) doprava a směrem dozadu.

Pozor! Při řazení dolů z 5. na 4. rychlostní stupeň nevyvíjíme na řadicí páku žádnou sílu do boku, aby nedošlo omylem k zařazení 2. rychlostního stupně.

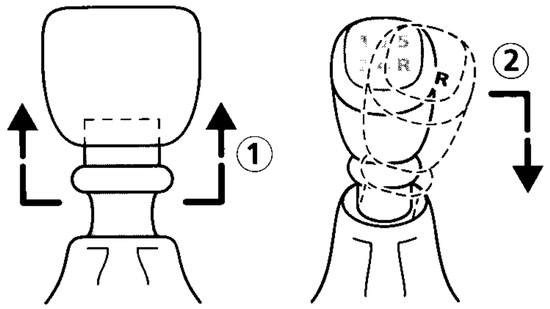

Ruční brzda

Při zabrzdění ruční brzdou zatáhneme páku přímo nahoru. Při uvolňování mírně páku zatáhneme, stiskneme zajišťovací tlačítko a stlačíme páku dolů. Ruční brzda působí na zadní kola.

Před opuštěním vozu vždy **silně** přitáhneme ruční brzdu.

Ostatně páku ruční brzdy ıze snadněji přitáhnout, jestliže současně sešlápneme brzdový pedál.

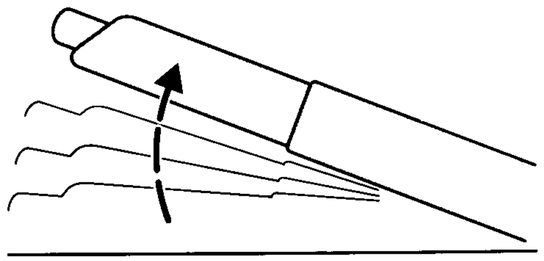

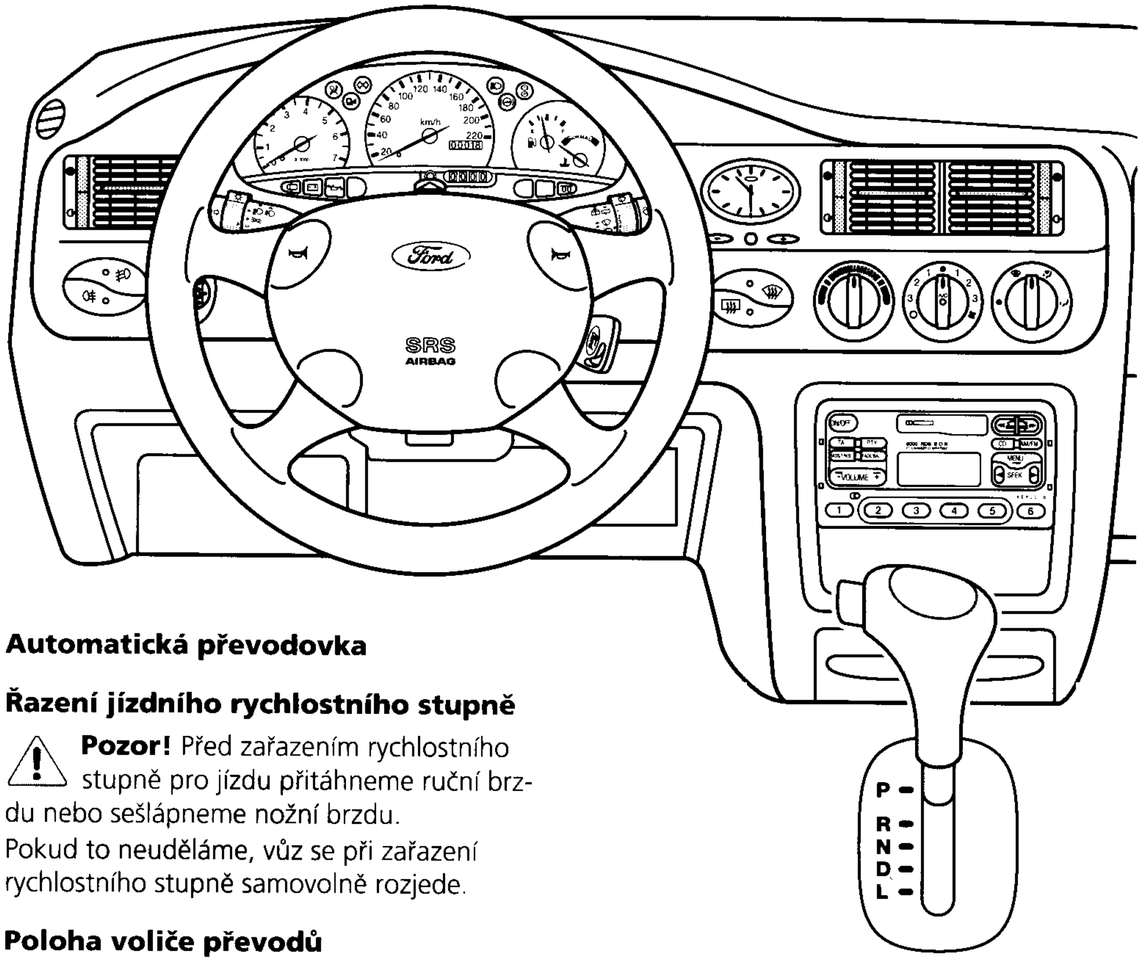

Automatická převodovka

Řazení jízdního rychlostního stupně

Pozor! Před zařazením rychlostního stupně pro jízdu přitáhneme ruční brzdu nebo sešlápneme nožní brzdu.
Pokud to neuděláme, vůz se při zařazení rychlostního stupně samovolně rozjede.

Poloha voliče převodů

P = parkování

Řadíme pouze tehdy, když vůz stojí. Hnací kola jsou za účelem zamezení samovolného rozjetí vozu zablokována.

Pozor! Polohu **P** nebo **R** řadíme pouze tehdy, když vůz stojí.

R = zpátečka

Řadíme pouze, když vůz stojí a motor je ve volnoběžných otáčkách.

N = neutrál

Pro nastartování a volnoběh motoru. Nedochází k převodu síly na hnací kola.

D = Drive/jízda

(Plynulá změna převodu)

Normální poloha pro jízdu. Je možné řadit z **D** do **L** a opačně za pohybu vozu.

L = Low/pomalá jízda

(zvýšené brzdění motoru)

Poloha **L** je používána pro příkrá stoupání/klesání

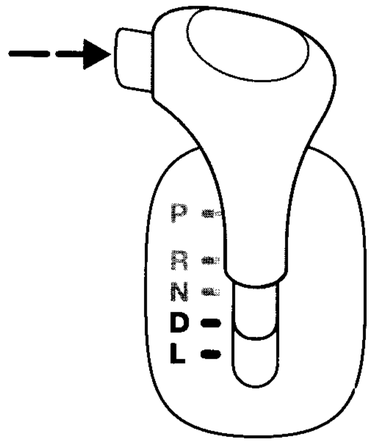

Aretace voliče převodů

Při řazení do poloh **R, L** a **P** a dále při opouštění polohy **P** se musí napřed stisknout boční zajišťovací tlačítko.

Start motoru

Startování motoru je možné pouze v poloze voliče převodů **N** nebo **P**.

Poloha voliče převodů

P	parkování
R	zpátečka
N	neutrál/volnoběh
D	jízda
L	pomalá jízda

Topení a větrání

bočního okna odmrazovací/osušovací průduchy

boční mřížky (nastavitelné)

odmrazovací/osušovací průduchy

střední mřížky (nastavitelné)

odmrazovací/osušovací průduchy

boční mřížky (nastavitelné)

odmrazovací/osušovací průduchy bočního okna

přední/zadní prostor pro nohy

přední/zadní prostor pro nohy

Větrací soustava

Vzduch vstupuje do ventilátoru topení z prostoru před čelním oknem a je veden přes topné / klimatizační vzduchové kanály a průduchy do vnitřního prostoru vozu. Teplotu, množství a rozdělení vzduchu lze snadno regulovat, aby vyhovovaly Vašim osobním potřebám.

Ventilátor

Bez podpory ventilátoru je větrání vozu závislé na rychlosti. Z tohoto důvodu doporučujeme ventilátor nevypínat.

přepínač ventilátoru

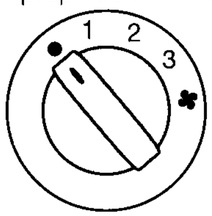

• vypnuto
1 nízké
2 střední
3 vysoké

Střední a boční mřížky

Množství vzduchu je možné plynule regulovat pomocí otočných regulátorů po straně.

Usměrňovací lamely mohou být naklápěny horizontálně, mřížky nahoru nebo dolů.

střední a boční mřížky

zavřeno

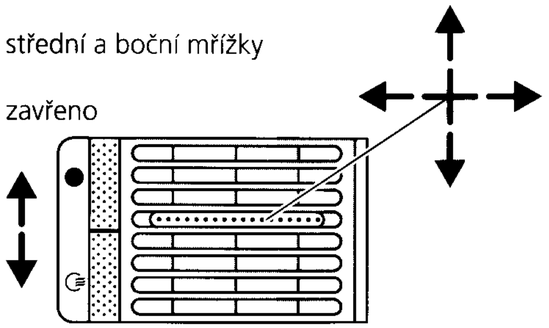

otevřeno

Topení a větrání

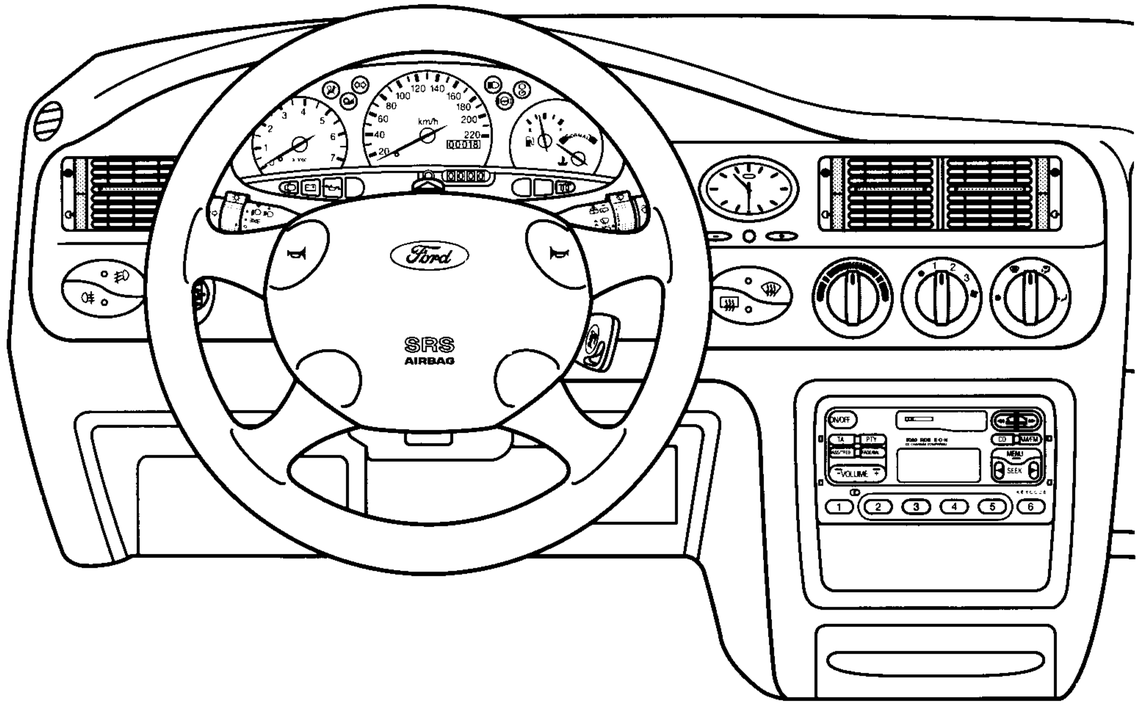

Otočný ovladač teploty

Proud vzduchu je distribuován do všech výstupů.

Otočný regulátor rozvodu vzduchu

Pravý otočný ovladač usměrňuje proud vzduchu následovně.

Odmrazování

Veškerý vzduch směřuje na čelní sklo

Prostor pro nohy/odmrazování

Hlavní proud vzduchu směřuje do prostoru pro nohy a na čelní sklo

Prostor pro nohy

Hlavní proud vzduchu jde do prostoru pro nohy, menší část vzduchu je usměrňována na čelní sklo.

Poznámka: Jestliže jsou otevřeny střešní nebo boční mřížky, vzduch vždy prochází těmito mřížkami.

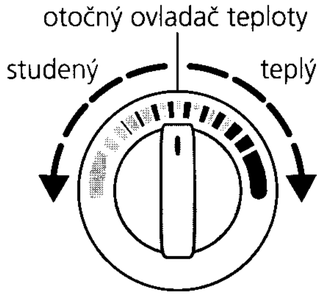

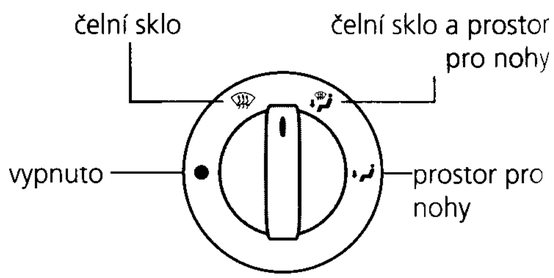

Odmrazování/osušování čelního skla

Otočte ovladačem teploty úplně ve směru hodinových ručiček, nastavte ovladač rozvodu vzduchu na symbol čelního skla a přepněte ventilátor na maximální otáčky. Po odmrazení/osušení skla přepněte na nebo , aby se docílilo příjemného rozdělení proudu vzduchu do vnitřního prostoru vozu. Ovladač teploty a ventilátoru může být nastaven na příjemné hodnoty.

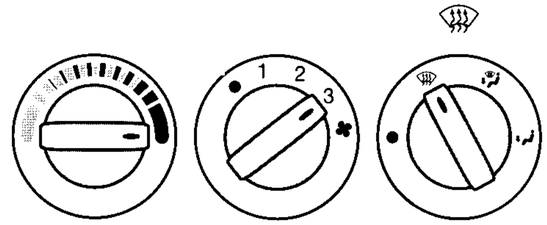

Rychlé vyhřívání vnitřního prostoru

Čím více je regulátor natočen ve směru hodinových ručiček, tím teplejší je proud vzduchu. Nastavte ovladač rozvodu vzduchu do polohy pro prostor pro nohy . Ovladač ventilátoru natočte proti směru hodinových ručiček buď do střední polohy nebo na plnou rychlost. Menší část vzduchového proudu směřuje na čelní sklo, což postačuje k tomu, aby bylo čelní sklo udržováno bez námrazy nebo orosení za chladného počasí.

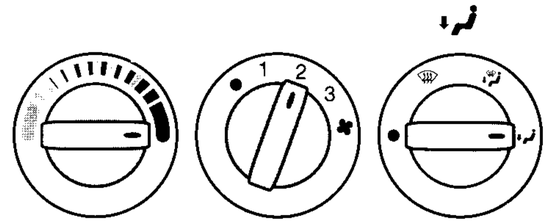

Komfortní poloha při chladném počasí

Pokud poloha regulátoru nepostačuje pro udržení skla bez orosení, zvolte polohu pro nohy/čelní sklo .

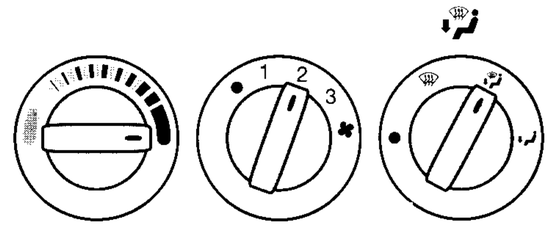

Větrání

Nastavte ovladač rozvodu vzduchu mezi polohu a . Nastavte ventilátor do libovolné polohy. Otevřete střední a boční mřížky dle Vašich individuálních požadavků.

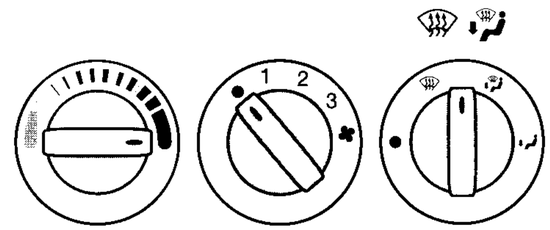

Poznámka! Ventilátor je vypnut, když se přepínač ventilátoru nachází v poloze 1

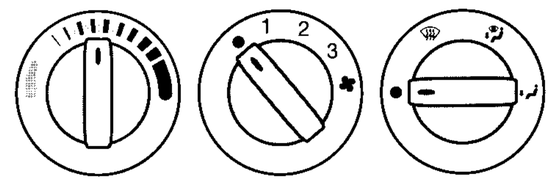

V dopravní zácpě

Zavřete střední a boční mřížky, otočte ovladačem rozvodu vzduchu zcela proti směru hodinových ručiček a ventilátor vypněte.

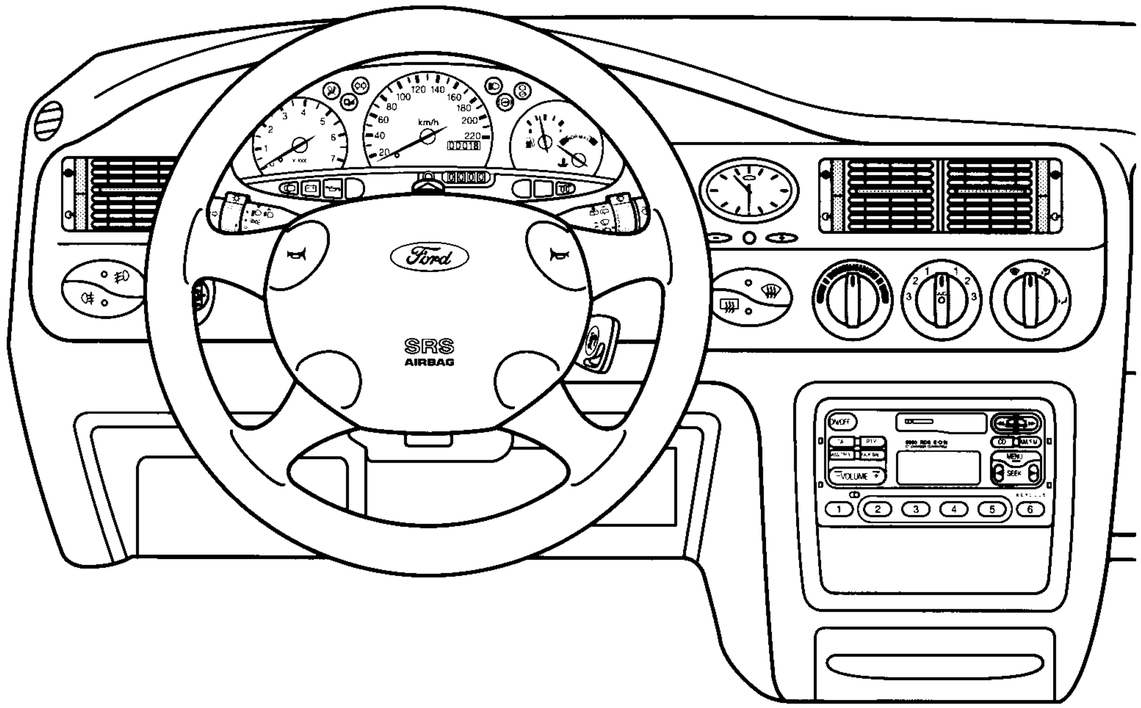

Klimatizace

Otočením přepínače ventilátoru ve směru hodinových ručiček se získává vzduch z prostoru mimo vůz, otočením proti směru hodinových ručiček se dociluje cirkulace vzduchu.

Klimatizační soustava je v činnosti pouze při teplotě vyšší než +4 °C a za chodu motoru. Okna zcela uzavřeme.

přepínač ventilátoru

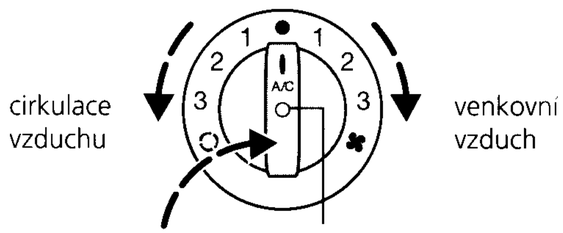

- vypnuto
1 nízké
2 střední
3 vysoké

Zapnutí klimatizace

Klimatizační soustava se zapíná krátkým stisknutím přepínače ventilátoru. Rozsvítí se integrovaná kontrolka

Chlazení venkovním vzduchem

Při suchém počasí a vysoké venkovní teplotě zapněte klimatizaci a otočte ventilátor na přívod venkovního vzduchu. Nastavte rozvod vzduchu, aby vyhovoval Vašim individuálním požadavkům.

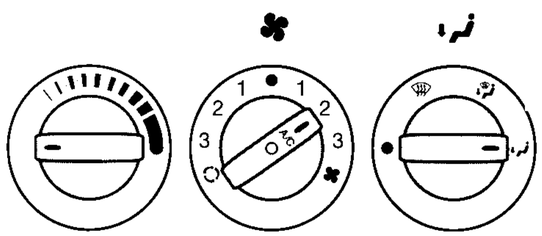

Chlazení s cirkulací vzduchu

V případě vysoké vlhkosti vzduchu a vysoké venkovní teploty používáme tuto polohu za účelem rychlého ochlazení vyhřátého vnitřního prostoru nebo zamezení pronikání nepříjemného zápachu zvenku.

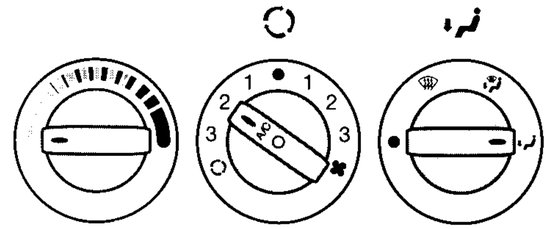

Maximální chladicí výkon

Zapneme klimatizaci a otočíme přepínač ventilátoru úplně proti směru hodinových ručiček. Rozděl. vzduchu: přívod vzduchu do bočních a středních mřížek (mřížky musí být úplně otevřeny). Po dosažení příjemné teploty upravíme výkon ventilátoru a rozdělení vzduchu dle potřeby a přepneme zpět na chlazení venkovním vzduchem

Zahřátí a zbavení klimatizovaného vzduchu vlhkosti

Pokud pociťujeme proud vzduchu jako chladný, otočíme ovladačem teploty ve směru hodinových ručiček, až je teplota vzduchu příjemnější. Ventilátor nastavíme na venkovní vzduch nebo cirkulaci vzduchu. Rozdělení vzduchu by mělo být nastaveno tak, aby vyhovovalo Vašim individuálním potřebám.

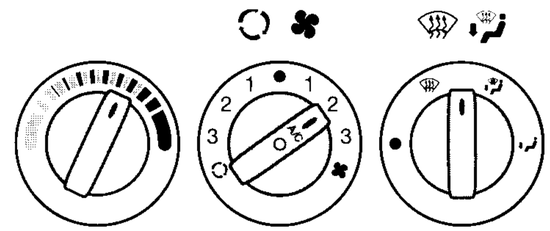

Snížení vzdušné vlhkosti v poloze nebo

Zapnutím klimatizace je vzduch zbavován vlhkosti a ze skel se rychleji odstraní orosení . Proto zapneme klimatizaci za vlhkého počasí, jestliže teplota je vyšší než +4 °C. Natavíme ventilátor a teplotu tak, aby vyhovovaly Vašim individuálním požadavkům

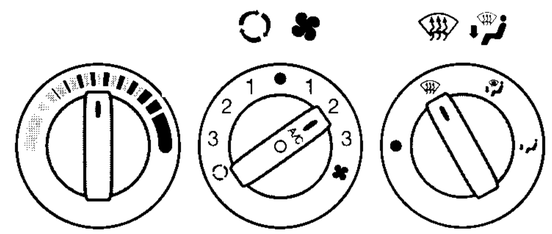

Cirkulace vzduchu při vypnuté klimatizaci

Cirkulaci vzduchu upřednostňujeme pouze v případě nepříjemného zápachu pronikajícího zvenku. V případě provozu s cirkulací vzduchu se mohou skla rychleji orosit. Co nejdříve přepneme na přívod venkovního vzduchu nebo při teplotách nad +4 °C zapneme klimatizaci.

Poznámka: Klimatizace zbavuje ochlazovaný vzduch vlhkosti (kondenzace). Proto je zcela normální, jestliže se pod zaparkovaným vozem vytvoří malá kaluž vody.

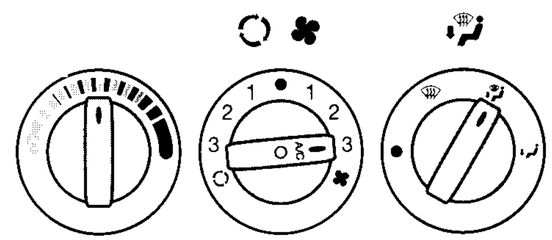

Vnitřní vybava

- **Ručně seřizovatelná vnější zrcátka**

  Obě vnější zrcátka jsou seřizovatelná zevnitř vozu.

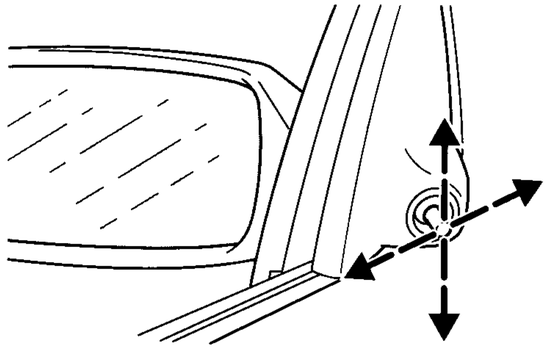

- **Elektricky ovládaná a vyhřívaná vnější zrcátka**

  Ovládací spínač může být naklápěn a natáčen. Otáčením spínače proti směru hodinových ručiček se nastavuje levé vnější zrcátko, otáčením ve směru hodinových ručiček pravé vnější zrcátko. Pak natočte spínač zpět do střední polohy.

  Vnější zrcátka jsou vyhřívána při zapnutí vyhřívání zadního okna.

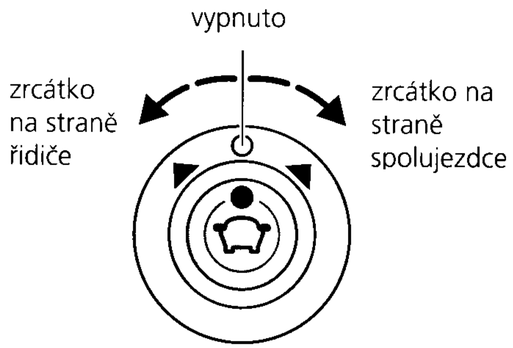

směry sklápění zrcátka

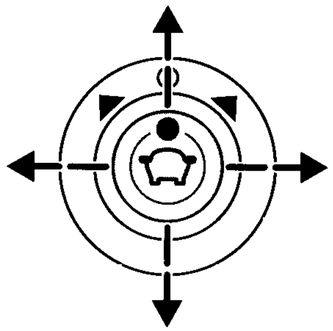

- **Funkce sklopení vnějších zrcátek**

  V případě potřeby, například v místě zúžení, lze vnější zrcátka Vašeho vozu (mechanicky nebo elektricky ovládaná) sklopit zpět ručně. Při vrácení vnějších zrcátek do původní polohy zatlačte do držáku zrcátka, až zapadne.

- **Konvexní vnější zrcátka**

  S tímto typem zrcátka dochází ke zvětšení pole zpětného pohledu za účelem minimalizace tzv. mrtvého úhlu v zadní čtvrtině vozu.

  ⚠ **Pozor!** Předměty v tomto konvexním zrcátku se jeví být menší a zdají se být vzdálenější, než jsou ve skutečnosti. Dávejte pozor, abyste neodhadli špatně vzdálenost předmětu v konvexním zrcátku.

Vnitřní zpětné zrcátko

Pro snížení oslnění za jízdy v noci sklopte zrcátko dozadu zatlačením za páčku.

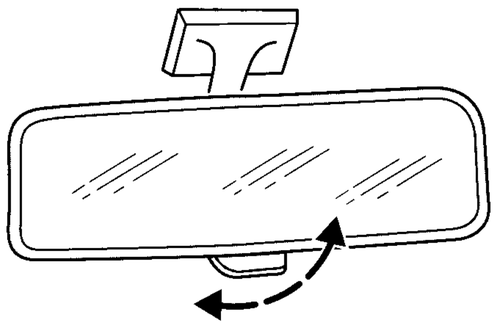

Zadní větrací okno

(třídveřové provedení)

Při otevírání zatáhneme za páčku, pak za ni zatlačíme až po úplné otevření okna.

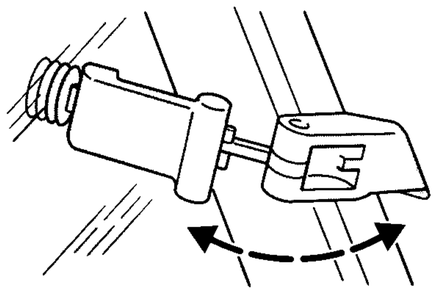

Elektricky ovládaná okna

Upozornění: Okna mohou být ovládána pouze při zapnutém zapalování.

Okna jsou ovládána prostřednictvím snímačů na střední konzole nebo snímačů v zadní části (Escort kabriolet). Okna se otevírají/zavírají po dobu stisknutí spínače.

Stiskněte ⇩ : otevření.

Stiskněte ⬆ : uzavření.

U určitého alternativního provedení lze rovněž okno řidiče úplně otevřít, jestliže se spínač ⇩ krátce stiskne a pak uvolní.

Opětovné stisknutí spínače zastaví pohyb okna.

U vozů kabriolet jsou funkcí ovládání „jedním stisknutím" vybavena všechna okna.

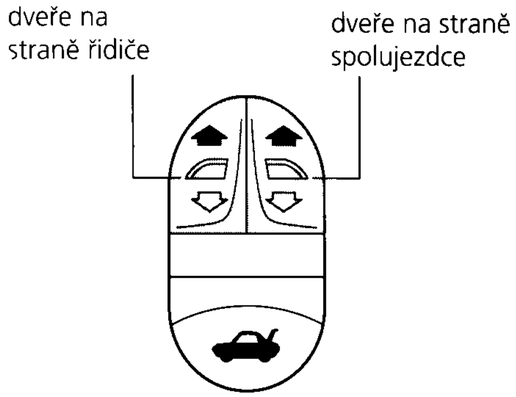

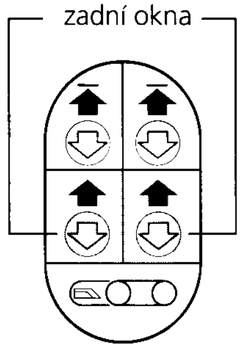

Bezpečnostní spínač pro zadní okna

Posuvný spínač znemožní funkci zadních spínačů ovládání oken. Toto je rozumné, pokud vzadu sedí děti.

Zadní okna mohou být nyní ovládána pouze pomocí spínačů na střední konzole.

⚠ **Pozor!** Vytáhněte vždy klíč ze spínací skříňky, pokud ponecháváte děti samotné ve voze, abyste zamezili nebezpečí zranění v důsledku neopatrné manipulace s elektricky ovládanými okny.

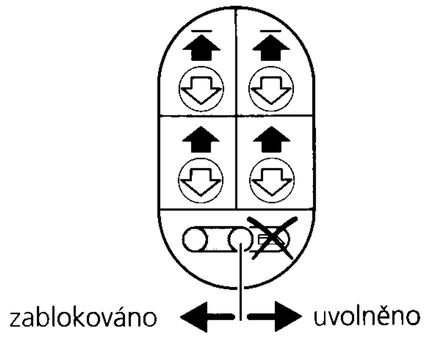

blokování zadního okna

Ručně ovládané posuvné střešní okno

- **Otevírání a zavírání střešního okna**

  Vytáhněte kličku a otáčejte jí při otevírání proti směru hodinových ručiček a při zavírání ve směru hodinových ručiček. Pak zatlačte kličku opět dovnitř.

  Poznámka: Střešní okno neotvírejte úplně. V této poloze je značně potlačen hluk způsobený větrem.

- **Zvednutí zadní části střešního okna**

  Vytáhněte kličku a točte jí ve směru ručiček za koncový doraz. Při zavírání otáčejte opět proti směru hodinových ručiček až na koncový doraz.

  Vždy zatlačte kličku po použití zpět do vybrání.

  Sluneční clona může být posouvána dopředu nebo zpět při zavřeném nebo zvednutém střešním okně.

  Sluneční clona se automaticky posouvá při otevírání střešního okna dozadu

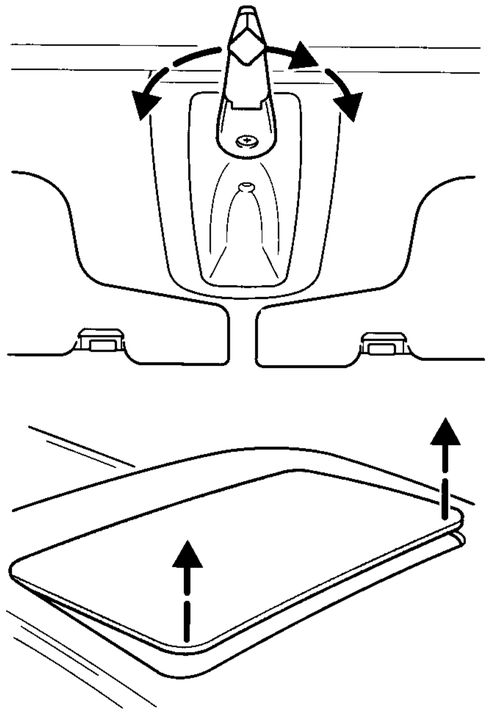

Elektricky ovládané střešní okno

Poznámka: Elektricky ovládané střešní okno může být v činnosti pouze při zapnutém zapalování.

- **Otevírání a zavírání střešního okna**

  Stiskněte zadní část kolébkového spínače v panelu pro střešní okno při otevírání střešního okna, stiskněte přední část spínače při zavírání.

  Poznámka: Neotvírejte střešní okno zcela. V této poloze je značně potlačen hluk způsobovaný větrem.

- **Zvednutí zadní části střešního okna**

  Zavřete střešní okno a stiskněte ještě jednou přední část kolébkového spínače. Při zavírání stiskněte zadní část spínače.

⚠ **Pozor!** Vždy vytáhněte klíče ze spínací skříňky, pokud zanecháváte děti samotné ve voze, aby se zamezilo nebezpečí zranění v důsledku neopatrné obsluhy elektricky ovládaného střešního okna.

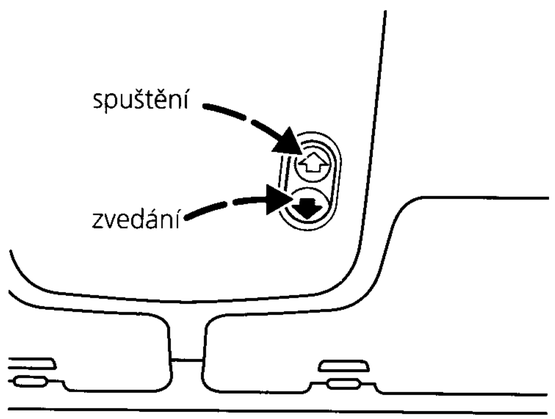

Vnitřní osvětlení

Přepínač vnitřního osvětlení má tři polohy: dveřní kontakt, vypnuto a zapnuto.

Vnitřní osvětlení zůstane po uzavření dveří chvíli rozsvíceno. Osvětlení zhasne, jakmile se zapne zapalování.

Je nezbytné vypnout vnitřní osvětlení, pokud se vůz ponechá v garáži s otevřenými dveřmi po dlouhou dobu. I v případě, že světla nejsou rozsvícena, časové relé stále odebírá proud a může způsobit vybití baterie

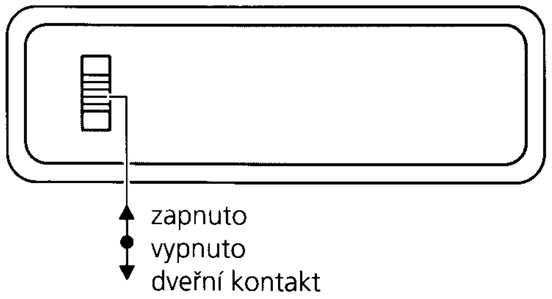

Lampička pro čtení

Lampičky pro čtení jsou ovládány samostatným spínačem zapnutí/vypnutí a mohou být nastaveny bodově v požadovaném směru.

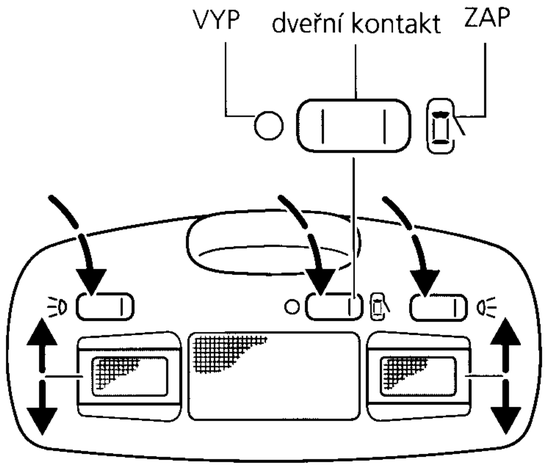

Sluneční clona

Sluneční clony mohou být uvolněny z upevňovací příchytky a natočeny směrem k bočnímu oknu.

Podle instalované výbavy je vůz opatřen posuvnou sluneční clonou před zrcátkem.

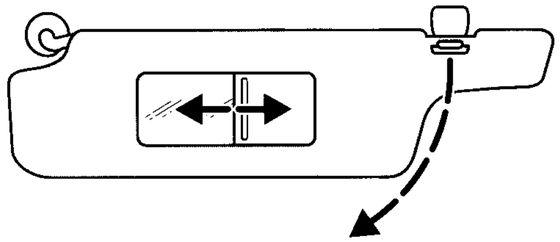

Bezpečnostní odrazky ve dveřích

V předních dveřích jsou namontovány bezpečnostní odrazky pro upozornění blížících se účastníků silničního provozu, že dveře jsou otevřeny.

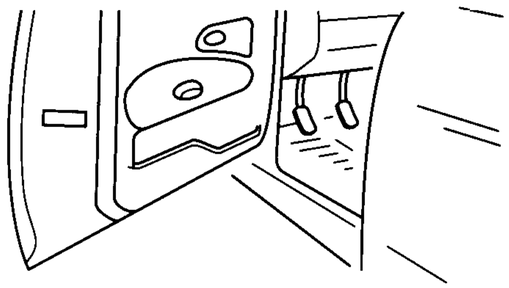

Vnitřní výbava

Popelník v přístrojové desce

Při vyprazdňování popelníku v přístrojové desce jej zcela otevřete a vyjměte ven.

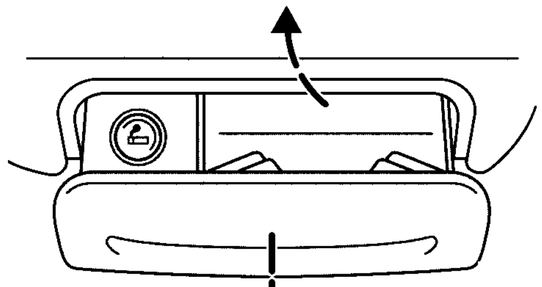

Popelník ve středním panelu

Vyklopte popelník. Stiskněte listovou pružinu a popelník vyjměte.

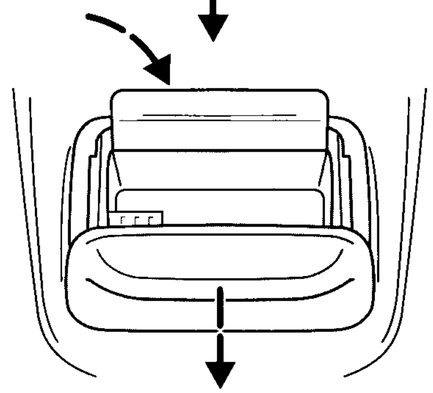

Zapalovač cigaret

Při používání zapalovač stiskněte a počkejte, až se automaticky vysune. Zapalovač je v činnosti při zapnutém zapalování.

Zásuvka zapalovače může být rovněž použita pro napájení přístrojů na 12 V s odběrem proudu maximálně 10 A. Nicméně, pokud není motor v chodu, způsobuje toto vybíjení baterie.

Pro zapojování přístrojů používejte určené konektory z příslušenství vozů Ford.

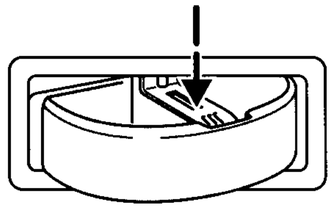

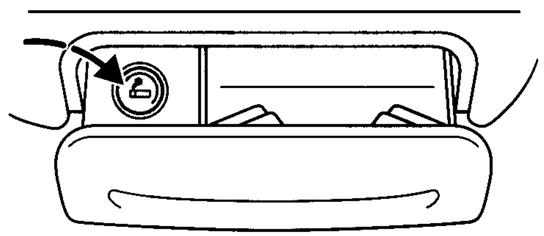

⚠ **Pozor!** Nikdy nedržte zapalovač stisknutý, neboť toto způsobí poškození. Pokud necháte děti samotné ve voze, vždy z bezpečnostních důvodů zapalovač demontujte.

Odkládací přihrádka

Otevírá se zatažením páčky nahoru. Osvětlení odkládací přihrádky se zapne, jestliže jsou zapnuta vnější světla.

U modelů Escort kabriolet je odkládací přihrádka uzamykatelná.

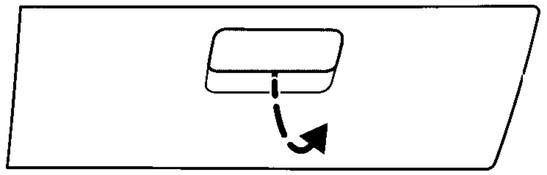

Držák poháru

Držáky poháru jsou umístěny ve víku odkládací přihrádky na kazety

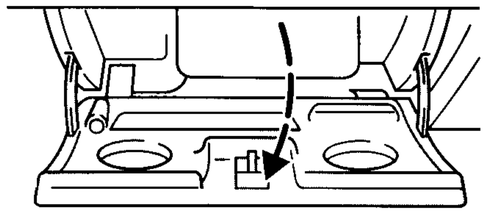

Přihrádka na mince

Přihrádka na mince je umístěna na střední konzole.

Přihrádka na kazety / měnič CD

Přihrádka na kazety je umístěna ve střední konzole. Zvedněte kryt v přední části a otevřete přihrádku pro odkládání kazet.

Měnič CD je instalován pod sedadlem spolujezdce.

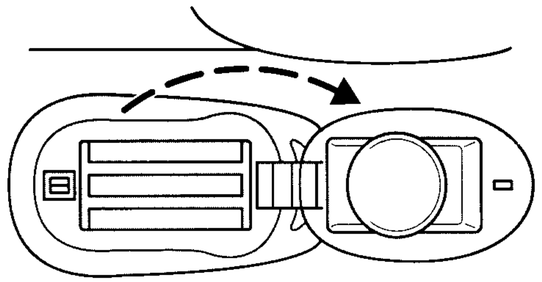

Držadla

- Držadla a/nebo háčky na kabát jsou nad zadními dveřmi a předními dveřmi spolujezdce.
- Držadla v oblouku střechy u modelu kabriolet se vracejí sama.

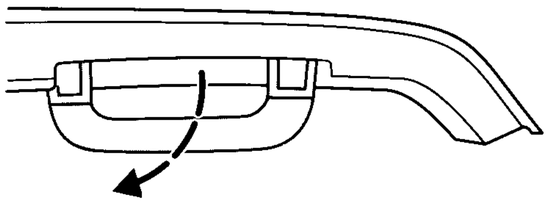

Nastavování volantu

⚠ **Pozor!** Nenastavujte volant, pokud je vůz v pohybu.

Aby bylo umožněno nastavení volantu, napřed zatlačte páčku svěrky vlevo vedle sloupku řízení směrem dolů. Nyní je možné volant nastavit **plynule** v **horizontálním směru**, aby vyhovoval poloze sedadla.

Zvedněte páčku svěrky za účelem zajištění volantu v nové poloze.

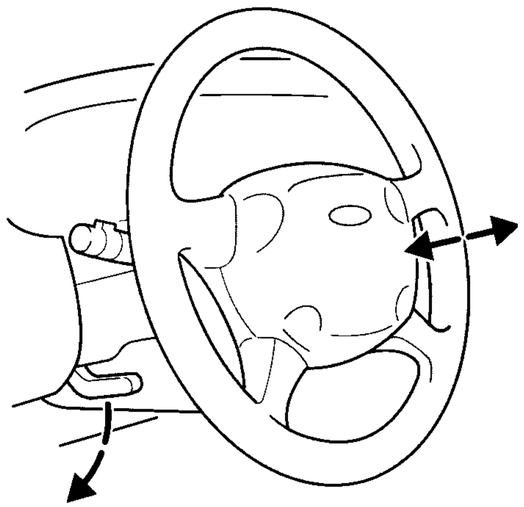

Přední sedadla

⚠ **Pozor!** Neseřizujte sedadla za pohybu vozu

- **Posouvání sedadel dopředu nebo dozadu**

  Při seřizování polohy sedadla zvedněte páčku umístěnou na vnějším předním okraji sedadla. Po uvolnění páčky sedadlem trhněte, aby západka spolehlivě zapadla.

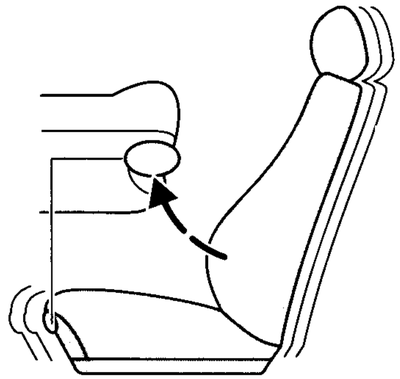

- **Seřízení sklonu sedadla řidiče**

  Nahněte se dopředu, abyste opěradlo odlehčili, zvedněte nahoru páčku umístěnou na vnitřní přední hraně sedadla. Naklopte sedadlo do požadované polohy a páčku uvolněte.

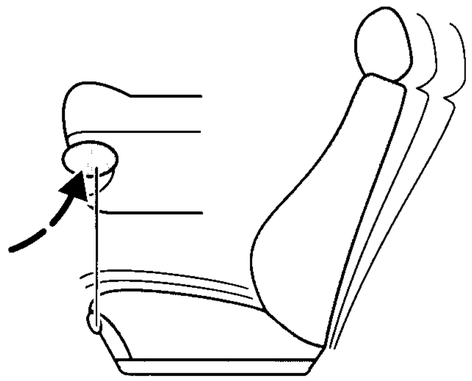

- **Seřizování výšky elektricky ovládaného sedadla řidiče**

  Nastavte výšku sedadla pomocí kolébkového spínače na vnější desce čela sedadla.

  Zvedání:
  Stiskněte horní část spínače.

  Klesání:
  Stiskněte spodní část spínače

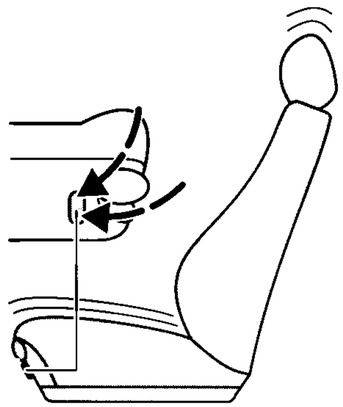

- **Sklopení opěradla směrem dopředu**
  (3-dveřová varianta)

  Zatáhněte za aretační páčku a sklopte opěradlo sedadla úplně dopředu. Pro usnadnění nastupování zadních cestujících lze nyní sedadlo posunout dopředu.

  Opěradlo sedadla sklopíme zpět, až zapadne s charakteristickým „klapnutím". Trhněte sedadlem pro ujištění, že západka bezpečně zapadla v požadované poloze.

  ⚠ **Pozor!** Neukládejte za sedadla žádné předměty , které by mohly zamezit zapadnutí sedadla.

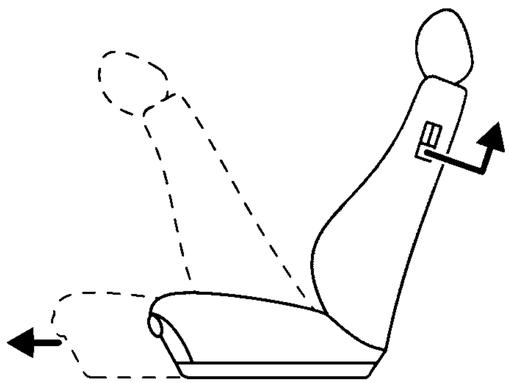

- **Nastavení bederní opěry**

  Otáčejte ručním kolem na boku sedadla.

- **Nastavení úhlu opěradla**

  Otáčejte ručním kolem na boku sedadla. Jestliže jsou sedadla posunuta až dopředu, opěradla mohou být zcela sklopena.

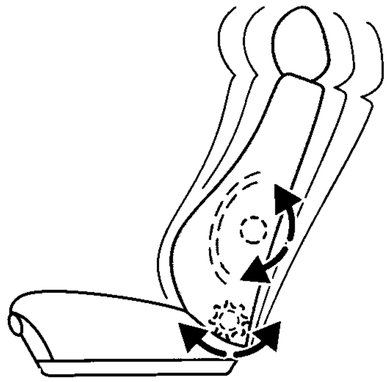

- **Hlavové opěrky**

  Výška hlavových opěrek se nastavuje zatlačením dolů nebo vytažením nahoru. Pro nastavení úhlu opěrek hlavy je vychylte směrem dopředu nebo dozadu. Hlavové opěrky předních sedadel mohou být demontovány stisknutím aretačního tlačítka a vytažením.

  ⚠ **Pozor!** Nastavte hlavové opěrky tak, aby hrana opěrky hlavy byla přibližně ve výši očí nebo výše, avšak nikdy ne za krkem.

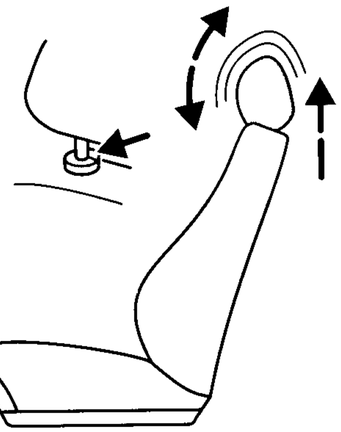

- **Vyhřívaná přední sedadla**

  Topná tělesa v polštářování a opěradlech předních sedadel jsou ovládána pomocí tlačítkového spínače umístěného na vnitřní čelní desce předních sedadel. Červená značka na boku spínače ukazuje, že vyhřívání sedadel je zapnuto. Maximální teploty je dosaženo za 5 až 6 minut. Teplota je regulována pomocí termostatu.

  Vyhřívání sedadel může být rovněž zapnuto i při zastaveném motoru, jestliže je klíč ve spínací skříňce v poloze **I**.

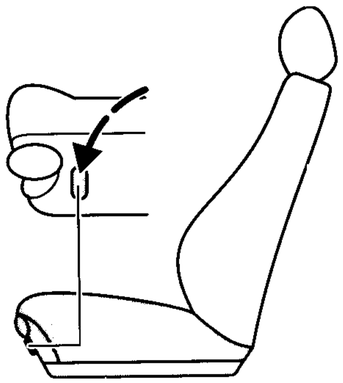

Zadní sedadla

- **Zadní opěrky hlavy**

  Seřizování výšky hlavových opěrek se provádí zatlačením dovnitř nebo vytažením nahoru. Hlavové opěrky mohou být demontovány po stisknutí aretačního tlačítka na opěradle zadního sedadla a vytažením opěrek směrem nahoru

  ⚠ **Pozor!** Nastavte opěrky hlavy tak, aby hrana opěrky hlavy byla přibližně ve výši očí nebo výše. avšak nikdy ne za krkem.

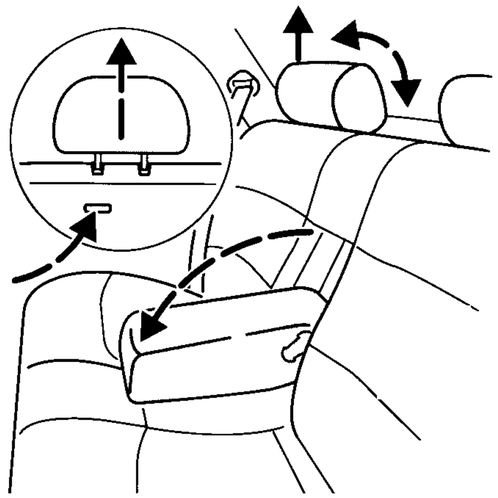

Střední loketní opěra

Při sklápění loketní opěry ji vytáhněte z opěradla.

Bezpečnostní pásy

Používejte vždy bezpečnostní pásy/zadržovací prostředky pro děti. Nikdy nepoužívejte bezpečnostní pás pro více než jednu osobu. Ujistěte se, že pásy nejsou volné nebo překroucené a jejich funkce není omezena spolucestujícími nebo zavazadlem apod..

⚠ **Pozor!** Nepoužívejte tlustý, objemný oděv. Bezpečnostní pásy mohou poskytnout optimální ochranu pouze tehdy, jestliže pásy přiléhají k tělu co možná nejtěsněji.

Upevnění bezpečnostních pásů

- **Tříbodové bezpečnostní pásy**

  Bezpečnostní pás vytahujte z cívky rovnoměrně. Pokud zatáhnete prudce nebo vozidlo se nachází ve svahu, může dojít k zablokování pásu.

  ⚠ **Pozor!** Jazýček zámku zatlačíme do zámku, až uslyšíme slyšitelné klapnutí, v opačném případě nejsou pásy řádně uzamčeny.

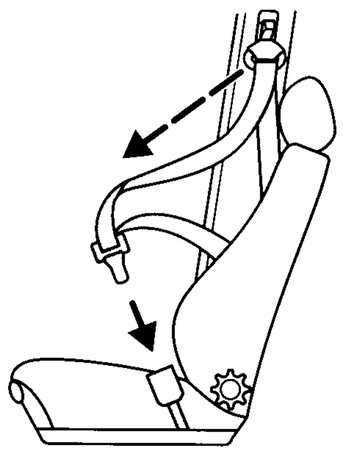

Při uvolňování pásu stiskneme červené tlačítka na zámku. Podržíme jazýček a necháme pás úplně a pomalu navinout.

Bezpečnostní pás má vést přes střed ramene. Spodní část pásu má přiléhat těsně přes kyčle a ne přes břicho.

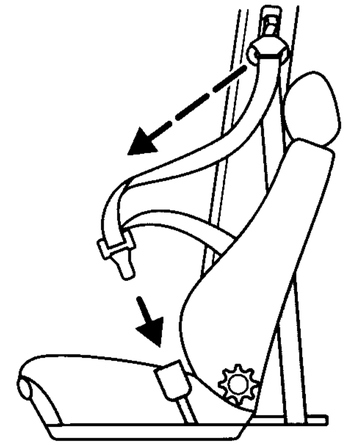

U **3-dveřových vozů** se konec pásu na spodní upevňovací tyči posune při upevňování pásu dopředu.

⚠ **Pozor!** Nikdy nezahrazujte upevňovací tyč.

Pásy poskytují maximální bezpečnost v téměř svislé poloze.

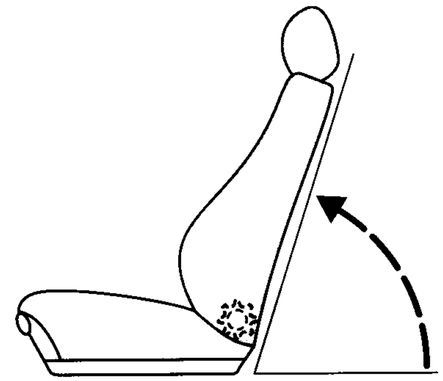

Seřizování výšky bezp. pásů předních sedadel

Bezpečnostní pás nesmí přiléhat přes krk nebo břicho. Pokud řádně nepřiléhá, stiskněte aretační tlačítko výškového seřizování a přestavte otočný čep pásu do jedné z pěti možných poloh.

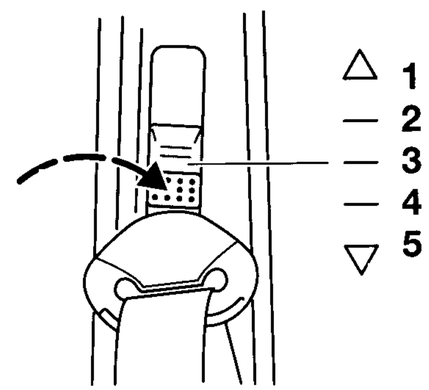

Bezpečnostní pásy zadních sedadel

- **Tříbodové bezpečnostní pásy**

  3-bodové bezpečnostní pásy vnějších sedadel mají mechanizmus pro automatické navíjení. Pás vytahujte z cívky pomalu. Ujistěte se, že jazýček zapadl do zámku se slyšitelným „klapnutím".

- **Střední pevný bezpečnostní pás**

  Při uvolňování otočte jazýček v pravém úhlu k popruhu a vytáhněte jej. Při upevňování se ujistěte, že jazýček zapadl do zámku se slyšitelným „klapnutím". Při utahování protáhněte volný konec jazýčkem a ujistěte se, že pás přiléhá příjemně přes kyčle ve spodní části. Upravte volný konec pomocí objímky z umělé hmoty.

  Upozornění: Zámky mohou být zasunuty do vybrání v opěradlech.

Pozor! Předměty převážené na sedadle musí být zajištěny proti posunutí.

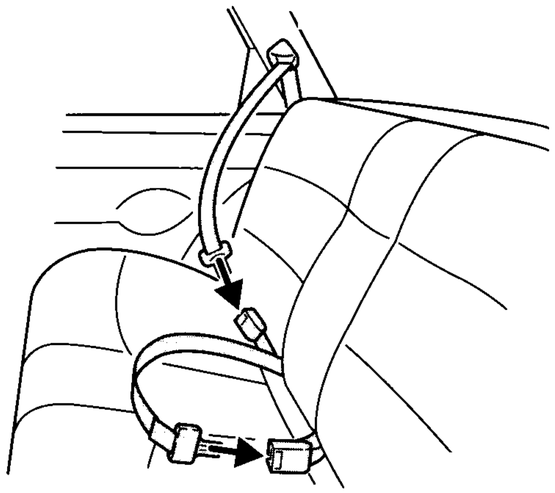

Předepínače pásů a pásové svěrky

Zadržovací systém s předepínači pásů a pásovými svěrkami u předních sedadel napomáhá snižovat nebezpečí zranění v případě čelních srážek. V případě srážky jsou bezpečnostní pásy předepnuty, takže se odstraní jakékoliv uvolnění bezpečnostních pásů.

Předepínač pásů není uveden do činnosti v případě menších čelních srážek, nárazu z boku nebo zezadu. Ohledně dalších detailů viz kapitolu „ Bezpečnostní vzduchový vak"

Pozor! Předepínače pásů se nesmí demontovat. Nechejte předepínač pásů opravovat a likvidovat pouze speciálně vyškolenými osobami (prodejcem vozů Ford).

Upozornění: Nezapomeňte předat návod k obsluze při opětovném prodeji vozu. Tento je nedílnou součástí homologace a patří k vozu.

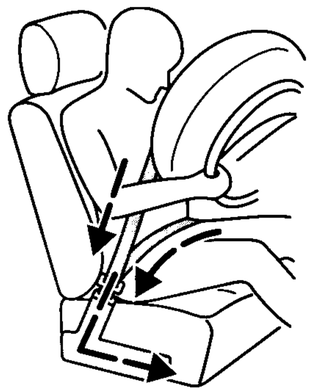

Péče o bezpečnostní pásy

- **Kontrola bezpečnostních pásů**

  Pravidelně kontrolujte bezpečnostní pásy na poškození nebo roztřepení. Zkontrolujte bezpečnost upevňovacích bodů a blokovací funkce odvíjecích cívek tím, že za každý bezpečnostní pás prudce zatáhnete.

Pozor! Nepokoušejte se jakkoliv opravovat nebo mazat mechanizmus navíjení nebo zámku nebo upravovat bezpečnostní pásy.

Natažené bezpečnostní pásy v důsledku nehody je třeba vyměnit a upevňovací body nechat zkontrolovat prodejcem vozů Ford.

Upozornění: Změna polohy nebo zvýšení výkonu reproduktorů rádia mohou negativně ovlivnit funkci bezpečnostních pásů. Ohledně dalších informací se obraťte na Vašeho prodejce vozů Ford.

upevňovací body pravidelně kontrolujte

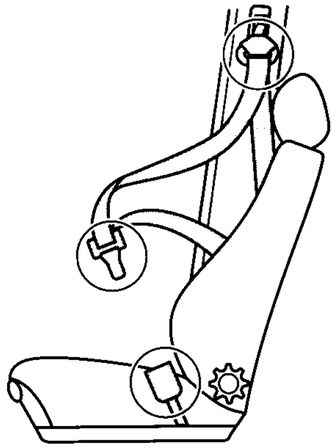

- **Čištění bezpečnostních pásů**

  Používejte prostředek Ford Interior Cleaner nebo čistou teplou vodu. Vyždímejte a vysušte přirozeným způsobem, nepoužívejte umělý zdroj tepla.

  Nepoužívejte chemické čistící prostředky, vroucí vodu, bělící nebo barvící prostředky. Zamezte proniknutí vlhkosti do samonavíjecího mechanizmu.

  Kontrolujte pravidelně upevňovací body.

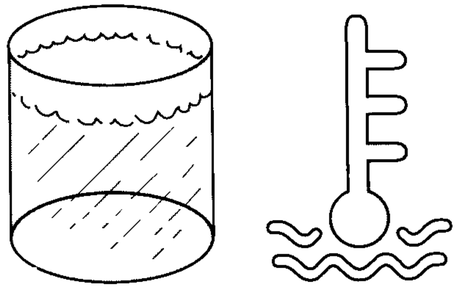

Zadržovací prostředky pro děti firmy Ford

⚠ **Pozor!** Bezpečnostní sedačky pro děti nebo batolata pro montáž na přední sedadlo proti směru jízdy nesmí být používány, protože to zvětšuje nebezpečí zranění dítěte v případě nafouknutí bezpečnostního vaku na straně spolujezdce.

Při použití bezpečnostních sedaček pro děti nebo batolata je zapotřebí vždy dbát instrukcí výrobce.

⚠ **Pozor!** Z důvodu nebezpečí zranění při nehodách nesmí být děti nikdy přepravovány na klíně spolucestujících.

Děti mladší 12 let nebo menší než 150 cm musí být zabezpečeny pomocí speciálních zadržovacích prostředků pro děti, jako jsou např. bezpečnostní sedačky pro batolata, bezpečnostní sedačky pro děti nebo dětský polštář na zadním sedadle nebo předním sedadle pro spolujezdce.

Společně s bezpečnostním pásem pro dospělé osoby pomáhají tyto zadržovací prostředky poskytovat maximální bezpečnost pro děti.

Výběr sedaček schválených podle směrnic ECE jsou k dostání u Vašeho prodejce vozů Ford.

Použitý zadržovací prostředek závisí na věku a váze dítěte:

- **Bezpečnostní sedačka pro batolata** pro montáž proti směru jízdy na zadní sedadlo nabízí nejlepší ochranu pro děti přibližně do věku 8 měsíců a o váze nepřesahující 10 kg.

Zadržovací prostředky pro děti jsou zobrazeny ve směru jízdy.

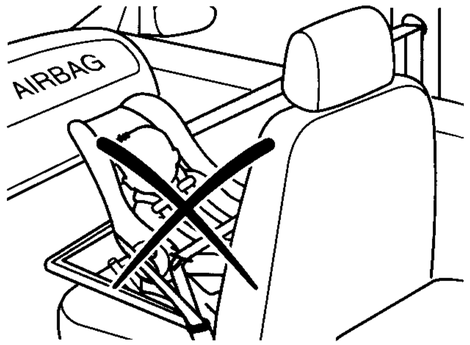

bezpečnostní sedačka pro batolata

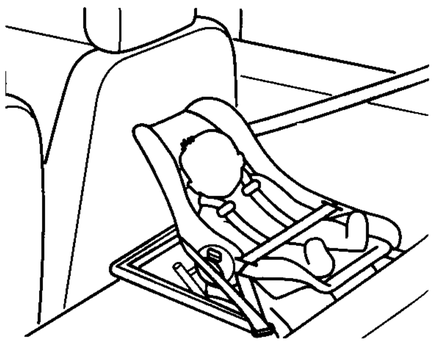

- Děti ve věku přibližně do 4 let a o váze mezi 9 a 18 kg je třeba přepravovat v **bezpečnostních sedačkách pro děti** na zadních sedadlech.

bezpečnostní sedačka pro děti

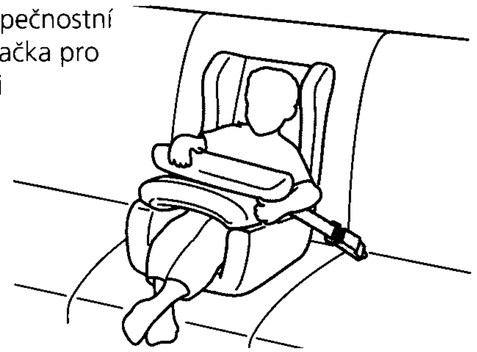

- Děti ve věku mezi 4 a 11 lety a o váze mezi 15 a 36 kg musí používat **dětský polštář** na zadních sedadlech. Zvýšená poloha sezení zajišťuje, aby bezpečnostní pásy pro dospělé osoby mohly být správně vedeny přes střed ramene místo kolem krku, spodní pás přiléhal těsně na hýždě místo přes břicho.

dětský polštář

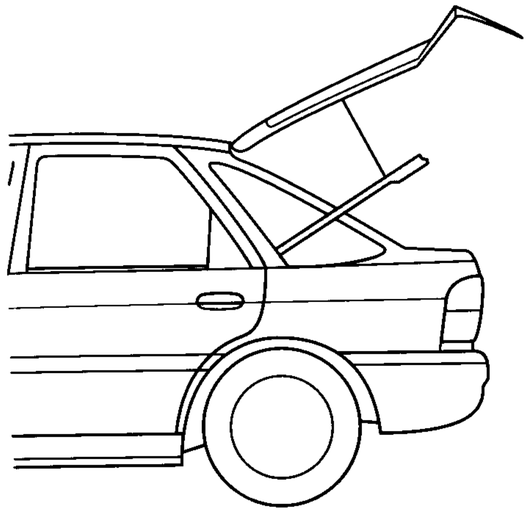

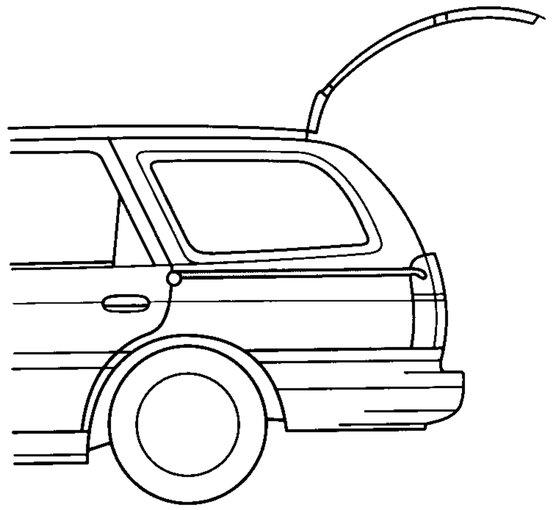

Zakrytí zavazadlového prostoru (pouze modely se splývavou zádí)

- **Demontáž**

  Nejdříve odpojte oba přidržovací popruhy na zadních sklopných dveřích, pak uvolněte kryt po stranách a vytáhněte jej vodorovně, aniž byste jej naklápěli.

- **Montáž**

  Kryt vložte vodorovně, vyrovnejte a zasuňte až na doraz. Připevněte přidržovací popruhy.

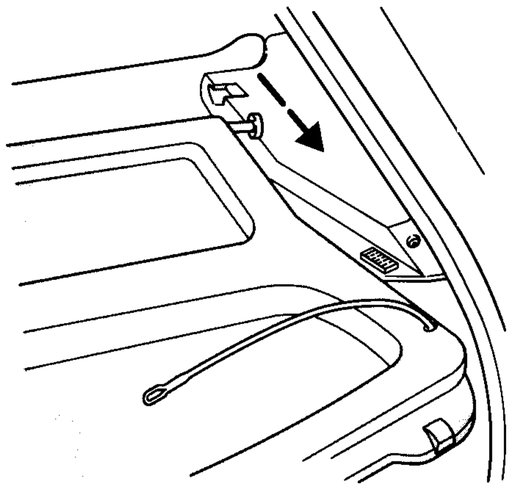

Kryt zavazadel u modelu kombi

Vytáhněte roletu vodorovně směrem dozadu a upevněte na přidržovacích poutkách po straně na sloupcích dveří.

Kryt může být demontován zatlačením obou konců držáku dovnitř.

Osvětlení zavazadlového prostoru

Zapne se automaticky při otevření zavazadlového prostoru.

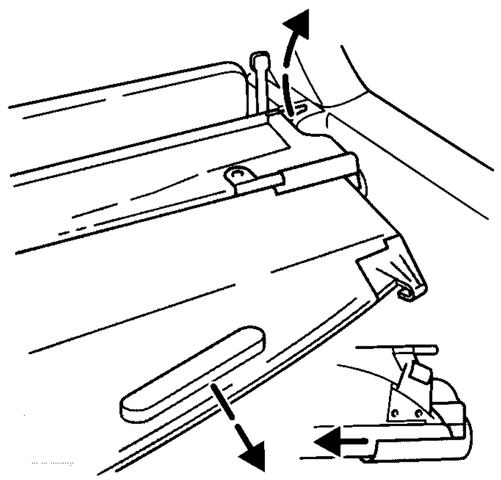

Ochranný kryt úložného prostoru

Pro model kombi jsou k dostání dva rozdílné ochranné kryty úložného prostoru originální od firmy Ford jako pevné oddělení zavazadlového prostoru.

Krátký ochranný kryt úložného prostoru sahající od střechy po horní okraj zadních sedadel.

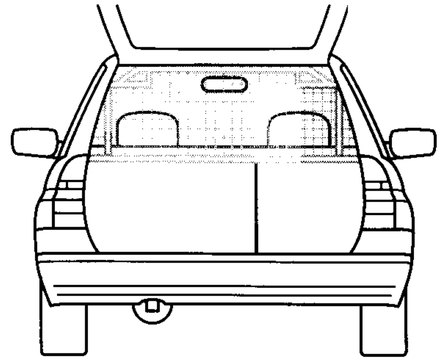

Úplný ochranný kryt úložného prostoru sahající od střechy až po podlahu úložného prostoru. Tento kryt umožňuje montáž podélných rámů za účelem rozdělení úložného prostoru do samostatných částí různé velikosti.

Model se splývavou zádí může být rovněž vybaven úplným ochranným krytem úložného prostoru firmy Ford (bez podélných rámů).

Poznámka: Všechny kryty mohou být snadno instalovány a demontovány.

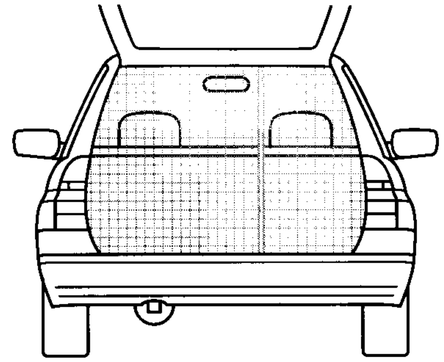

Síť zavazadlového prostoru

Síť připevněná k podlaze napomáhá k zamezení posuvu zavazadel.

V podlaze se nacházejí upevňovací otvory pro montáž odpovídajících příchytek.

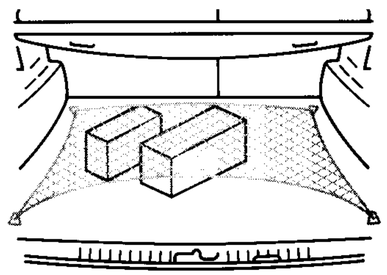

Oddělovací stěna pro model Express

Jako příslušenství je k dostání oddělovací stěna. Závitové otvory ve sloupcích za předními sedadly umožňují jednoduchou instalaci a demontáž.

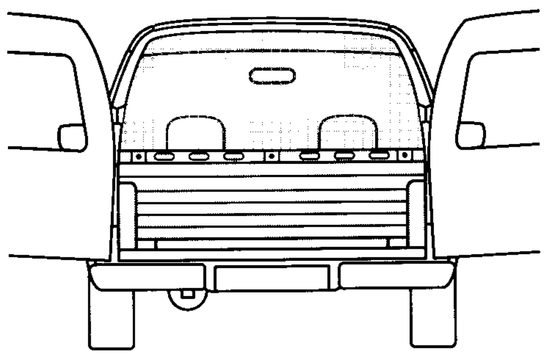

Výstražný trojúhelník a lékárnička - limuzína

Upevňovací pásek je připevněn k levému nebo pravému panelu v zavazadlovém prostoru.

Výstražný trojúhelník a lékárnička mohou být zajištěny pomocí pásku Velcro pro zamezení jejich posouvání v kabrioletu.

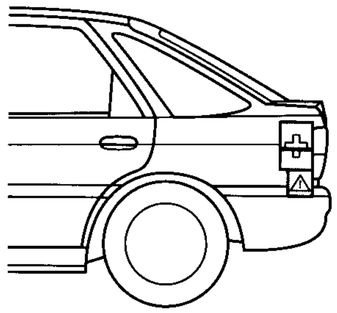

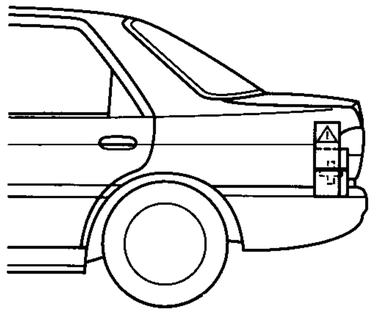

Výstražný trojúhelník - kombi

Prostor pro výstražný trojúhelník se nachází pod zadní podlahovou deskou vedle rezervního kola. Viz kapitola „Výměna kola".

Lékárnička - kombi

Prostor pro umístění lékárničky se nachází v zavazadlovém prostoru na levé straně u zadních světel. Otevírá se sklopením krytu.

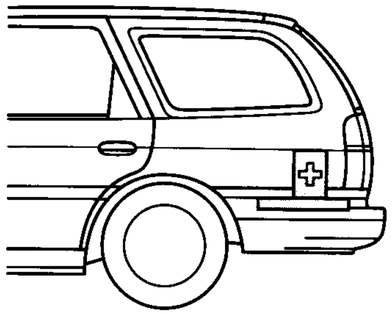

Zvětšení úložného prostoru

Pozor! Umístěte zavazadla a jiné předměty v zavazadlovém prostoru co nejblíže k opěradlům a co nejníže. Jízda s otevřenými zadními sklopnými dveřmi (např. pro převážení neskladných předmětů) není dovolena, poněvadž dochází k nasávání výfukových plynů do vnitřního prostoru vozu.

- **Sklopení opěradla zadních sedadel dopředu**

  Zatáhněte za příslušný odjišťovací knoflík po stranách zavazadlového prostoru a podle potřeb sklopte jednu nebo obě části opěradla zadního sedadla dopředu.

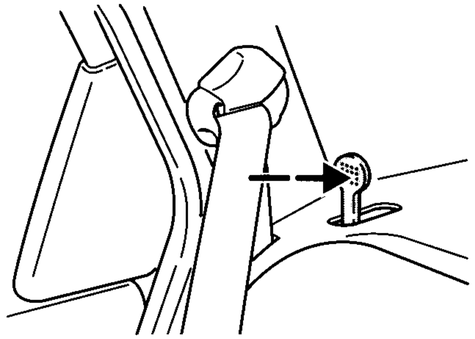

- **Sklopení opěradla zadního sedadla dopředu - Notchback**

  Opěradlo zadního sedadla může být uvolněno pouze ze zavazadlového prostoru. Otevřete zadní sklopné dveře a zatáhněte za odjišťovací knoflíky po stranách.

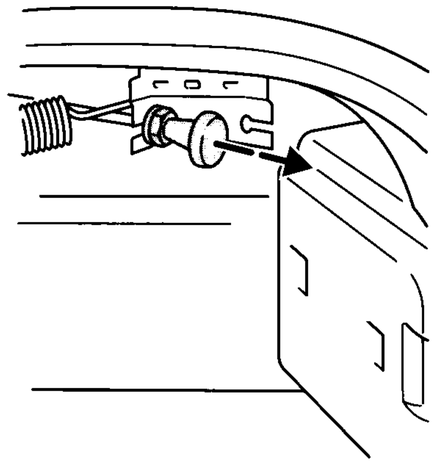

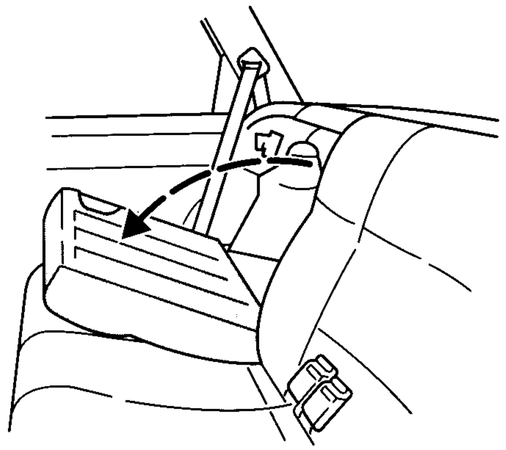

- **Sklopení čalounění sedadla dopředu**

  Pokud je požadována úplně rovná ložná plocha, zvedněte čalounění sedadla za boční smyčky a sklopte je dopředu. Pak překlopte opěradlo.

  Zadní opěrky hlavy je zapotřebí napřed demontovat.

  Upozornění: Při sklápění zpět dbejte na to, aby nedošlo k sevření bezpečnostních pásů. Opěradla zatlačte pevně do zámku.

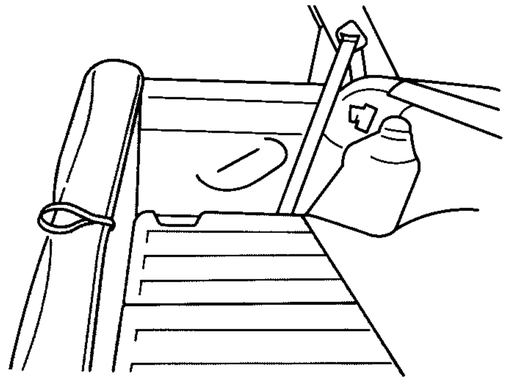

- **Sklopení opěradla zadního sedadla u kabrioletu**

  Aby byl zavazadlový prostor zajištěn, když je skládací střecha otevřená, může být opěradlo zadního sedadla odjištěno pouze zevnitř zavazadlového prostoru zatažením za odjišťovací knoflík

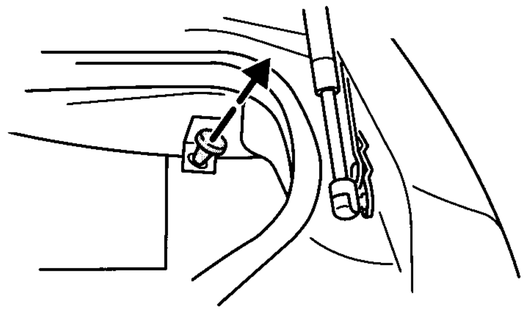

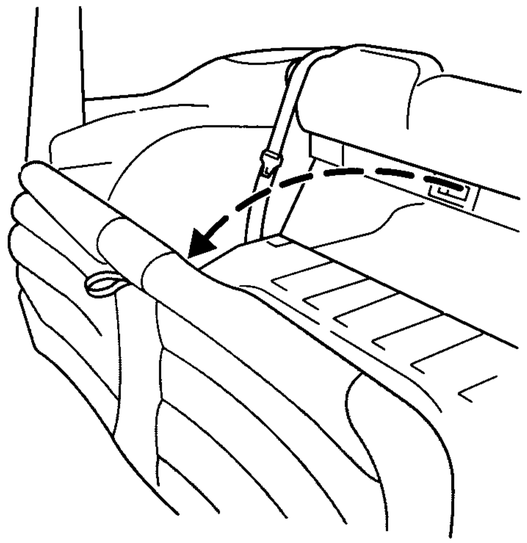

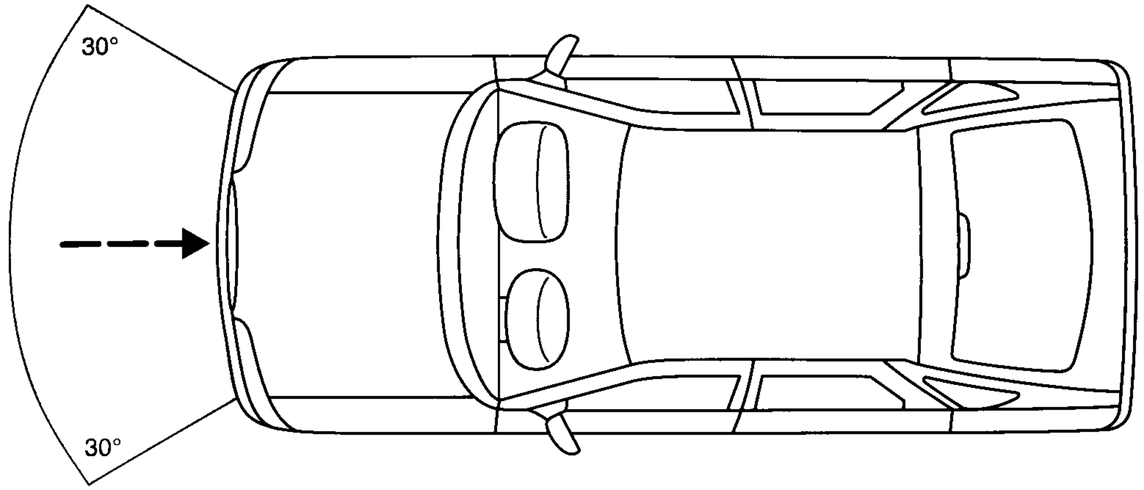

Funkce

Bezpečnostní vzduchový vak v kombinaci s bezpečnostními pásy snižuje nebezpečí těžkých zranění v případě čelních nárazů.

Systém vzduchového vaku je aktivován **při** větších **nárazech**, které jsou buď **čelní** nebo s úhlem nárazu **do 30°** zleva nebo zprava. Vzduchový vak se během srážky nafoukne během několika milisekund. Jakmile se hlava a horní část těla osoby na předním sedadle dotknou vzduchového vaku, plyn uniká a tím zpomaluje dopředný pohyb hlavy a horní části těla osob(y) na předním sedadle.

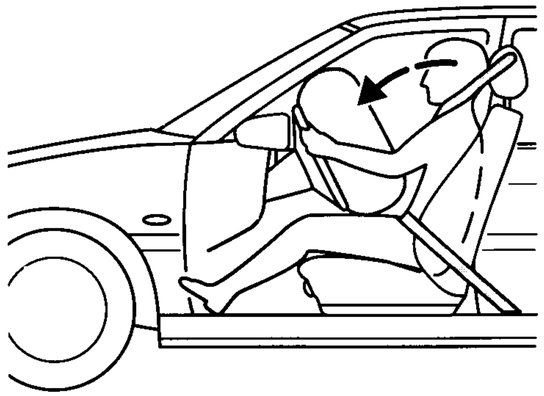

Systém bezpečnostního vzduchového vaku není aktivován při menších nárazech, bočních nárazech nebo při nárazech zezadu, nebo když dojde k převrácení vozu.

Sedadlo a opěradlo musí být správně nastaveny, aby byl bezpečnostní vzduchový vak optimálně účinný: sedadlo by mělo být nastaveno tak, aby volant mohl být uchopen mírně ohnutými pažemi. Toto je ideální poloha pro jízdu a pomáhá snižovat nebezpečí zranění v důsledku sezení příliš blízko u nafouknutého vzduchového vaku.

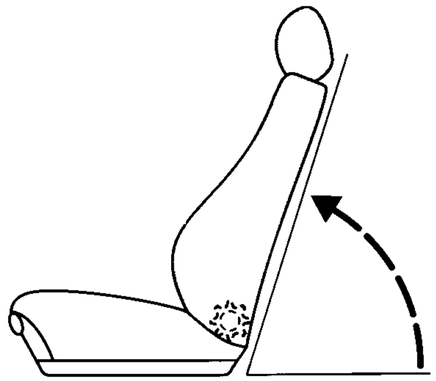

Spolujezdec je účinně chráněn bezpečnostním vzduchovým vakem spolujezdce pouze tehdy, pokud rovněž sedí v co nejvzpřímenější poloze.

Vzduchový vak

⚠ **Pozor!** Bezpečnostní pásy musí být vždy zapnuty a musí být zajištěna dostatečná vzdálenost mezi řidičem a volantem, neboť pouze při upnutých pásech udržují pásové svěrky a napínáky pásu tělo v takové poloze, ve které vzduchový vak působí nejefektivněji.

⚠ **Pozor!** Sedačka pro děti nebo batolata nesmí být namontována na sedadle spolujezdce proti směru jízdy, protože toto zvyšuje nebezpečí zranění dítěte, jestliže je uveden do činnosti vzduchový vak na straně spolujezdce.

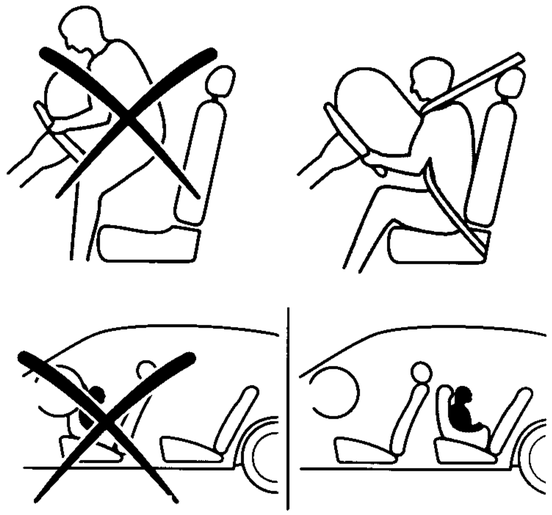

Systém

Systém vzduchového vaku sestává:

- z nylonových nafukovacích vaků (vzduchových vaků) s generátorem plynu, který je ukryt pod nárazovou plochou volantu a v oblasti spolujezdce za přístrojovou deskou;
- napínáků bezpečnostních pásů s plynovou patronou;
- z elektronické kontrolní a diagnostické jednotky (nárazového čidla) za přístrojovou deskou a kontrolky na přístroj. desce.

Při nafouknutí vzduchového vaku a aktivaci napínáků bezpečnostních pásů se uvolňuje plyn, který sestává především z nejedovatého kysličníku uhličitého a dusíku.

Upozornění: Při čištění střední vložky volantu používáme pouze navlhčený a nikdy ne mokrý hadr.

⚠ **Pozor!** Opravy volantu, sloupku řízení a systému vzduchového vaku nechte provádět pouze řádně zaškoleným mechanikem. Může dojít ke zranění v důsledku neúmyslné aktivace vzduch. vaku. Vaše spec opravna vozů Ford má mechaniky, kteří byli pečlivě zaškoleni pro servis Vašeho vozu.

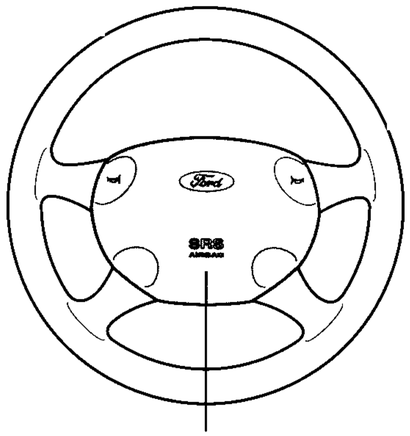

Supplementary **R**estraint **S**ystem
(doplňkový zadržovací systém)

Nikdy nic neupevňujeme na nebo nad prostor, za kterým jsou umístěny bezpečnostní vzduchové vaky.

Kontrolka vzduchového vaku

Po přepnutí do polohy **II** spínací skříňky se rozsvítí přibližně na 5 sekund kontrolka na přístrojové desce, která signalizuje, že systém je funkční.

Jestliže se kontrolka nerozsvítí, zůstane svítit nebo když svítí přerušovaně nebo trvale během jízdy, znamená to, že došlo k poruše. Pro Vaši vlastní bezpečnost si nechejte systém překontrolovat ve spec. dílně vozů Ford.

Upozornění: Výrobce vzduchových vaků instalovaných do těchto vozů doporučuje výměnu vzduchového vaku po 15 letech. Poté může rozpínavý plyn zestárnout a nastat zhoršení účinnosti vzduchového vaku.

Pokud máte pochybnosti ohledně stáří Vašeho vozu/vzduchového vaku, Váš prodejce vozů Ford Vám rád poslouží se zjištěním roku výroby vozu.

Systém vzduchového vaku by měl být likvidován pouze autorizovanou odbornou dílnou.

Upozornění: Při opětovném prodeji vozu je bezpodmínečně nutné předat návod k obsluze kupujícímu. Tento je integrovanou součástí homologace a patří k vozu.

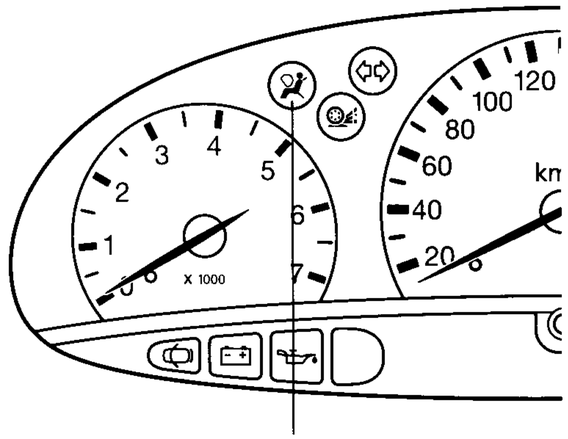

kontrolka vzduchového vaku

Střecha kabrioletu

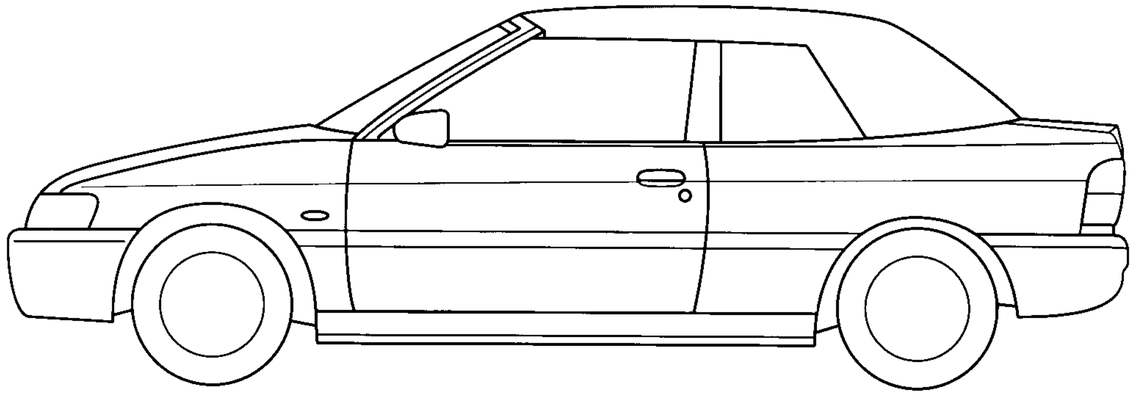

Důležitá upozornění pro ručně a elektricky ovládané skládací střechy:

- Z bezpečnostních důvodů smí být střecha otevírána a zavírána pouze, je-li vůz v klidu.
- Aby se zamezilo poškrábání střechy a zadního okna, otevírejte skládací střechu pouze, je-li čistá.
- Nenechávejte střechu nepřetržitě složenou déle než týden, aby v místech skladu nedošlo ke změnám barvy střechovice a ke ztížení zavírání střechy.
- Pokud nebude vůz delší dobu používán, může být za účelem ochrany proti nečistotám a prachu použit transportní ochranný kryt skládací střechy (podle instalované výbavy).
- Před skládáním střechy odstraňte všechny předměty z dosedací plochy střechy a zavřete zavazadlový prostor.

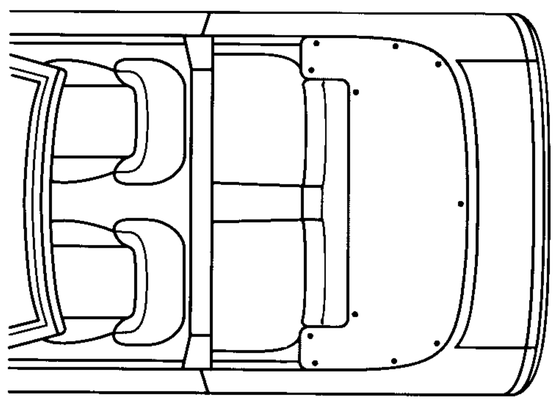

Ručně ovládaná střecha

- **Odjištění střechy**

Na obou stranách střechy odjistěte palcem směrem nahoru zajišťovací třmeny a podržte je v této poloze během sklápění aretační páky směrem dolů.

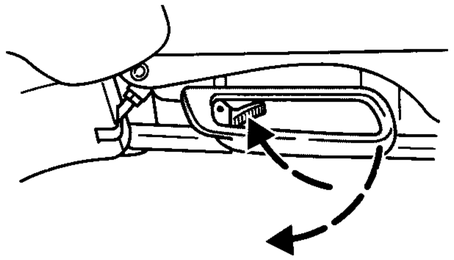

Sklopte obě aretační páky dolů, až se dostane háček západky do odjištěné polohy, pak zatlačte obě páky opět nahoru.

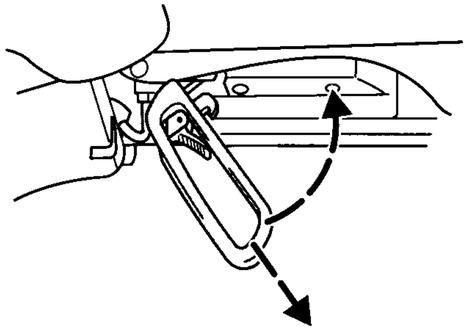

- **Otevření střechy**

Před složením střechy odstraňte všechny předměty z dosedací plochy střechy. Vytáhněte ochranný kryt ze zavazadlového prostoru za opěradlem zadního sedadla. Nadzvedněte střechu vpředu a složte ji dozadu.

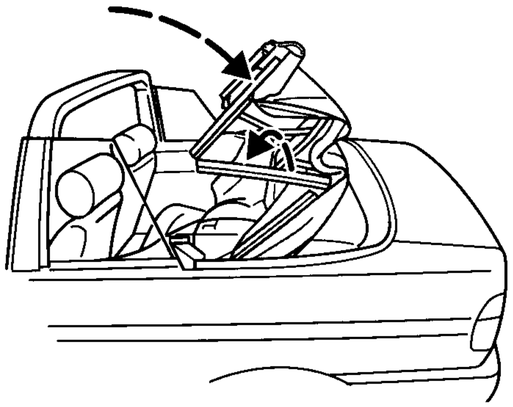

- **Zajištění složené střechy**

Na obou stranách zatlačte na otočný rám, až závěrný mechanizmus zapadne se slyšitelným klapnutím.

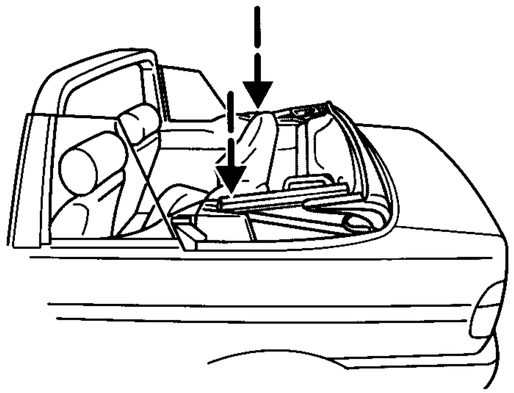

- **Zajištění ochranného obalu**

Ochranný obal složíme dozadu a přetáhneme jej přes střechu. Obal vypneme a zabezpečíme jej, přitom postupujeme od středu směrem ven.

Upozornění: Při jízdě s otevřenou střechou doporučujeme přetáhnout obal střechy za účelem ochrany střechy proti prachu a nečistotám.

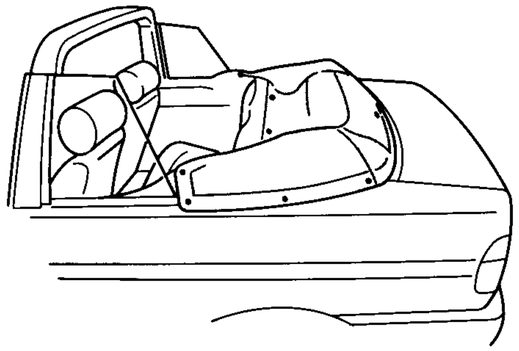

- **Clona proti větru**

Pro snížení průvanu a hluku způsobovaného větrem může být nainstalována clona proti větru na přesouvací lištu a pod ochranný kryt.

Návod na instalaci je přiložen.

Skládací střecha může být uzavřena bez demontáže clony proti větru.

Vhodnou, snadno instalovatelnou clonu proti větru lze obdržet u Vašeho prodejce vozů Ford

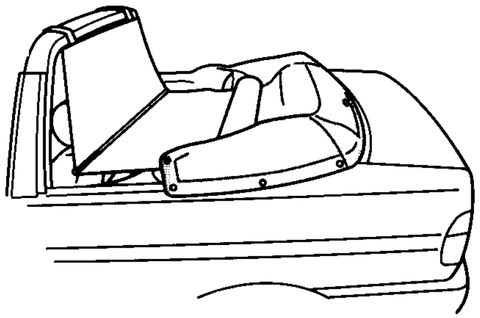

- **Zavření střechy**

Rozepneme spínací knoflíky jednotlivě jeden po druhém a sejmeme ochranný obal. Ochranný obal uložíme v zavazadlovém prostoru a přitom se vyhýbáme kontaktu se špinavými předměty.

Pak zatáhneme směrem dopředu odjišťovací páčky postupně na obou stranách. Po uvolnění obou stran pomalu natáhneme střechu dopředu, až zapadne na určeném místě.

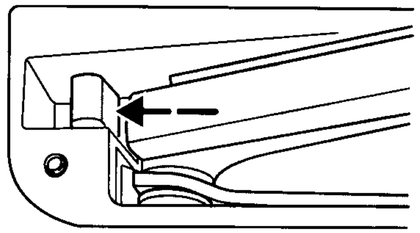

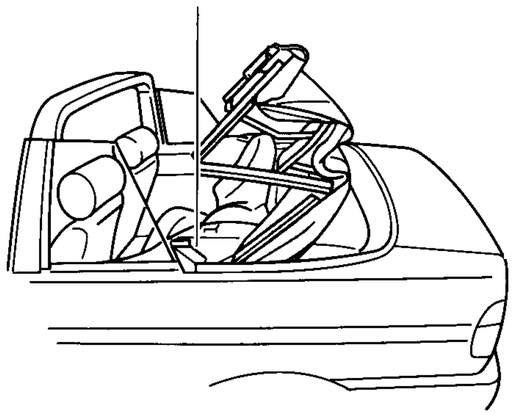

Zajištění střechy

Zvedněte zajišťovací třmeny a sklopte kliku dolů a posuňte co nejvíce dopředu na jedné straně střechy, až jeden bod háčku se zachytne do závěsné desky. Stáhněte obě závěrné kliky dolů a zatlačte je dopředu, až záchytné háčky zapadnou do protikusu. Pak sklopte obě kliky až na doraz.

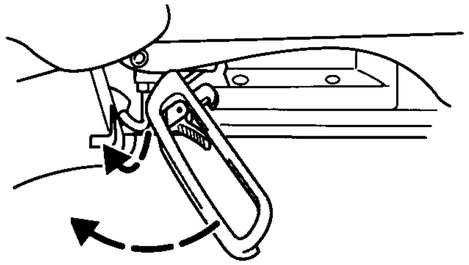

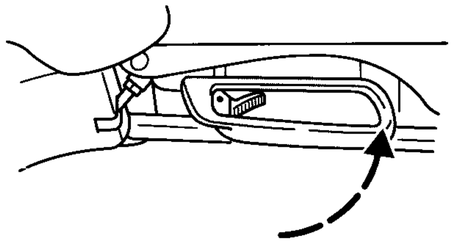

Elektrohydraulicky ovládaná střecha

⚠ **Pozor!** Aby nedošlo ke zranění, nedotýkejte se pákoví během ovládání střechy.

- **Otevření střechy**

Odjistěte pojistku přední aretační páky a silně zatlačte obě kliky dolů, aby se postavily proti záchytným háčkům, pak je zvedněte opět nahoru.

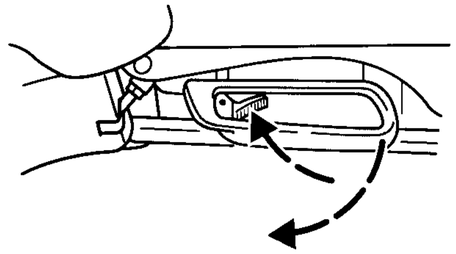

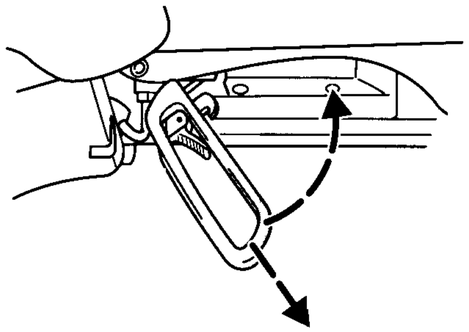

Otočte klíčkem ve spínací skříňce do polohy II

(Střecha je ovládána pouze v této poloze)

Podržte spínač na středním panelu ve stisknuté poloze, dokud není střecha úplně otevřena.

Manipulace se střechou není možná při běžícím motoru.

- **Zabezpečení ochranného krytu**

Dle popisu na straně 64.

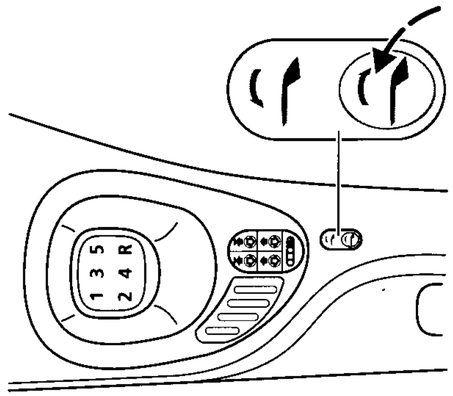

Střecha kabrioletu

- **Uzavření střechy**

  Uvolněte jednotlivě příchytky a sejměte ochranný kryt. Uschovejte kryt v zavazadlovém prostoru. Přitom dbejte, aby nepřišel do kontaktu se špinavými předměty.

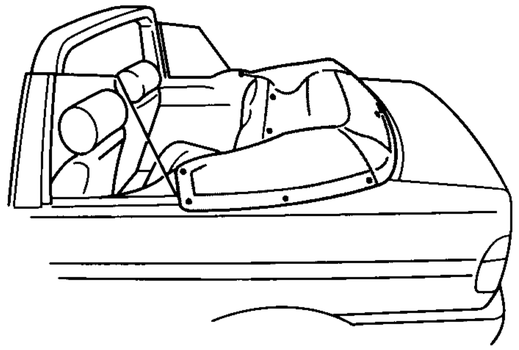

Otočte klíčkem ve spínací skříňce do polohy II
(Střecha je ovládána pouze v této poloze.)

Podržte spínač na středním panelu stisknutý, dokud není střecha uzavřena.

Manipulace se střechou není možná při běžícím motoru.

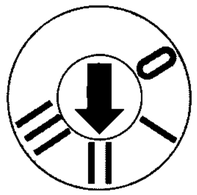

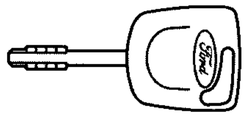

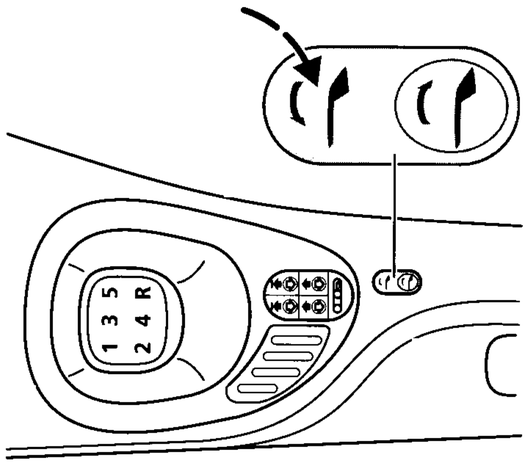

Zatlačte obě aretační kliky dopředu, dokud záchytné háčky nezapadnou do protikusu. Pak sklopte obě kliky až na doraz.

Upozornění: Střecha nemůže být omylem uvedena do činnosti s připnutým ochranným krytem.

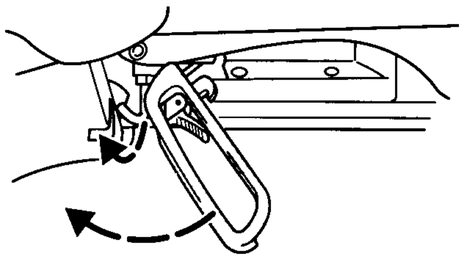

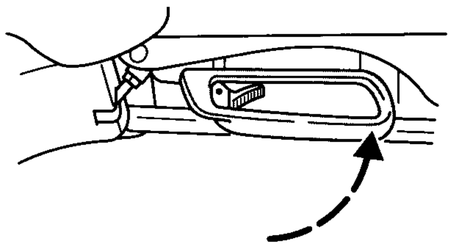

Manuální zavření elektricky ovládané střechy

V případě závady na systému elektrického/hydraulického ovládání střechy je také možné střechu uzavřít ručně.

Napřed odstraňte ochranný kryt a uložte jej do zavazadlového prostoru. Pak sejměte kryt hydraulického čerpadla v levé části zavazadlového prostoru a otočte šroub ve tvaru T úplně doleva. Zavřete víko zavazadlového prostoru.

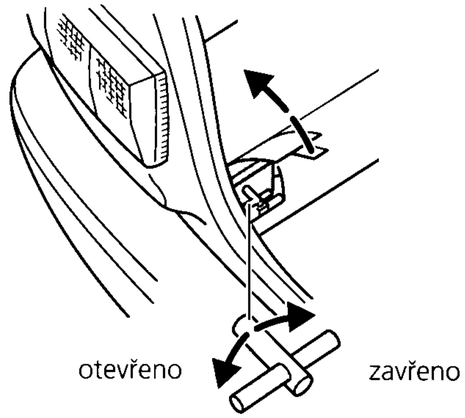

- **Za pomoci druhé osoby**

  Na obou stranách pomalu přetahujte střechu směrem dopředu až na dosedací plochu

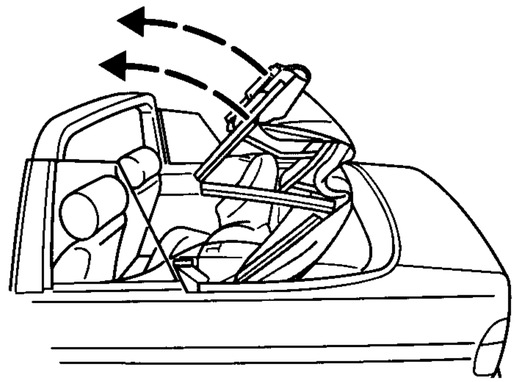

- **Pokud jste sami**

  Podržte rám střechy oběma rukama, zvedněte jej a pak jej zatlačte silně pravou rukou směrem dopředu.

  Upevněte oba záchytné háky a sklopte páky až na doraz. Otočte šroubem tvaru T na tělese čerpadla na doraz ve směru hodinových ručiček a nasaďte víčko.

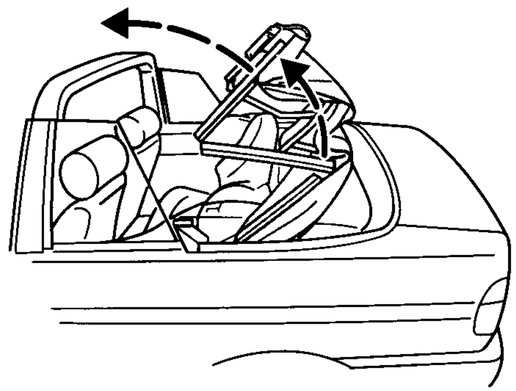

Manuální otevření elektricky ovládané střechy

Elektricky ovládnaná střecha může být otevřena manuálně stejným postupem, avšak v obráceném pořadí.

Startování

Pro lepší přehled jsou jednotlivé postupy při startování uvedeny ve formě tabulky. Označte si postup při startování vhodný pro Váš motor.

⚠ **Pozor!** Jestliže motor nenaskočí, věnujte pozornost instrukcím ohledně bezpečnostního spínače vstřikování paliva na straně 99.

Startování vozu s automatickou převodovkou

Motor lze nastartovat jen tehdy, je-li volič převodů v poloze **N** nebo **P**.

Studený motor běží po nastartování s vyššími volnoběžnými otáčkami. To způsobuje při zařazení rychlostních stupňů **R**,**D** nebo **L** tendenci vozu k „plížení"

⚠ **Pozor!** Před zařazením rychlostního stupně sešlápneme nožní brzdu. V opačném případě by se mohl vůz samovolně rozjet v důsledku tření v automatické převodovce.

Varianta motoru	Provozní stav motoru		
	Studený motor	**Teplý motor**	**Přeplavený motor**
Vůz s motorem se vstřikováním benzínu	• Sešlápneme spojkový pedál a motor startujeme **bez** sešlápnutí plynového pedálu. • Jestliže motor během 5 sekund nenaskočí, chvíli počkáme a startování opakujeme. • Pokud motor po **třech** startovacích pokusech nenaskočí, počkáme 10 sekund a startujeme podle pokynu pro „přeplavený motor". Při teplotách pod -25 °C sešlápneme do 1/4 až 1/2 plynový pedál.	• Plně sešlápneme spojkový pedál a startujeme motor **bez** sešlápnutí plynového pedálu. • Jestliže motor během 5 sekund nenaskočí, chvíli počkáme a startování opakujeme. • Pokud motor po **třech** startovacích pokusech nenaskočí, počkáme 10 sekund a startujeme podle pokynů uvedených pod „Přeplavený motor".	• Sešlápneme plně spojkový pedál a pomalu sešlápneme **úplně** plynový pedál, podržíme jej v této poloze a startujeme motor. • Jestliže motor nenaskočí, opakujeme startování podle pokynů uvedených pod „Teplý motor".
Vůz se vznětovým motorem (diesel)	• Sešlápneme úplně spojkový pedál bez sešlápnutí plynového pedálu. • Klíčkem ve spínací skříňce otočíme do **polohy II**	• Kontrolka žhavení se musí rozsvítit a opět zhasnout před startováním. • Při teplotách pod -15 °C bude zapotřebí delší startovací fáze, než se dosáhnou volnoběžné otáčky. Doporučuje se dodatečné nahřívdní pro opakované startování za těchto povětrnostních podmínek.	—

Všeobecně ke startování

Startování

Startér spustíme otočením klíčku spínací skříňky zapalování ve směru hodinových ručiček. Startér nespouštíme na dobu delší než přibližně 5 sekund nebo 20 sekund u vozů s motorem diesel.

Pokud musí být startér spuštěn více než jednou, musíme vrátit klíček zapalování do polohy **I** nebo **0**.

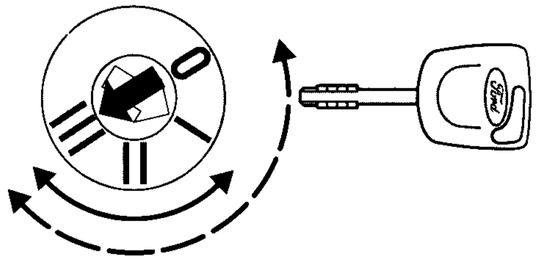

Omezovač otáček motoru

Otáčky motoru jsou elektronicky omezeny za účelem ochrany motoru.

U vozů s automatickou převodovkou jsou navíc omezeny volnoběžné otáčky motoru.

Zážehové (benzinové) motory

Pokud byla odpojena baterie, můžeme pak u vozu zjistit některé neobvyklé jízdní vlastnosti po dobu zhruba 8 km po opětovném připojení baterie.

K tomuto dochází z důvodu opětovného automatického přizpůsobování řídícího systému motoru na daný motor a nemusíte tomu věnovat žádnou pozornost.

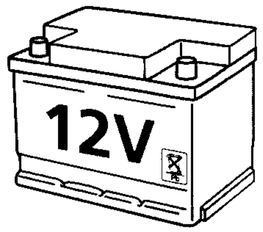

Vypnutí turbomotoru

Uvolněte plynový pedál. Vyčkejte, až motor dosáhl volnoběžných otáček, pak motor vypněte.

Jestliže bude motor vypnut ve vysokých otáčkách turbodmychadla, bude se turbodmychadlo otáčet i po poklesu tlaku oleje motoru na nulu. Následkem toho dojde k předčasnému opotřebení ložisek turbodmychadla

Napřed nechte klesnout otáčky na volnoběžné otáčky ...

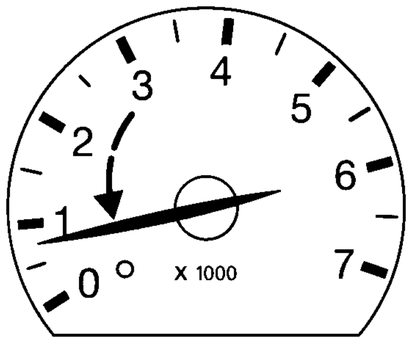

... a nikdy nesešlapujte plynový pedál.

Dvouokruhová brzdová soustava

Váš vůz je vybaven diagonálně dělenou dvouokruhovou brzdovou soustavou. Na předních kolech jsou instalovány kotoučové brzdy a na zadních kolech bubnové brzdy. Jestliže dojde k závadě na jednom brzdovém okruhu, druhý zůstane v činnosti.

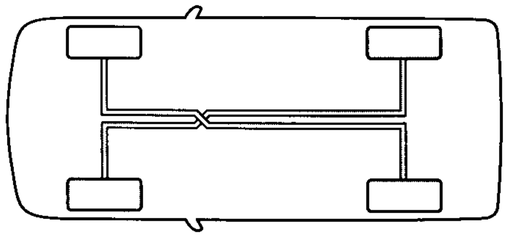

Pozor! Pokud k tomuto dojde, budete muset vynaložit větší sílu na brzdový pedál a zajistit větší odstup od vozů před Vámi z důvodu zvětšené brzdné vzdálenosti. Zajeďte přímo do spec. dílny vozů Ford a nechte si závadu okamžitě opravit.

Kotoučové brzdy

Mokré brzdy snižují účinnost brzdění. Po vyjetí z mycí linky aut, při silném dešti nebo při jízdě v rozbředlém sněhu občas lehce během jízdy sešlápněte brzdový pedál, abyste vodní film na brzdách vysušili.

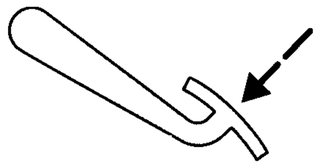

Brzdová kapalina

Jestliže nezhasne kontrolka nízké hladiny brzdové kapaliny při uvolněné ruční brzdě, je signalizován nedostatek brzdové kapaliny.

Pozor! Ihned doplňte brzdovou kapalinu v zásobní nádržce až po značku „MAX" a brzdovou soustavu nechte překontrolovat ve spec. dílně vozů Ford.

kontrolka nízké hladiny brzdové kapaliny

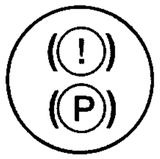

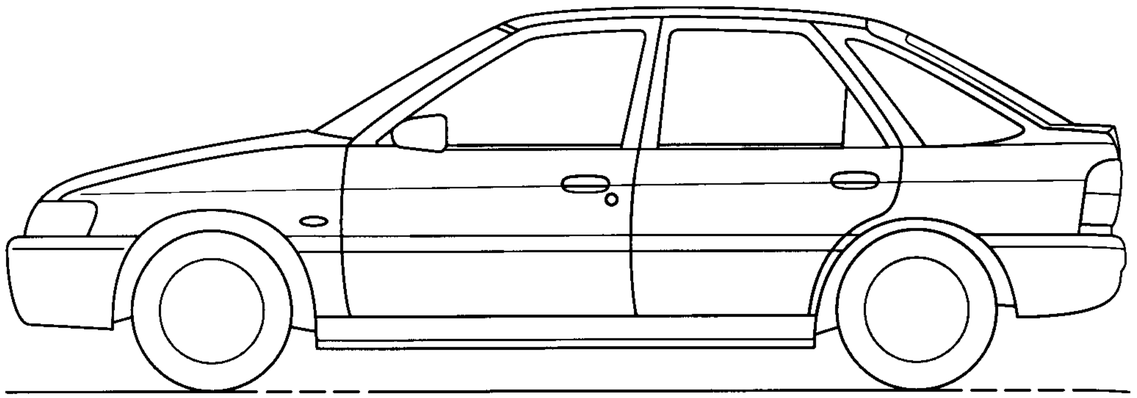

Antiblokovací brzdový systém (ABS)

Antiblokovací brzdový systém rozpozná rozdíly v otáčkách kol a zamezí jejich zablokování dokonce i při intenzívním brzdění. V důsledku toho vůz zůstává ovladatelný, takže Vám umožňuje vyhnout se překážkám.

Funkce antiblokovacího brzdového systému (ABS)

Antiblokovací brzdový systém není ve funkci během normálního brzdění. Uvádí se do činnosti teprve tehdy, když zjistí rozdíly v otáčkách kol, které jsou prvním příznakem zablokování kol. Jeho funkce se projevuje pulzováním brzdového pedálu

brzdový pedál

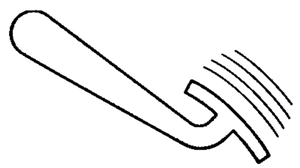

⚠ **Pozor!** U vozů vybavených antiblokovacím brzdovým systémem se může každá změna ve výšce závěsů kol negativně projevit na brzdění.

Dvě důležitá pravidla při brzdění s ABS v nouzových situacích:

Správné brzdění s ABS

- V nouzový situacích sešlápneme plnou silou nepřetržitě brzdový pedál společně s pedálem spojky. Systém ABS bude aktivován okamžitě po zahájení intenzívního brzdění a umožní Vám zachovat ovládání vozu v závislosti na silničních podmínkách.
- Doporučujeme Vám, abyste se s touto technikou brzdění obeznámili a v žádném případě nepodstupovali zbytečné riziko.

⚠ **Pozor!** Pomocí brzdového systému ABS je sice brzdná dráha optimalizována, avšak v závislosti na stavu vozovky není vždy kratší. Brzdový systém ABS není tedy schopen odvrátit důsledky příliš malé bezpečnostní vzdálenosti, překročení rychlosti v zatáčkách nebo nebezpečí v důsledku akvaplaninku.

1.
Okamžitě sešlápneme veškerou silou nepřetržitě brzdový a spojkový pedál.

2.
Řízením vozu se vyhneme překážce. Navzdory intenzívnímu brzdění zůstává Váš vůz ovladatelný.

Systém řízení prokluzu kol

Funkce

Systém řízení prokluzu kol (**B**rake **T**raction **C**ontrol **S**ystem - BTSC) zamezuje protočení hnacích kol během akcelerace až do rychlosti 40 km/h.

Jakmile jedno z hnacích kol začne prokluzovat z důvodu nedostatečné přilnavosti mezi pneumatikou a povrchem vozovky, systém BTSC společně se systémem ABS sníží rozdíl točivých momentů mezi koly

K tomuto dochází například při akceleraci na kluzkém povrchu vozovky nebo na měkkém terénu nebo při rozjezdu do kopce.

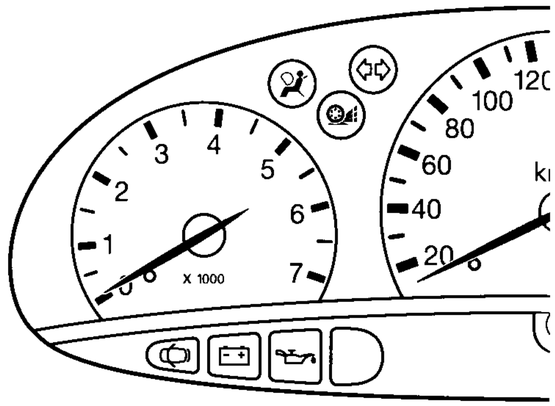

Pozor! Neměli byste podstupovat při jízdě zbytečná rizika z důvodu bezpečnostního potenciálu systému.

Jestliže se při zapnutí zapalování krátce rozsvítí jak kontrolka BTSC, tak ABS, systém řádně funguje.

Pokud se kontrolka BTSC nerozsvítí při zapnutí zapalování nebo svítí během jízdy, došlo k poruše systému. V takovém případě můžete pokračovat v jízdě.

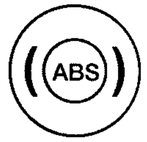

Nicméně nechejte vůz překontrolovat ve spec. dílně vozů Ford.

Automatická převodovka

Jízda s automatickou převodovkou

Escort je vybaven automatickou převodovkou s plynulou změnou převodu (CTX). I když již máte zkušenosti s automatickou převodovkou, měli byste věnovat pozornost následujícím jízdním vlastnostem a provozním výhodám:

- Při akceleraci budou otáčky vyšší než u konvenční automatické převodovky. Toto je normální a typické pro převodovky CTX umožňující nastavení na správný převod s větší přesností.
- Již nepocítíte normálně postřehnutelné přeřazení z jednoho převodu na jiný. Změny převodů jsou zcela jemné.
- Pro vyšší akceleraci sešlápněte úplně plynový pedál. Vyšší otáčky motoru a nižší převodový stupeň umožní rychlejší docílení požadovaného zrychlení vozu.
- Jestliže plynový pedál uvolníte z maximálního zrychlení, otáčky motoru se sníží nezávisle na rychlosti vozu. To je zcela normální a také značně snižuje spotřebu paliva.

⚠ **Pozor!** Nezvyšujte nadměrně otáčky motoru, když vůz stojí (nad 3 000 1/min.).

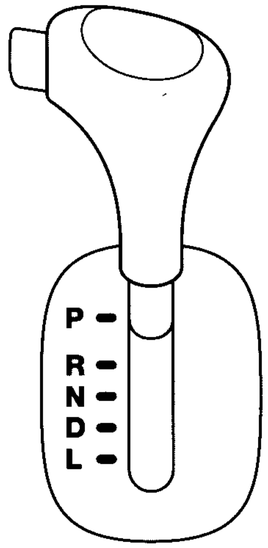

Poloha voliče převodů

P parkování

R zpátečka

N neutrál/volnoběh

D drive/jízda

L low/pomalá jízda

Poloha D

Zařaďte polohu **D** pro zcela automatické řazení rychlostí za normálních jízdních podmínek - od rozjezdu až po maximální rychlosti.

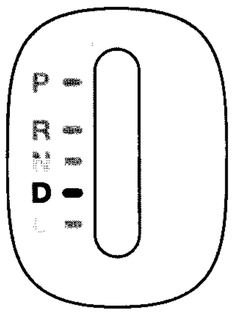

Poloha L

Tuto polohu zařaďte při jízdě v kopcovitých nebo hornatých oblastech nebo při jízdě z prudkého kopce. Poloha **L** poskytuje zvýšený brzdový účinek motoru než poloha **D**.

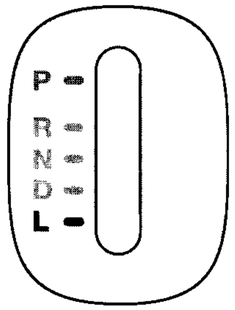

Maximální zrychlení v polohách D a L

Pro dosažení maximálního zrychlení sešlápněte úplně plynový pedál. Automatická převodovka pak zvolí optimální převod. V obou polohách je možné dosáhnout maximální rychlosti.

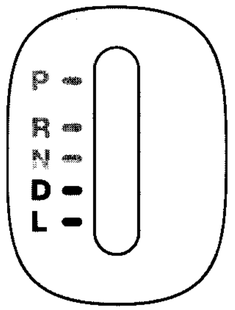

Rozjezd na písku, blátě nebo sněhu

Při rozjezdu na sněhu/ledu sešlápněte plynový pedál pouze velice mírně a snažte se, aby se Vám kola neprotáčela. Pokuste se uvolnit vůz rozkolébáním jízdou dopředu a dozadu. Za tímto účelem přeřazujte volič převodů střídavě do **D** a **R** a používejte plynový pedál co nejjemněji.

Pro zvýšení účinku přeřazujte volič převodů do **R** již tehdy, když se vůz pohybuje ještě dopředu a naopak.

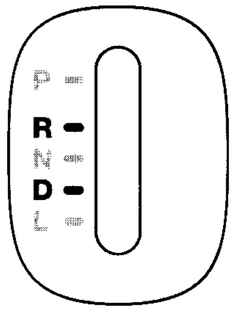

Poznámka: Aby se zamezilo nadměrnemu opotřebení převodovky při přeřazování z dopředného chodu na zpětný chod (rozhoupání), udržujte otáčky motoru co nejnižší.

⚠ **Pozor!** Je zakázáno startovat vůz vybavený automatickou převodovkou roztahováním nebo roztlačováním. Použijte startovací kabely.

Přívěs/střešní nosič

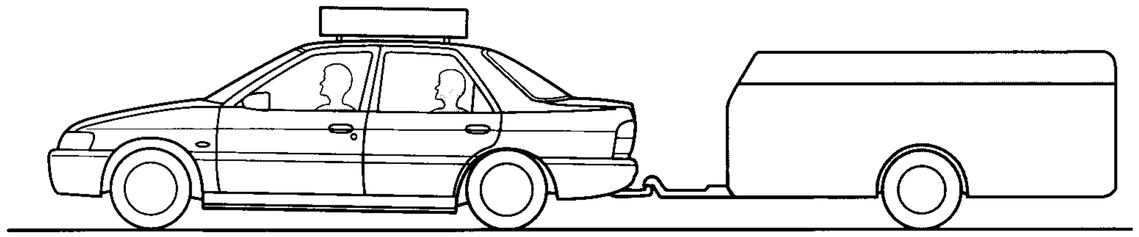

Tažení přívěsu

Dovolená maximální váha přívěsu je uvedena v některých zemích v dokladech k vozu. Pokud ne, zeptejte se na podrobnosti nejbližšího prodejce vozů Ford. U Vašeho prodejce vozů Ford naleznete výběr pevně instalovaných a snímacích závěsných zařízení a vhodnou elektrickou soupravu.

Pozor! V zájmu bezpečnosti jízdy dodržujte vždy dovolené zatížení přívěsu a povolený tlak na závěsné zařízení (50 kg).

I když je to dovoleno, nepřekračujte rychlost 100 km/h.

Nedodržení doporučeného zatížení hlavy kloubu nebo překročení maximálního mezního zatížení hlavy kloubu může zhoršit ovládání vozu. Maximální únosnost vozu a přívěsu představují technicky závazné hodnoty pro stoupání do 12% a nadmořskou výšku nad 1 000 m.

Kde je to technicky možné, je v některých zemích v dokumentech vozu uvedeno užitečné zatížení přívěsu pro stoupání do 8%.

V hornatých oblastech o nadmořské výšce nad 1 000 m snižuje řidší atmosféra výkon motoru.

Hmotnost přívěsu by proto měla být snížena dle údajů v následující tabulce při jízdě v nadmořské výšce větší než 1 000 m.

Nadmořská výška (m)	Snížení hmotnosti přívěsu (%)	
	Benzínové a naftové motory	Motory turbo-diesel
do 1000	–	–
1000 – 1500	5	7,5
1500 – 2000	10	15,0
2000 – 2500	15	22,5
2500 – 3000	20	30,0

Prudká klesání

Před prudkým klesáním zavčas zařaďte na nižší převodový stupeň. Respektujte omezenou účinnost brzdy přívěsu. Nožní brzdu používejte pouze v krátkých intervalech.

U vozů s automatickou převodovkou přesuňte páku voliče převodů do polohy **L** (pomalá jízda) při jízdě do nebo ze strmých kopců

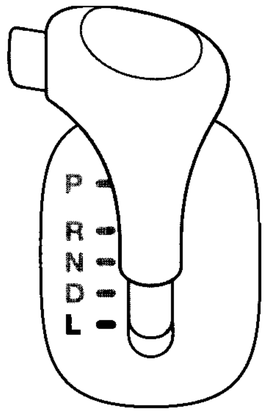

Pozor! Náběžná brzda přívěsu není řízena ABS.

Rada: Při vlečení přívěsu nebo při jízdě s těžkým nákladem v hornatých oblastech v prudkých stoupáních vypněte klimatizaci za účelem dosažení optimálního výkonu motoru.

Střešní nosič

Váš prodejce vozů Ford Vám může nabídnout kompletní systém střešních nosičů firmy Ford.

- **3-dveřové modely**

  Při montáži střešního nosiče firmy Ford odstraňte nejdříve pryžové těsnění z čela střešního lemu nad středem předních dveří a najděte upevňovací body střešního nosiče. Propíchněte ochrannou fólii zakrývající závitové otvory. Tyto jsou umístěny uprostřed nad čelními dveřmi a zadními sklopnými dveřmi.

- **4/5-dveřové modely a kombi**

  Odhrňte pryžové těsnění z přední a zadní části střešního lemu a najděte upevňovací body střešního nosiče. Tyto jsou umístěny uprostřed nad každými dveřmi.

  Propíchněte ochrannou fólii zakrývající závitové otvory.

  Další podrobnosti naleznete v návodu k montáži dodaného společně se střešním nosičem firmy Ford.

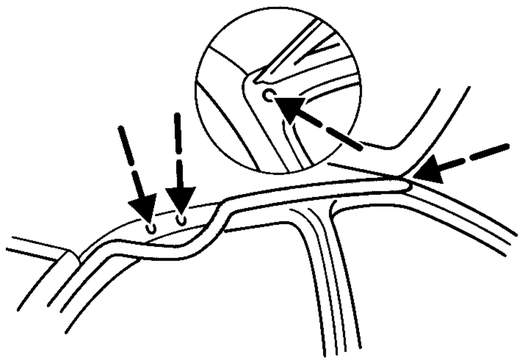

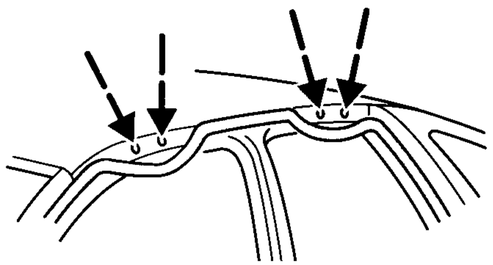

- **Kombi s integrovanými nosníky střešního nosiče**

  Vhodné originální příčné držáky Ford pro transport jízdních kol, lyží atd. jsou obsaženy v programu příslušenství firmy Ford.

  Maximální zatížení střešního nosiče je 100 kg. Zajistěte, aby náklad byl rovnoměrně rozložen na bočních a příčných lištách. Vlastní střecha nesmí být zatížena.

  Uzamykatelné příčné drážky (A) můžete obdržet od Vašeho prodejce vozů Ford.

  Pro minimalizaci hluku způsobovaného větrem, když není střešní nosič využíván, zajistěte příčné držáky ve vzdálenosti 30 cm od sebe nebo je zcela demontujte.

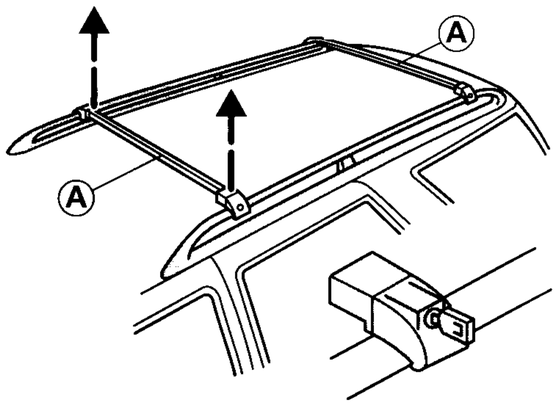

- **Kabriolet**

  Vhodný střešní nosič s příčnými držáky pro transport jízdních kol, lyží atd. je obsažen v programu příslušenství firmy Ford.

  Vyšroubujte a demontujte šroubovací zátky pomocí křížového šroubováku.

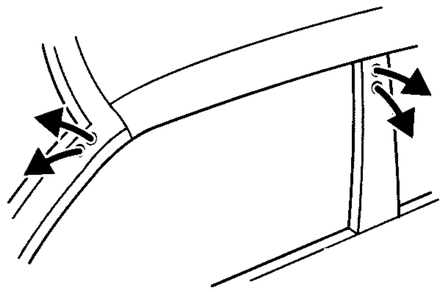

- **Jízda s naloženým střešním nosičem**

  Maximální dovolené zatížení střechy činí 75 kg (vyjma modelu kombi s integrovanými nosníky střešního nosiče). Obraťte se na Vašeho prodejce vozů Ford ohledně podrobností a omezení týkající se jízdy s přívěsem a naloženým střešním nosičem.

Pozor! Naložený střešní nosič mění těžiště vozu a aerodynamické vlastnosti. Dávejte pozor při jízdě do zatáček, při jízdě v bočním větru a při vysokých rychlostech.

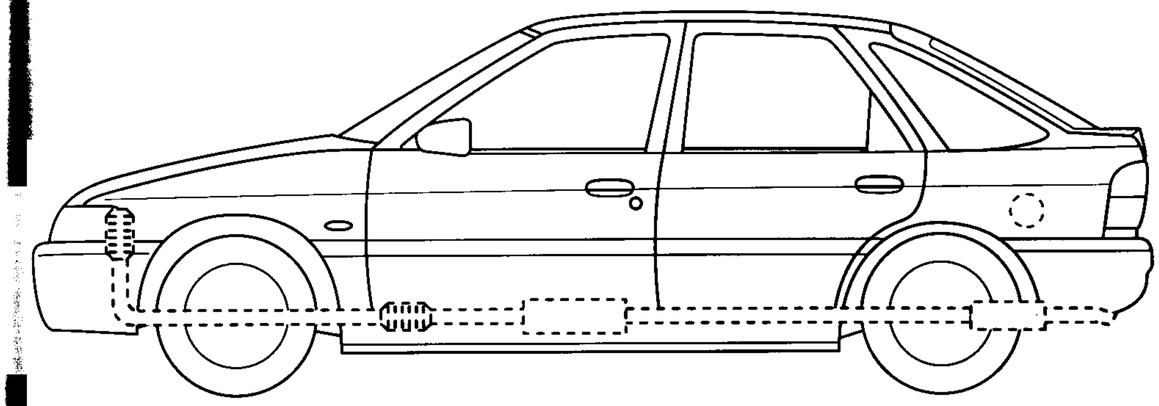

Katalyzátor

Katalyzátor je zařízení, které snižuje znečištění způsobované výfukovými plyny.

Katalyzátor se po nastartování rychle rozehřeje, aby byla zajištěna řádná funkce během zahřívání motoru.

Tankování

Má-li Váš vůz zážehový (benzínový) motor, je vybaven katalyzátorem a má zmenšený průměr plnícího hrdla nádrže, který je vhodný pouze pro tankovací pistoli pro bezolovnatý benzín.

Pozor! Tankujte vždy bezolovnatý benzín. Olovnatý benzín způsobí trvalé poškození katalyzátoru a sondy lambda (čidlo rozehřátého kyslíku ve výfukových plynech). Firma Ford nepřebírá žádnou zodpovědnost za škody způsobené použitím olovnatého benzínu. Ačkoliv tyto škody nepodléhají záruce, obraťte se ihned na nejbližší spec. dílnu vozů Ford, pokud jste omylem doplnili olovnatý benzín.

Aby nedošlo k vytečení paliva z plnícího hrdla, přestaňte tankovat při druhém automatickém vypnutí pistole benzínového čerpadla - palivová nádrž je plná. Další palivo naplní expanzní prostor palivové nádrže, což může způsobit přetékání v teplém počasí.

Jízda

Předcházejte takovým provozním stavům, při kterých se dostává nespálené nebo pouze částečně spálené palivo do katalyzátoru, obzvláště, je-li motor zahřátý na provozní teplotu.

Toto zahrnuje:

- Nevyjíždíme palivovou nádrž až do dna.
- Zamezíme zbytečně dlouhým startovacím pokusům.
- Motor nenecháváme běžet s odpojenými kabely zapalovacích svíček.
- Vozidlo netlačíme nebo nevlečeme, je-li motor rozehřátý na provozní teplotu. Používáme pomocné startovací kabely.
- Během jízdy nikdy nevypínáme zapalování.

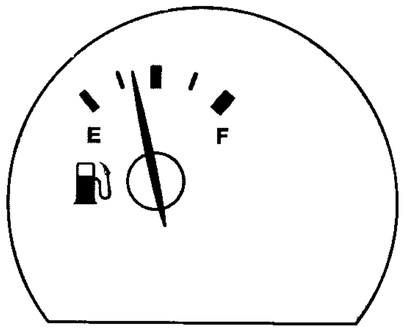

⚠ **Pozor!** Při poruše zapalování, sníženém výkonu než normálně během jízdy nebo rozsvícení výstražné kontrolky katalyzátoru zajedeme pomalu k nejbližší spec. dílně vozů Ford. Nedáváme plný plyn.

Parkování

Po vypnutí motoru vyzařuje výfuková soustava ještě krátkou dobu značné teplo. Proto je důležité, abyste neparkovali, nenechávali běžet motor na volnoběh nebo nejezdili na suchém listí nebo suché trávě atd.

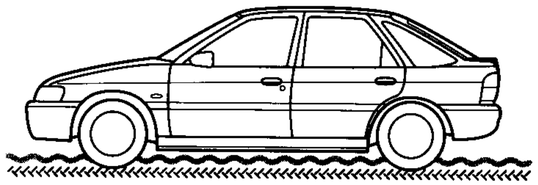

Ochrana spodku vozu

Katalyzátor Vašeho vozu je vybaven ochrannými štíty proti horku. Na a vedle ochranných štítů, na výfukové potrubí a na vlastní katalyzátor nesmí být nanesena ochranná hmota. Ochranné štíty nesmí být demontovány.

Servis vozů Ford

U prací, které jsou bezpodmínečně nutné pro funkčnost a dopravní spolehlivost vozu, dodržujte intervaly údržby předepsané v servisním sešitě. Doporučuje se vždy obrátit na spec. dílnu vozů Ford.

Co musíte udělat

Pravidelně kontrolujte a doplňujte hladinu kapalin. Dbejte na správný tlak v pneumatikách a bezvadnou funkci brzd a osvětlení. Kontrolujte výstražné kontrolky. K tomu Vám bude nápomocen časový plán údržby.

Průhledné nádrže na brzdovou kapalinu a chladicí kapalinu umožňují rychlou vizuální kontrolu.

Pro snadnější identifikaci jsou plnící víka a měrka motorového oleje žlutočerně označeny.

⚠ **Pozor!** Je-li motor v chodu, dávejte pozor, aby části oděvu jako vázanka nebo šátek nebyly zachyceny náhonovými řemeny.

Všeobecná péče o vůz

Při mytí motoru jsou odplavovány benzin, tuk a zbytky olejů, proto by se toto mělo provádět pouze v čerpací stanici nebo ve spec. dílně vozů Ford s odlučovačem oleje.

Použitý motorový olej, brzdová kapalina, chladící nezamrzající kapalina, baterie a pneumatiky likvidujte, prosím, pouze při využití vhodných k tomuto určených zařízení pro likvidaci odpadu nebo se obraťte na prodejce o pomoc při jejich výměně. V žádném případě nepatří tyto látky do kanalizace nebo do domovního odpadu. Ochrana životního prostředí se týká každého Pomáhejte i Vy aktivně.

Časový plán údržby

Kontrolujte každý den:

- Bezvadnou funkci celého vnitřního a venkovního osvětlení. Vyměňte vadné nebo zakalené žárovky a dbejte na čistotu světlometů a krytů světel.

Kontrolujte při tankování:

- hladinu motorového oleje
- hladinu brzdové kapaliny
- zásobu vody do stříkovačů
- tlak v pneumatikách a stav pneumatik (kontrolujte pouze u studených pneumatik)

Kontrolujte každý měsíc:

- těsnost agregátů, potrubí, hadic a zásobních nádrží
- hladinu oleje v posilovači řízení
- funkci klimatizace*
- funkci ruční brzdy
- funkci houkačky

* **Důležité:** Klimatizace by měla být uvedena každý měsíc minimálně na dobu min. 30 minut do provozu.

Otevírání kapoty motoru

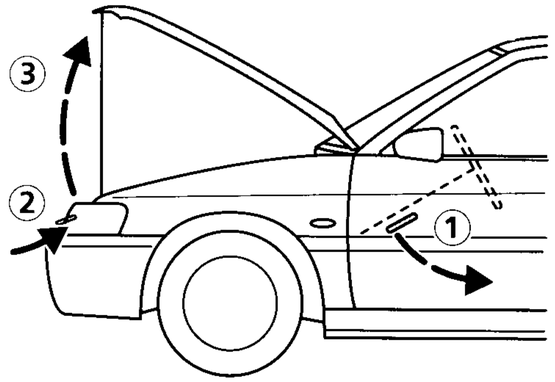

1. Zatáhneme za páčku odjištění kapoty motoru umístěnou dole pod krytem sloupku řízení.

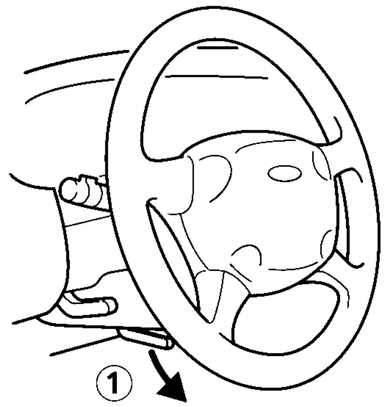

2. Kapotu motoru vpředu mírně zvedneme a zatlačíme zajišťovací západku směrem doleva.

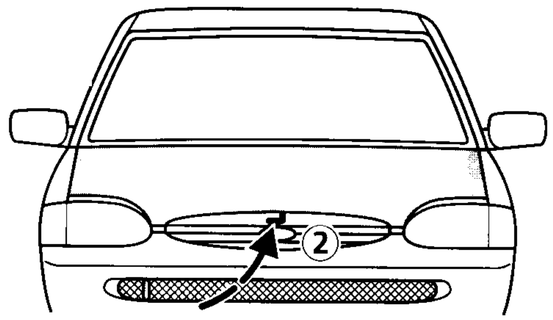

3. Otevřeme kapotu a zajistíme ji vzpěrou. Při zavírání uložíme vzpěru do upevňovací příchytky, kapotu spustíme dolů a z výšky 20-30 cm necháme padat do zámku. Vždy zkontrolujeme, zda je kapota motoru řádně zajištěna

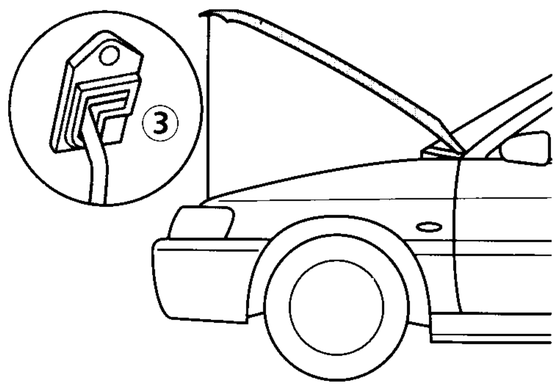

Motorový prostor u motoru Zetec

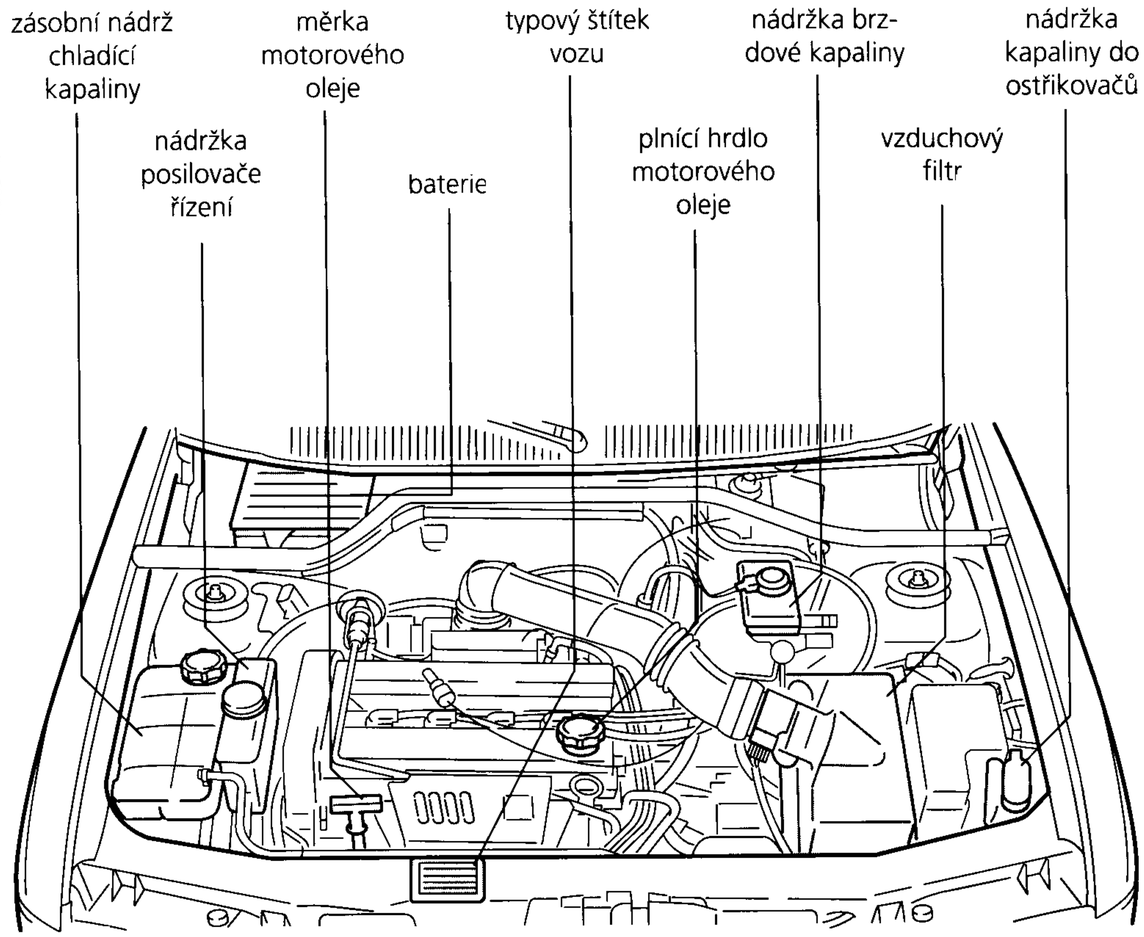

Upozornění: Pro lepší identifikaci jsou plnící uzávěry a měrka motorového oleje žlutočerně označeny.

Motorový prostor u motoru Endura-E

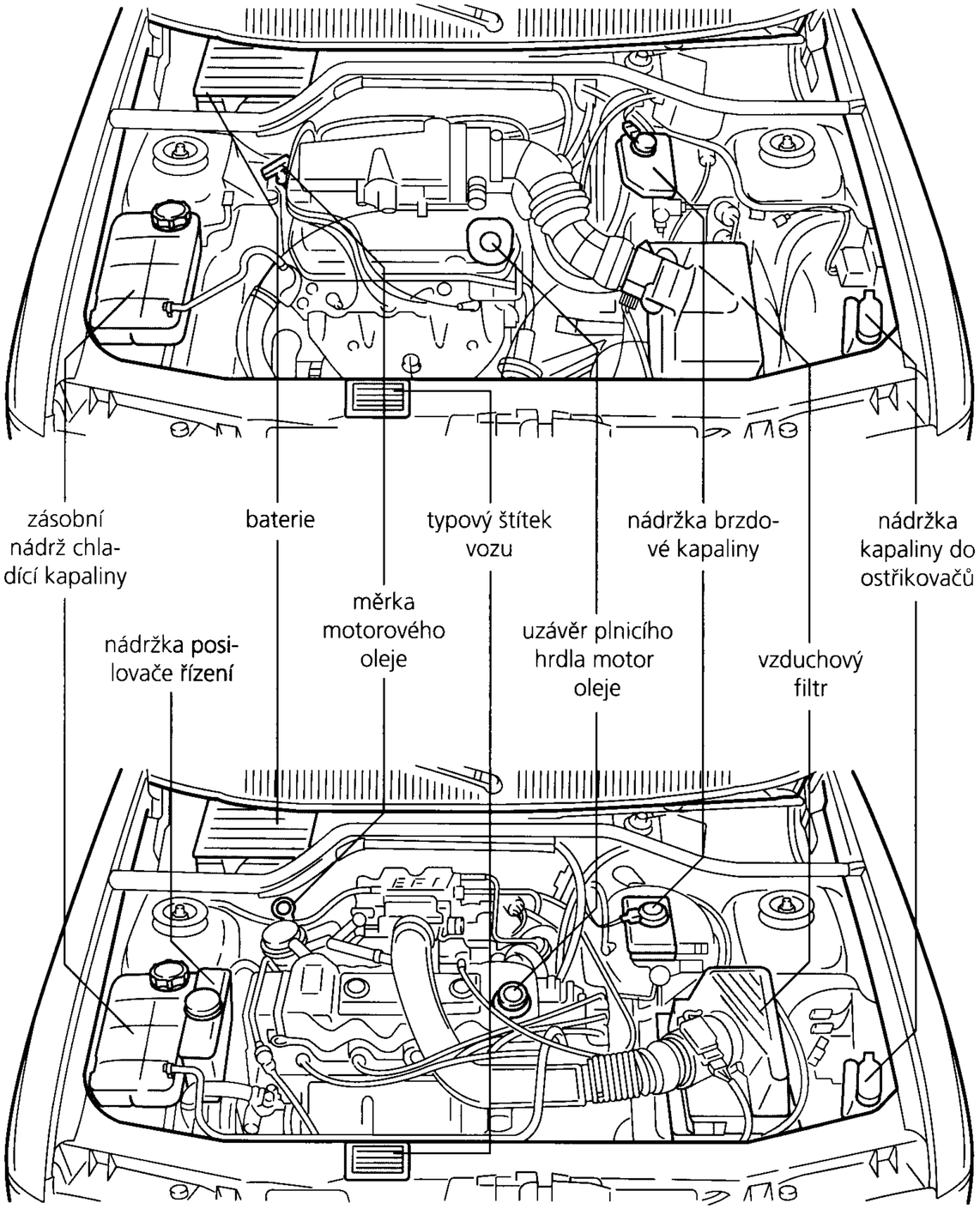

Motorový prostor u motoru PT-E

Upozornění: Pro lepší identifikaci jsou všechny uzávěry plnicích hrdel a měrka motorového oleje žlutočerně označeny.

Motorový prostor u motorů diesel

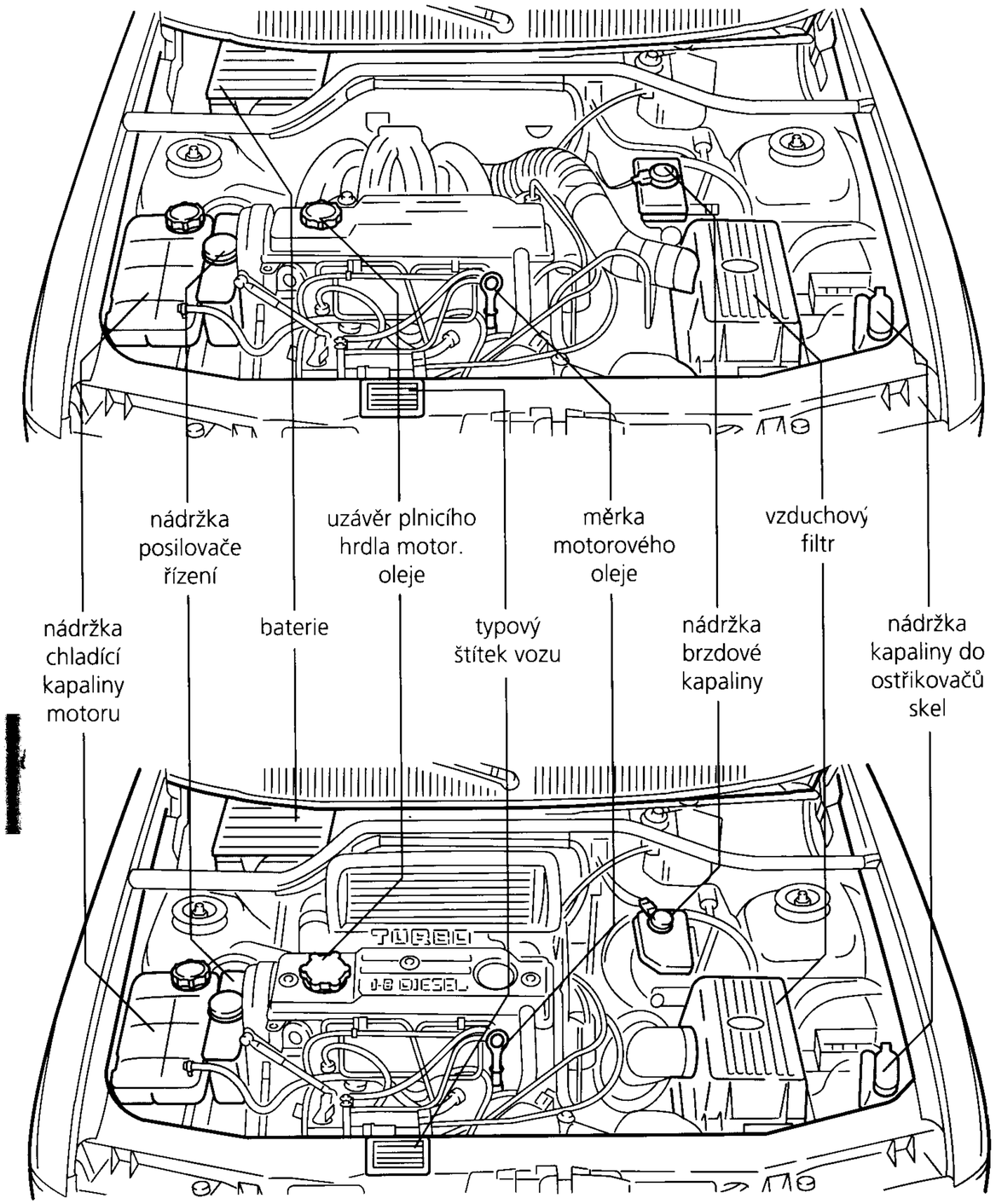

Motorový prostor u motorů turbo diesel

Měrka motorového oleje

Spotřeba oleje Vašeho vozu je ovlivněna mnoha faktory. Nové motory dosáhnou normální hodnoty teprve po ujetí přibližně 5 000 km. Motory diesel a motory o vysokém výkonu mají o něco větší spotřebu. Při vysokém zatížení spotřebuje Váš motor rovněž více oleje.

Motorový olej kontrolujte pravidelně, např. při tankování nebo před dlouhými cestami. Zajistěte, aby vůz stál na rovném podkladu. Pro dosažení přesného výsledku musí chladný motor běžet krátkou dobu, pak se zapalování vypne a vyčká se krátce, než olej steče zpět do olejové vany. (Při kontrole hladiny oleje při nízkých venkovních teplotách může trvat delší dobu, než olej steče zpět.) Vytáhněte měrku oleje, otřete ji čistým hadrem neuvolňujícího vlákna, opět ji úplně zasuňte a vytáhněte ještě jednou a zjistěte hladinu oleje.

Jestliže olejový film ulpělý na měrce oleje leží mezi značkami, není nutné olej doplňovat. Pokud je olej horký, může hladina ležet několik milimetrů nad značkou MAX v důsledku tepelné roztažnosti.

Pokud leží při značce MIN, olej doplníme a přitom používáne pouze motorový olej odpovídající specifikaci firmy Ford. Rozdíl mezi značkami MIN a MAX činí u benzínových motorů přibližně 0,75 l a u motorů diesel přibližně 1,0 litrů.

Důležité upozornění:

Olej doplňujte pouze po horní značku (MAX). Nikdy jej nedoplňujte nad značku MAX.

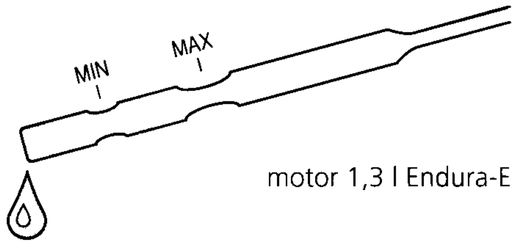

motor 1,3 l Endura-E

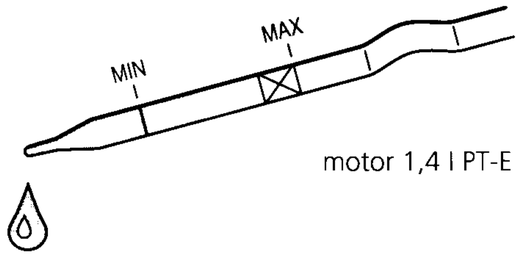

motor 1,4 l PT-E

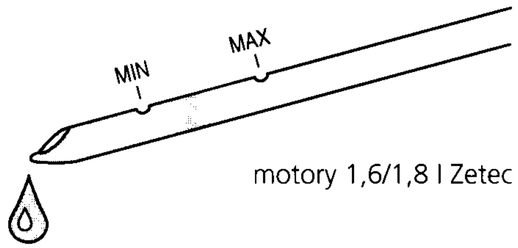

motory 1,6/1,8 l Zetec

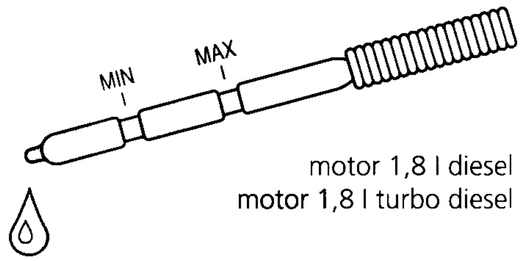

motor 1,8 l diesel
motor 1,8 l turbo diesel

Uzávěr plnicího hrdla motorového oleje

Podle typu motoru je uzávěr plnicího hrdla oleje buď nasazovací nebo šroubovací nebo otočný. V tomto případě při otevírání otáčíme uzávěrem proti směru otáčení hodinových ručiček. Uzávěr neotevíráme za chodu motoru.

Přidávání pomocných mazacích prostředků není ani zapotřebí ani doporučováno a mohlo by za určitých podmínek způsobit poškození motoru, pro které neplatí záruka firmy Ford.

Pozor! Dlouhodobý a opakovaný kontakt s použitým olejem může způsobit vážné poškození pokožky včetně zánětu kůže a rakoviny. Zamezte nadměrnému kontaktu s pokožkou a pečlivě se umyjte, pokud ke styku dojde.

Prázdné a použité nádoby nesmí být likvidovány do domovního odpadu. Při jejich likvidaci využívejte místní autorizovaná zařízení pro likvidaci odpadů.

Hladina kapaliny v automatické převodovce

Vaše spec. dílna vozů Ford pravidelně kontroluje hladinu kapaliny v automatické převodovce v rámci pravidelné údržby Vašeho vozu.

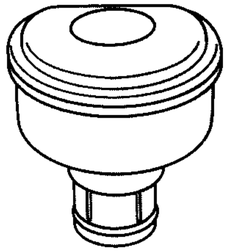

motor 1,3 l Endura
(nasazovací)

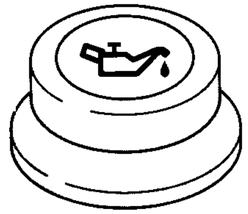

motor 1,4 -l-PT-E
(nasazovací)

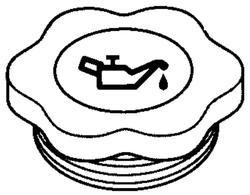

motory 1,6/1,8 l Zetec
motor 1,8 l diesel
motor 1,8 l turbo diesel
(šroubovací nebo bajonetový)

Nádržka kapaliny pro brzdovou soustavu/spojku

Hladina kapaliny musí ležet mezi značkami MIN a MAX na boku nádržky. Jestliže hladina klesne pod značku MIN, rozsvítí se kontrolka hladiny brzdové kapaliny na přístrojové desce. Doplňujte pouze brzdovou kapalinu, která splňuje specifikaci firmy Ford (viz kapitola „Informace při tankování").

Pozor! Zamezte kontaktu brzdové kapaliny s pokožkou nebo očima Pokud se tak přesto stane, opláchněte zasažené místo ihned velkým množstvím vody a v případě potřeby vyhledejte lékaře.

Při doplňování brzdové kapaliny je třeba dbát na absolutní čistotu. Jakákoliv nečistota v brzdovém systému může způsobit ztrátu účinnosti brzd.

Pozor! Brzdová kapalina poškozuje lak Vašeho vozu. Jestliže vystříkne nebo se vylije na lakovaný povrch, utřete ji ihned vlhkou houbou a opláchněte místo velkým množstvím vody.
Symbol na nádržce brzdové kapaliny signalizuje brzdovou kapalinu „neobsahující petrolej".

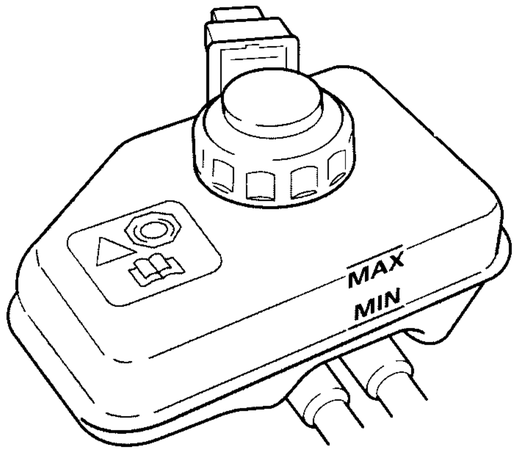

kontrolka hladiny brzdové kapaliny

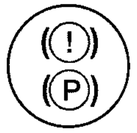

Kontrola hladiny oleje posilovače řízení

Vypněte motor. U posilovače řízení zahřátého na provozní teplotu by měla hladina kapaliny dosahovat ke značce MAX HOT na průhledné nádržce. U vychladlé kapaliny musí hladina dosahovat ke značce MAX COLD.

Jestliže klesne až na značku MIN, doplňte určenou kapalinu. Viz „Informace při tankování".

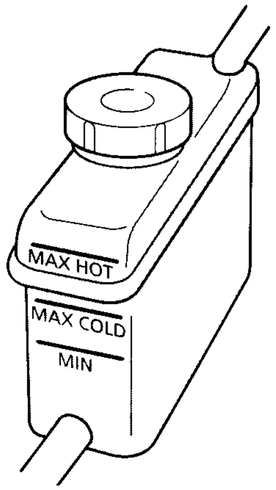

Kontrola hladiny chladící kapaliny

Hladina chladící kapaliny je vidět v průhledné nádržce. Hladina chladící kapaliny by se měla nacházet mezi značkami MIN a MAX při studeném motoru. Horká chladící kapalina se rozpíná, proto může stoupnout až nad značku MAX.

Pozor! Uzávěr nikdy neotevírejte, je-li motor horký.

Pokud musí být doplňována kapalina při horkém motoru, vyčkáme napřed 10 minut. Uzávěr povolíme zprvu pouze o jednu otáčku. aby unikl přetlak. Chvíli počkáme, pak víko zcela otevřeme. Doplníme směsí 50% vody a 50% chladícího prostředku. Viz kapitola „Informace při tankování".

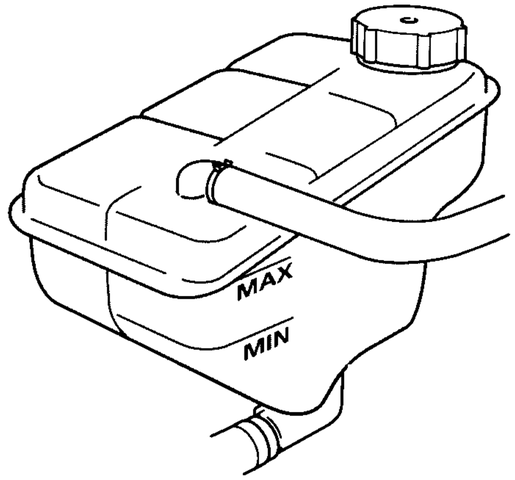

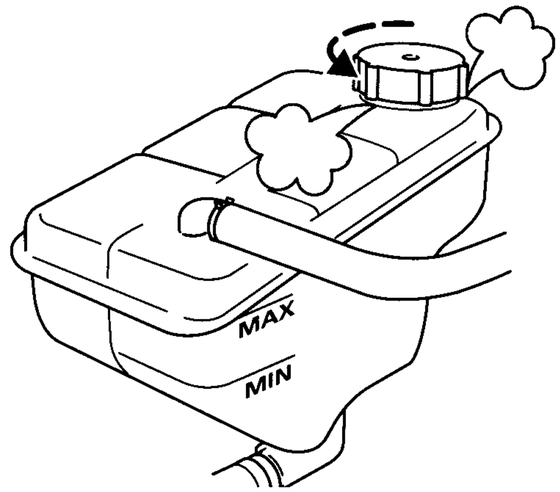

Prostředek do chladící kapaliny

Pokud se použije prostředek do chladící kapaliny ve správné koncentraci, chrání nejen motor před poškozením v důsledku mrazu, avšak poskytuje po celý rok ochranu proti korozi. Moderní motory pracují při velice vysokých teplotách a chladící prostředky nižší kvality neudrží odpovídající antikorozní ochranu chladícího systému. Používejte proto pouze chladicí prostředky splňující specifikace firmy Ford. Viz kapitola „Informace při tankování".

Pozor! Zabraňte kontaktu prostředku proti zamrzání s pokožkou nebo očima. Pokud k tomu dojde, opláchněte zasažené místo okamžitě velkým množstvím vody a v případě potřeby vyhledejte lékaře.

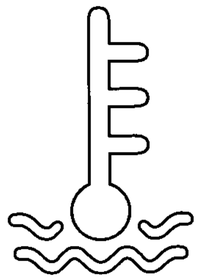

chladící kapalinu doplňujte pouze při studeném motoru

Ostřikovače skel

Ostřikovače čelního a zadního skla jsou zásobovány vodou ze stejné nádržky. Napřed uvolněte uzávěr bočního otvoru, pak zakryjte horní část uzávěru palcem, vyjměte měrku a odečtěte hladinu kapaliny. Pokud bude zapotřebí, doplňte čistou vodu a přípravek do ostřikovačů firmy Ford.

Upozornění: Správný směšovací poměr je uveden na obalu.

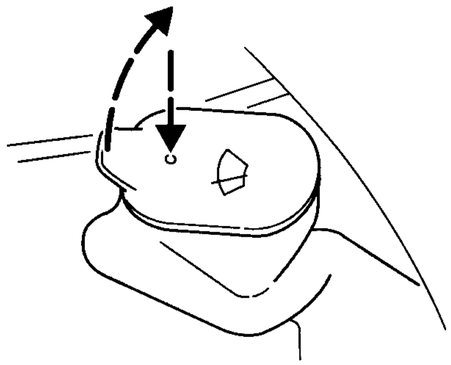

Ostřikovače světlometů

Ostřikovače světlometů jsou ve funkci pouze při zapnutém vnějším osvětlení a uvedení do činnosti ostřikovače čelního skla. Systém je napájen ze zásobní nádržky ostřikovače skel

Pravidelně kontrolujte funkci a čistící účinky ostřikovačů světlometů.

⚠ **Pozor!** Neuvádějte systém do činnosti na více než 10 sekund při jednom zapnutí a nikdy ne tehdy, když je nádržka ostřikovačů prázdná.

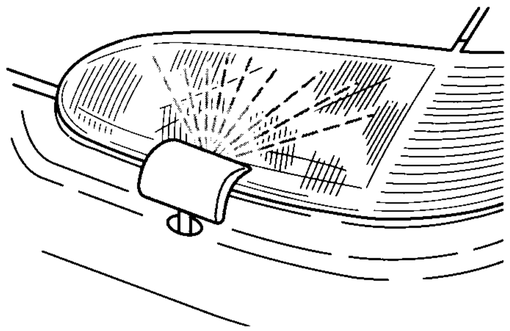

Nastavení trysek ostřikovače

Jestliže je zapnuto vyhřívání čelního skla, budou rovněž vyhřívány trysky ostřikovačů. Směr stříkání kuličkových trysek může být přesně nastaven pomocí špendlíku.

Trysky ostřikovačů zadního skla jsou umístěny nad zadními sklopnými dveřmi.

Upozornění: Trysky ostřikovačů musí být udržovány čisté od ledu a sněhu, aby systém mohl řádně pracovat.

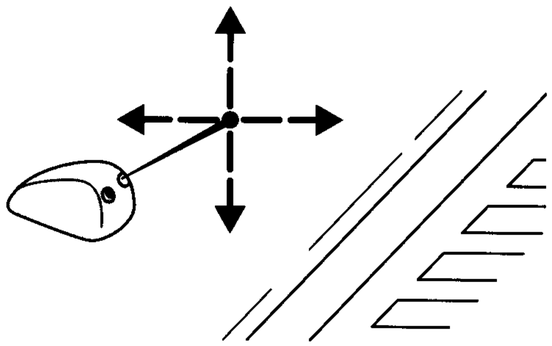

Kontrola stírátek stěračů

Zkontrolujeme bříškem prstu pryžový břit stírátka, zda nemá vrypy. Rovněž zbytky tuku, silikonu a paliva zhoršují funkci stírátek.
K čištění stírátek stěračů doporučujeme čistící prostředky firmy Ford.

Rada: Minimálně jednou ročně stírátka vyměňte.

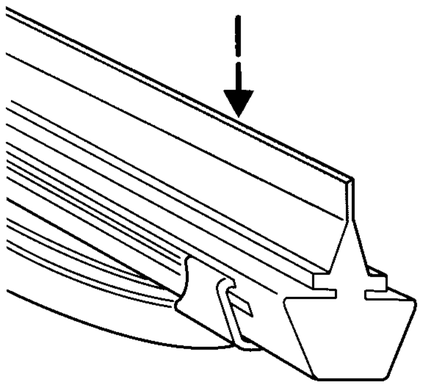

Výměna stírátek

Doporučujeme výměnu stírátek před zimním obdobím. Napřed odklopíme rameno stěrače a stírátko nastavíme kolmo k ramenu stěrače. Při stahování stiskneme zajišťovací sponku ve směru šipky, uvolníme stírátko a stáhneme je z ramene.

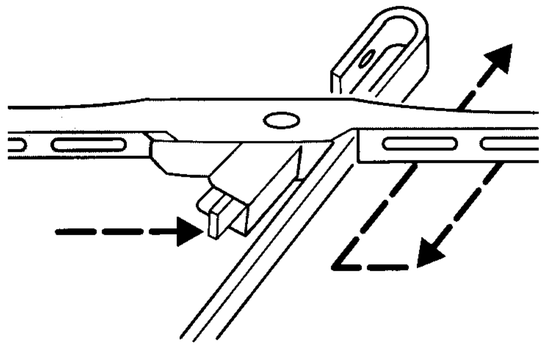

Pneumatiky

Pro Vaši bezpečnost

Při tankování pravidelně kontrolujte tlak vzduchu při studených pneumatikách (nezapomeňte na rezervu). Předepsaný tlak vzduchu v pneumatikách naleznete v kapitole „Informace při tankování".

Tlak vzduchu v pneumatice nutno dodržet zejména při velkém zatížení a vysokých rychlostech. Příliš nízký tlak vzduchu v pneumatikách snižuje jízdní stabilitu, zvyšuje valivý odpor, přispívá k rychlému opotřebení pneumatik a způsobuje skryté vady, které mohou vést k nehodám.

Přes obrubníky přejíždíme pomalu a pokud je to možné, najíždíme koly v pravém úhlu. Strmé a ostrohranné překážky objíždíme Při parkování nenechávejte odírat bok pneumatiky o obrubník.

Pravidelně kontrolujeme běhoun pneumatiky na pořezání, cizí předměty a nestejnoměrné sjetí. Nestejnoměrné sjetí profilu upozorňuje na chybu geometrie náprav.

Předpisy je požadována minimální hloubka vzorku 1,6 mm. Nicméně vezměte na vědomí, že funkce pneumatiky a bezpečnost má klesající tendenci po dosažení hranice 3 mm. Nebezpečí akvaplaninku je značně vyšší při nižším vzorku.

Upozornění: Přípustné zimní pneumatiky a sněhové řetězy viz kapitola „Informace při tankování".

Ojeté pneumatiky likvidujte dle místních předpisů ohledně životního prostředí. Zimní pneumatiky vyměňte za letní pneumatiky, jakmile to silniční podmínky dovolí. Tím dojde ke snížení spotřeby paliva a hlučnosti uvnitř vozu.

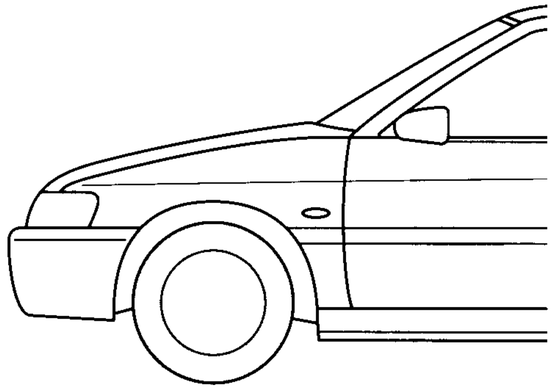

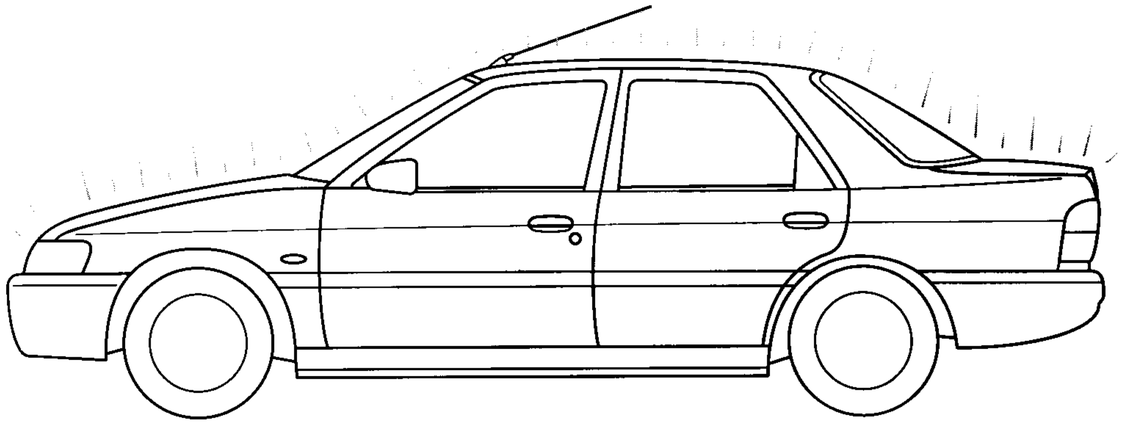

Mytí vozu

Mytí vozu provádějte pouze v místech, které jsou vybaveny drenážním systémem splňujícího požadavky ochrany životního prostředí.

Zbytky čistících materiálů nesmí být likvidovány do domovního odpadu. Používejte autorizovaná místní zařízení pro likvidaci odpadů.

- Nejdůležitějším prvkem potřebným pro údržbu laku vozu je čistá voda.

  Pozor! Doporučujeme, aby před vjezdem do automatické myčky aut byl vyšroubován a demontován prut antény. Při zasouvání antén vozu kabriolet vypněte rádio.
- **Automatická myčka aut:** Nejlepší možnost představuje mytí vozu v dobré myčce aut bez kartáčů. V myčkách aut pracujících na systému bez kontaktu s vozem a pouze s vyšším tlakem vody může dojít občas k proniknutí vody do vozu.
- **Ruční mytí:** Při použití šamponu opláchneme vůz velkým množstvím vody. Vůz osušíme kůží na okna.
- Nezapomeňte zahrnout pravidelné mytí spodku vozu během zimního období.
- **Vysokotlaké mytí:** Je nutné bezpodmínečně respektovat pokyny pro obsluhu vysokotlaké myčky aut zejména ohledně tlaku a vzdálenosti stříkání. Vysokotlakou trysku nesměrujeme na chladič.

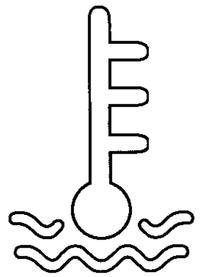

K mytí vozu používejte pouze studenou vodu nebo vlažnou vodu

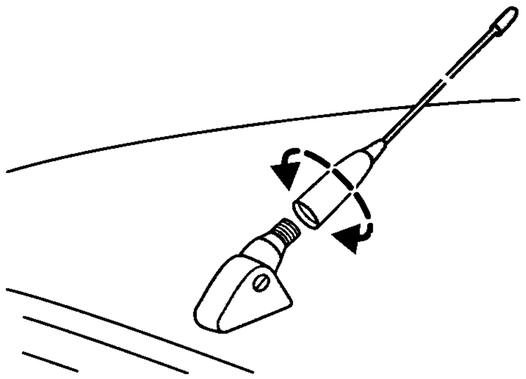

Pozor! Po mytí vozu sešlápneme za jízdy jemně brzdu, aby se odstranila voda z kotoučů brzd.

Upozornění: Pro zachování garančních nároků je nutné okamžitě z laku odstraňovat zdánlivě neškodné, avšak často agresívní látky - např. ptačí trus, pryskyřice ze stromů, zbytky hmyzu, dehtové skvrny, silniční sůl a průmyslové spady.

Ochrana spodku vozu

Spodek Vašeho vozu je ošetřen antikorozní ochranou. Ochrana spodku vozu by měla být pravidelně kontrolována a v případě potřeby vyspravena ve Vaší spec. dílně vozů Ford.

Čištění zadního skla

Vnitřní stranu čistíme za účelem ochrany topných drátů pouze pomocí jemného šátku nebo vlhkou kůží. Nepoužíváme rozpouštědla nebo ostrohranné předměty.

Oprava poškozeného laku

Stopy po úderech kamínků a malé vrypy mohou být vyspraveny lakovou tužkou, opravárenskou lakovou folií nebo barvou ve spreji z programu příslušenství firmy Ford. Respektujte návod k používání uvedený na těchto výrobcích.

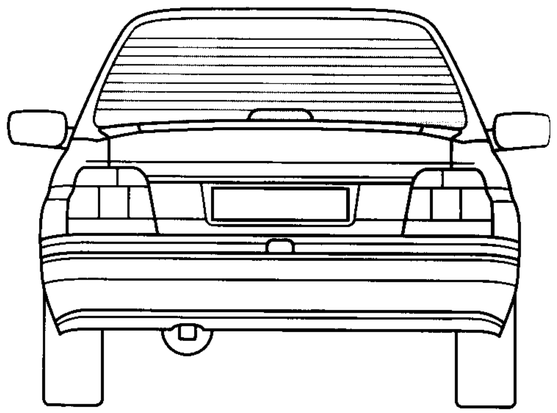

Péče o kůži čalounění

Pozor! Používejte pouze čistící prostředky a detergenty vhodné pro kůži.

Potřete povrch kůže vlhkou hadrou a vytřete do sucha jemnou čistou hadrou. Velice znečištěné povrchy lze vyčistit slabým čistícím prostředkem jako jsou mydliny. Při normálním používání se doporučuje ošetření kůže pomocí speciálního konzervačního přípravku každých šest měsíců.

Upozornění: Kůže se nesmí příliš namokřit a vždy věnujte zvláštní pozornost tomu, aby se voda nedostala do švů

Čištění kol

V závislosti na ujeté vzdálenosti musí být kola čištěna jednou týdně, aby se zamezilo korozi způsobované prachem z brzd. Používejte čistič na kola firmy Ford nebo teplou vodu a jemnou houbu. Nepoužívejte odírací prostředky, protože tyto poškozují ochranný povlak.

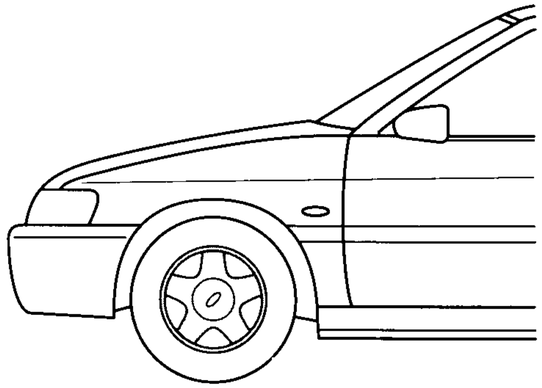

Rada: Nejlepších výsledků se dosahuje použitím následujících produktů z programu auto-kosmetiky firmy Ford:

- Auto- Shampoo (šampón)
- Waschkonservierer (konzervační šampón)
- Auto-Hartwasch (tvrdý vosk)
- Autopolitur (leštěnka)
- Autowachs (vosk)
- Metallic-Hochglanz (leštěnka na metalízu)
- Plastic-und Gummireiniger (čistič plastů a pryže)
- Cockpit-Pflege (péče o vnitřek vozu)
- Innenreiniger (čistič čalounění)
- Scheibenenteiser (rozmrazovač skel)
- Scheibenreiniger - Konzentrat 1:100 (koncentrát do ostřikovače 1:100)
- Bremsreiniger (čistič brzd)
- Scheibenklar Winter (zimní náplň do ostřikovače)
- Insektenlöser (čistič od zbytků hmyzu)
- Cabriolet Roof Cleaner (čistič střechy kabrioletů)

Tento sortiment výrobků je od výroby až po likvidaci odladěn na snášenlivost se životním prostředím.

Konzervace laku karosérie

Lak vozidla jednou až dvakrát ročně ošetříme voskovou leštěnkou. Zůstane zachován lesk laku a kromě toho voda snáze tvoří perličky.

Pozor! Při leštění dbejte, prosím, na to, aby se leštěnka nedostala na díly z umělé hmoty, poněvadž vzniklé skvrny se dají následně jen obtížně odstranit. Nepoužívejte leštěnku na přímém slunci.

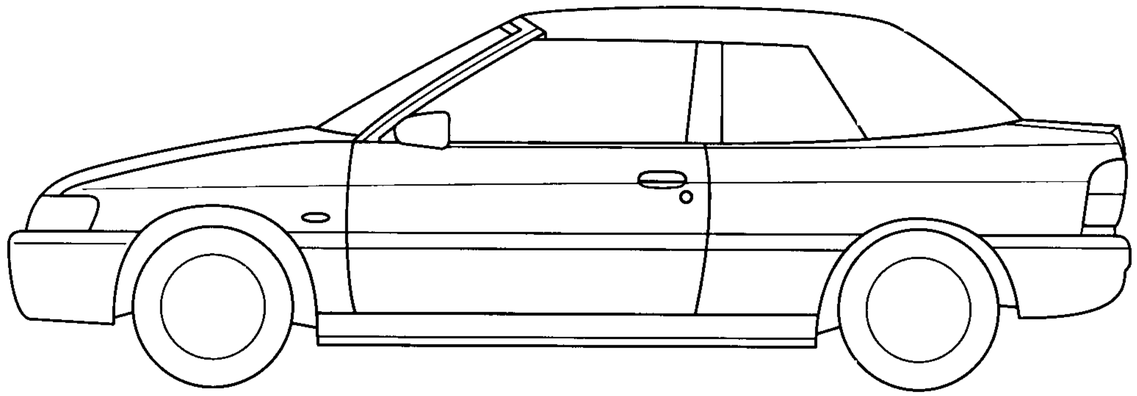

Péče o skládací střechu

⚠ **Pozor! Odstraňte okamžitě ptačí trus.**

V automatických myčkách aut zvolte program bez nanášení vosku.

Skládací střecha nesmí být čistěna vysokotlakým čistěním.

Pryž na rámu střechy/čelního skla musí být občas ošetřována prostředkem Motorcraft Cockpit Spray, aby se dosáhlo lepšího kontaktu mezi pryžovými břity a těsnícím povrchem. Toto rovněž zamezí předčasnému opotřebení pryžových břitů, pronikání vody a vysokým silám při zavírání dveří.

Upozornění: Vzhledem k nevhodným vlasnostem myček aut není možné zaručit úplnou odolnost proti pronikání vody do vozů kabriolet.

- **Kryt z umělé hmoty**

  Je důležité, aby kryt z umělé hmoty byl čistěn pečlivě a v pravidelných intervalech. Obzvláště skládací střechy světlých barev musí být všeobecně čištěny jednou týdně.

  Odstraňte ulpělou nečistotu a stopy pomocí kartáče a prostředku na čištění skládací střechy (obj. č. 5019 485).

⚠ **Pozor!** Ředidla barev, aceton a odstraňovače skvrn obsahující chlór působí agresivně na povrch skládací střechy.

- **Látkové kryty**

  Není zapotřebí umývat kryt při každém mytí vozu.

  Zaprášený kryt může být vyčistěn **nasucho** pomocí jemného kartáče zepředu směrem dozadu **ve směru vláken.**

  Pokud chcete kryt umýt, napřed jej vyčistěte nasucho, pak jej namočte velkým množstvím vody. Odstraňte skvrny jemným kartáčem a pomocí mírného nealkalického čistícího prostředku, pak jej opláchněte velkým množstvím vody.

Pozor! Nekartáčujte proti směru vláken.

⚠ Pokud nechcete mýt kryt ručně, avšak chcete využít automatickou myčku aut, zajeďte do bezkartáčové myčky aut. Přesvědčete se, prosím, že jsou používány pouze čistící prostředky neobsahující alkálie.

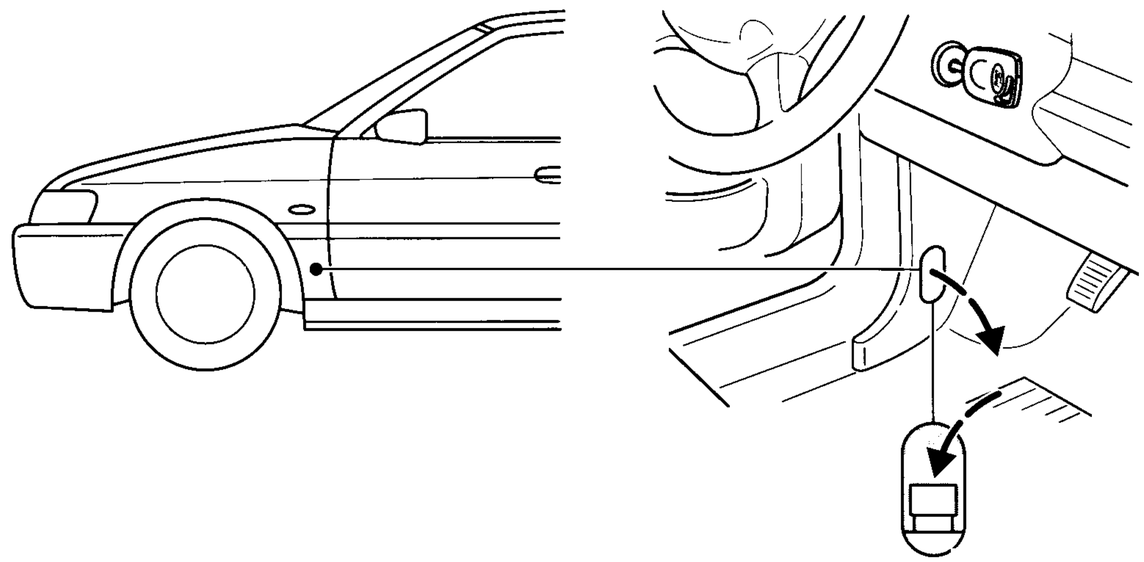

stisknout

Bezpečnostní spínač systému vstřikování paliva

Všechny systémy vstřikování benzínu jsou vybaveny bezpečnostním spínačem, který uzavře přívod paliva v případě nehody. Toto je především a zejména pro Vaši vlastní bezpečnost v případě nehody.

Spínač může být také aktivován v důsledku náhlého otřesu (např. nárazu při parkování).

Snímač je umístěn v pravém bočním panelu před dveřmi řidiče. Sejměte krycí desku pomocí špičatého nástroje (šroubováku). Pokud byl spínač uveden do činnosti, tlačítko je vyskočené nahoru.

⚠ **Pozor!** Pro zamezení požáru nebo zranění osob nezapínejte bezpečnostní spínač palivového čerpadla, pokud vidíte nebo cítíte palivo unikající z palivového systému.

Opětovné zapnutí spínače

- Klíč ve spínací skříňce otočíme do polohy **0**.
- Zkontrolujeme palivovou soustavu na netěsnosti.
- Pokud není patrné unikající palivo, zapneme bezpečnostní spínač palivového čerpadla stisknutím tlačítka na spínači (viz obrázek).
- Klíč ve spínací skříňce otočíme do polohy **II**. Počkáme několik sekund a vrátíme klíč do polohy **I**.
- Ještě jednou provedeme kontrolu palivové soustavy na netěsnosti.

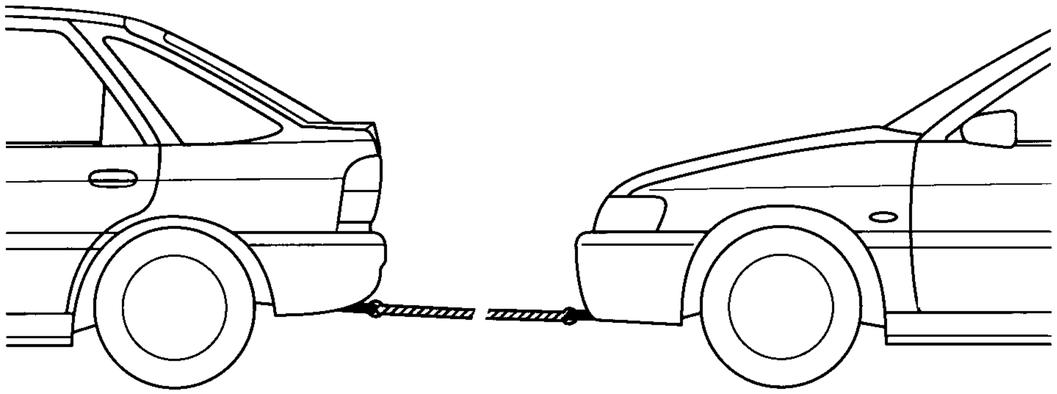

Tažení vozu

Vůz je vybaven předním tažným okem (umístěným za demontovatelným krytem v závislosti na výbavě vozu) a zadním tažným okem pro upevnění tažného lana firmy Ford nebo Motorcraft.

Pomocí plochého konce klíče na kola odstraníme zespodu krytku.

Tažná lana vhodná pro tento vůz mohou být zakoupena u Vašeho prodejce vozů Ford.

Při vlečení se rozjíždíme pomalu a jemně bez škubání vlečeným vozem. Nadměrné napnutí tažného lana může způsobit poškození vozu.

Pozor! Ve vlečeném vozu musí být zapalování zapnuto do polohy **II**, aby byla plně zachována funkce řízení, ukazatelů směru a brzdových světel.

Vzhledem k tomu, že při stojícím motoru nefungují posilovače brzd a řízení, musí být vyvíjena větší síla při brždění a řízení. Udržujte odstup z důvodu zvětšené brzdné dráhy.

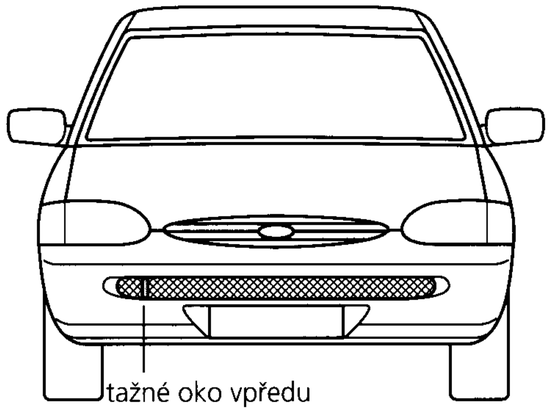

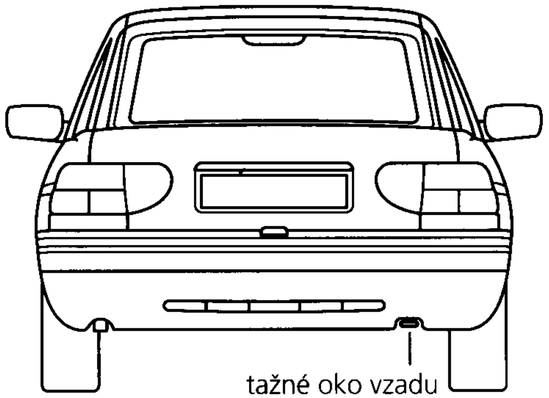

Startování vozu roztažením nebo roztlačením (mechanická převodovka)

Pozor! Aby se zamezilo poškození katalyzátoru, nesmíte tlačit nebo táhnout Váš vůz, je-li **motor zahřátý na provozní teplotu.** Použijte startovací kabely a pomocnou baterii.

Je možné nastartovat motor roztažením nebo roztlačením vozu.

- Klíček zapalování otočíme do polohy **II**
- Stiskneme plynový pedál.
- Stiskneme spojkový pedál a zařadíme třetí rychlostní stupeň.
- Necháme vůz roztáhnout nebo roztlačit a pomalu pouštíme spojkový pedál, jakmile vůz dosáhl dostatečné rychlosti.

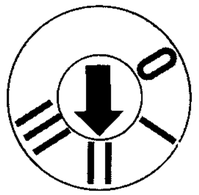

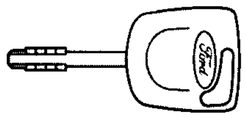

Upozornění: Startování studeného motoru diesel roztlačením nebo roztažením vozu může být obtížné, poněvadž startovací zařízení zastudena nemůže být aktivováno, je-li baterie vybitá.

Vlečení vozů s automatickou převodovkou.

Vozy vybavené automatickou převodovkou CTX **nesmí** být vlečeny konvenčním způsobem pomocí tažného lana nebo tažné tyče.

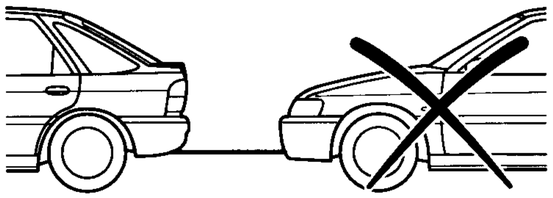

Pozor! Nesplnění zásad pro tažení vozu bude mít za následek poškození převodovky.

Tažení vozu by mělo být prováděno následovně:

a) Zvedněte přední kola od země.

b) Naložte vůz na nákladní auto nebo přívěs

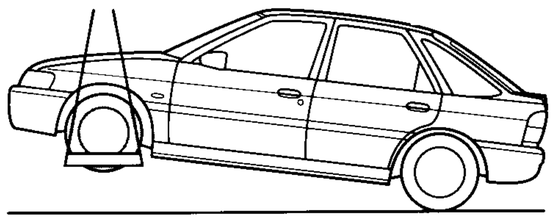

Upozornění: Vozy s automatickou převodovkou nemohou být roztlačovány nebo roztahovány. Použijte startovací kabely.

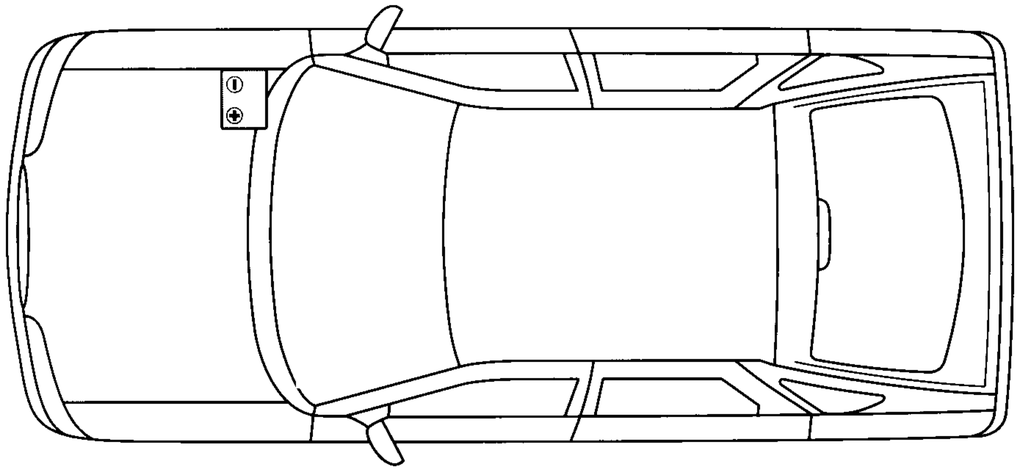

Baterie

Pozor! Při demontáži baterie musí být bezpodmínečně respektována následující bezpečnostní opatření:

- Při vypnutém zapalování vždy napřed odpojte záporný kabel (-).
- Dbejte na to, aby nedošlo k současnému dotyku obou pólů baterie s kovovým klíčem nebo náhodnému kontaktu kladného pólu baterie s karosérií vozu. Způsobený zkrat způsobí jiskření
- Zamezte jiskření a otevřenému ohni. Nekuřte. Výbušné plyny a kyselina sírová mohou způsobit oslepnutí nebo těžké popáleniny.
- Při opětovném připojování musí být vždy napřed připojen kabel plus a pak teprve kabel minus.

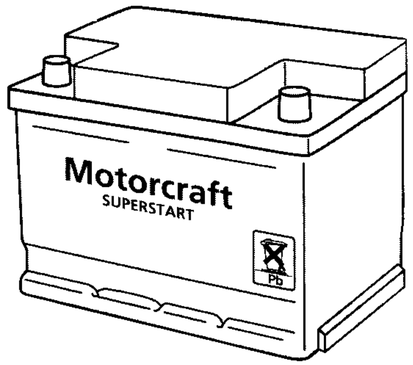

Použité baterie obsahují kromě jiného kyselinu sírovou a olovo. V žádném případě nesmí být likvidovány do domovního odpadu. Při likvidaci využívejte zařízení předepsaných místními úřady.

Postup při startování vozu pomocí startovacích kabelů

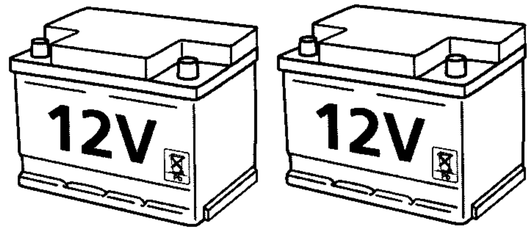

Propojujeme pouze baterie o shodném jmenovitém napětí (12 V). Používejte pomocné startovací kabely s izolovanými pólovými svorkami a dostatečného průřezu vodičů. Neodpojujte baterii od elektrického systému vozu.

Vhodné startovací kabely obdržíte u Vašeho prodejce vozů Ford.

Připojení kabelů

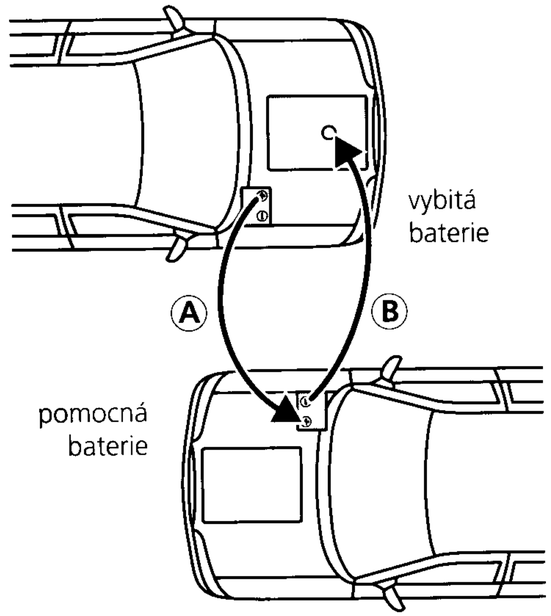

1. Vozy postavíme tak, aby se vzájemně nedotýkaly.
2. Zastavíme motor. Vypneme nadbytečné spotřebiče proudu.
3. Pól plus (+) vybité baterie spojíme s pólem plus (+) pomocné baterie (kabel A).
4. Připojíme jeden konec druhého kabelu k zápornému pólu (-) pomocné baterie a druhý konec spojíme s kovovým dílem startovacího motoru (kabel B). **Nepřipojujeme na minus (-) pól vybité baterie**.
5. Pomocný startovací kabel umístíme tak, aby nebyl zachycen otáčejícími se částmi motoru.

Startování motoru

1. Motor pomocného vozu necháme běžet s mírně zvýšenými otáčkami.
2. Nastartujeme vůz s vybitou baterií
3. Po úspěšném startu necháme běžet oba vozy ještě 3 minuty, než kabely odpojíme.

Odpojení kabelů

1. Aby se snížily napěťové špičky při odpojování, zapneme ve vozu s vybitou baterií ventilátor a vyhřívání zadního okna.
2. Napřed odpojíme kabel B a pak kabel A.

Pozor! Nezapínáme reflektory. Napěťové špičky by mohly způsobit spálení žárovek.

Programy pro nouzový provoz

Benzínové motory jsou vybaveny programy pro nouzový provoz (na dojetí domů) pro následující situace:

- Pokud nastane závada v řídícím systému motoru, načte modul pevné hodnoty uložené v paměti a umožní další plnění funkcí. Vzhledem k tomu, že některé funkce jsou omezeny, může být snížen výkon motoru.
- Při výpadku modulu nastupuje program pro nouzový provoz (režim na dojetí). V této situaci je motor schopen funkce se značnými omezeními. Vůz ovšem může být poháněn po rovině rychlostí až 60 km/h.

Vyprázdnění palivové nádrže u motorů diesel

Pokud Vám došlo palivo nebo musí být prováděna práce na palivovém systému, systém musí být odvzdušněn, aby byl odstraněn vzduch z palivového potrubí.

Otočte klíček zapalování do polohy **II**. Čerpejte ruční pumpou (1) pomalu a stále, až je cítit odpor. Nastartujte motor nebo, pokud motor nelze nastartovat, postup opakujte.

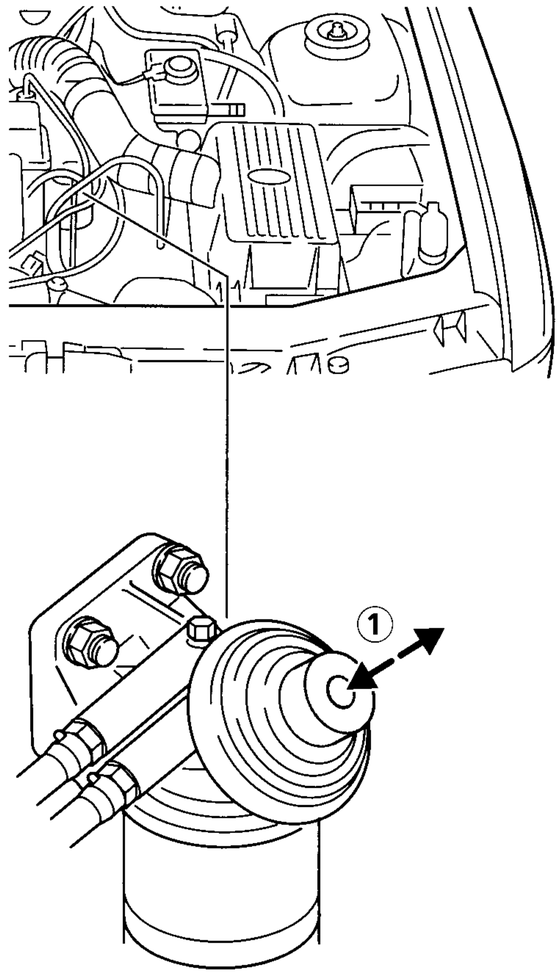

⚠ **Pozor!** Neoprávněné změny elektrického systému nebo palivového systému mohou mít nepříznivé účinky na výkon motoru a způsobit nebezpečí požáru. Proto se doporučuje svěřit práce zahrnující demontáž palivového nebo elektrického systému spec. opravně vozů Ford.

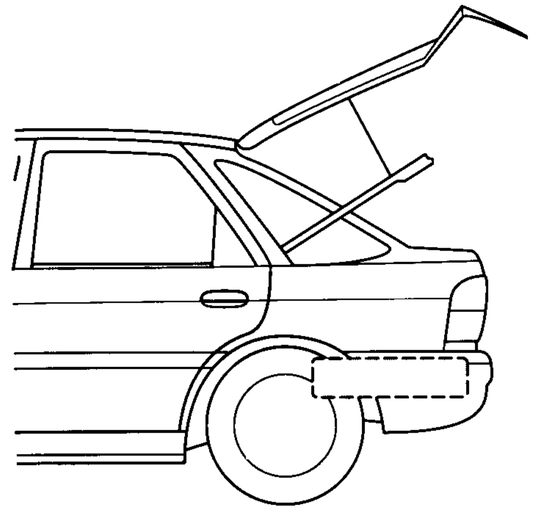

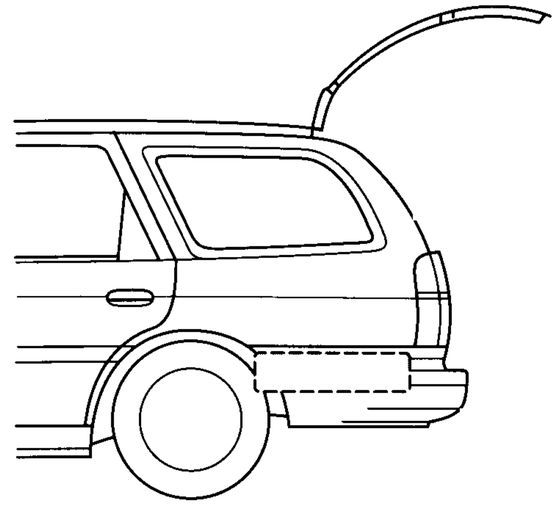

Výměna kola

⚠ **Pozor!** Je nesmírně důležité, aby před zvednutím vozu byla dodržena následující opatření:

Odstavte Váš vůz tak, abyste jednak Vy nepřekáželi provozu a ani provoz Vám při výměně kola. Dbejte, aby vůz stál na pevném rovném podkladu. Přitáhněte ruční brzdu a zařaďte **první převodový stupeň** nebo **zpátečku** nebo, pokud je vůz vybaven automatickou převodovkou, zvolte polohu **P** voliče převodů. Pokud je nevyhnutné zaparkování ve svahu, zajistěte kola vhodnými klíny.

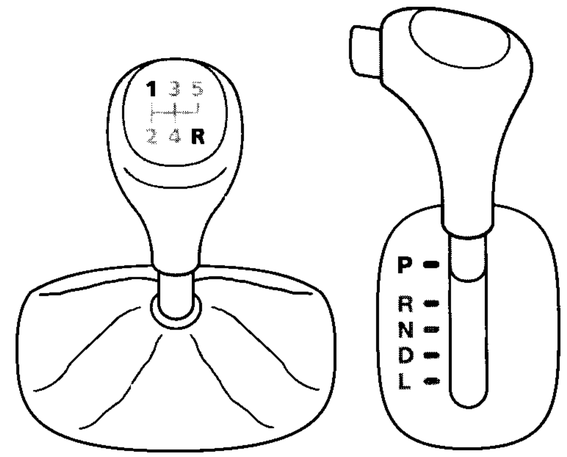

Rezervní kolo

- Rezervní kola vozů se slitinovými koly mají normálně **ocelový ráfek**.

  ⚠ **Pozor!** V tomto případě může mít rezerva menší rozměry než obvykle, a proto je třeba je používat pouze v případech nouze.

- Při nainstalování menšího kola se mění jízdní vlastnosti vozu. Proto je zapotřebí dodržovat následující pravidla.
- Nepřekračujte maximální rychlost 80 km/h a jeďte pouze nejkratší možnou vzdálenost.
- Nepřekračujte dovolenou celkovou váhu vozu.
- Není dovoleno montovat víc než jedno rezervní kolo „pro dočasné použití" na Váš vůz současně.
- Nepoužívejte sněhové řetězy pro tento typ pneumatiky.
- Neprojíždějte automatickou myčkou aut.

Limuzína

Složte a vytáhněte podlahový kryt v zavazadlovém prostoru.

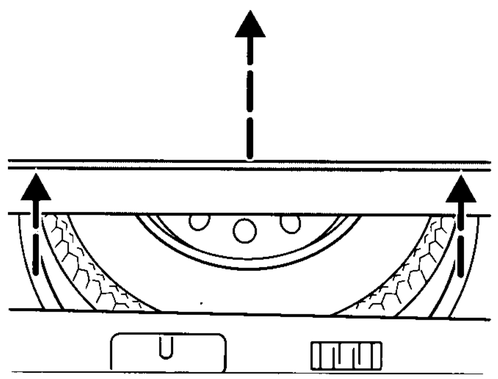

- **Kombi**

  Vyvěsíme síť zavazadlového prostoru. Odklopíme podlahovou rohož a otočíme dvě otočné příchytky podlahové desky doleva. Podlahovou desku odklopíme a zajistíme vzpěrou.

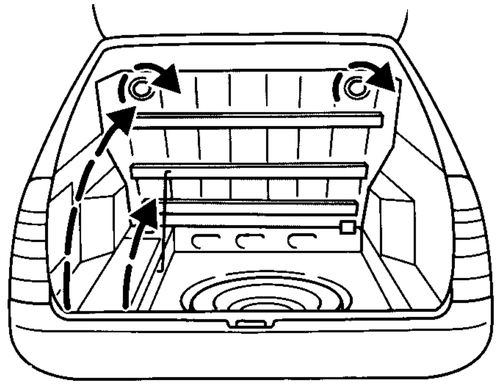

Upevňovací šroub rezervy

Odšroubujeme a demontujeme upevňovací šroub a zajišťovací sponu otáčením doleva. Rezervní kolo vyjmeme.

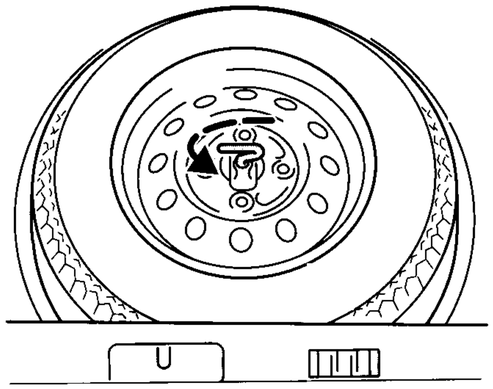

Zvedák vozu

Zvedák a klíč na kolo jsou uloženy v prohlubni pro rezervu. Upevňovací šroub odšroubujeme otáčením doleva a vyjmeme zvedák z polohovacích držáků.

Klíč na kolo a klika jsou sepnuty k sobě.

Klika zvedáku vozu RS 2000 je delší vzhledem k širším krytům. Může být také složena.

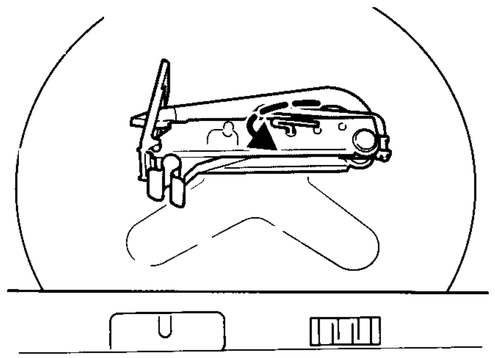

Zvedák a rezerva u Expressu

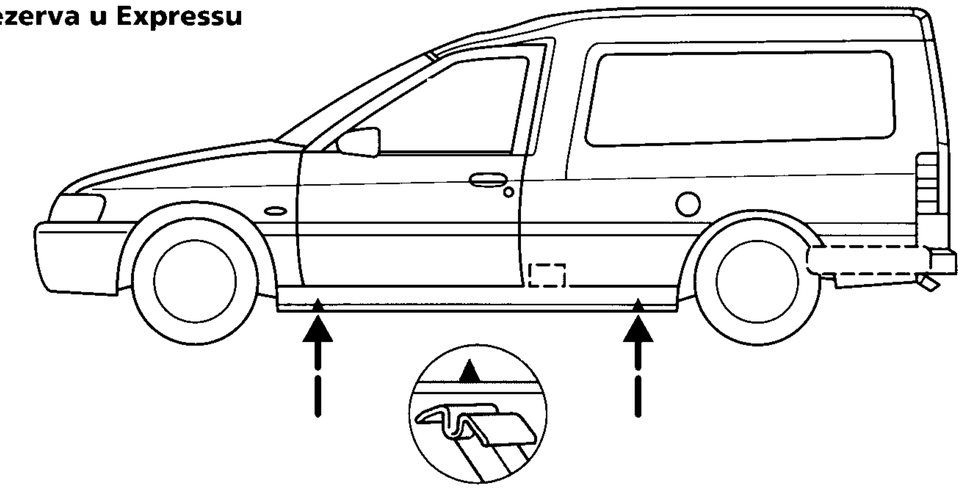

- **Zvedák**

  Zvedák je uložen na podlaze za sedadlem spolujezdce.

  Posuňte sedadlo spolujezdce dopředu a sedadlo řidiče dozadu, v obou případech až na omezení. Ze strany řidiče uvolníme zvedák otáčením proti směru hodinových ručiček, dokud se neuvolní hlava zvedáku z upevňovacích držáků a zvedák může být vyjmut. Klika zvedáku je uschována pod zvedákem.

  Zvedák umístěte pouze v oblastech pod prahem, která jsou označena malými vruby.

  Při zvedání těžce naloženého Expressu dbejte na to, aby náklad byl rovnoměrně rozložen na ložné ploše.

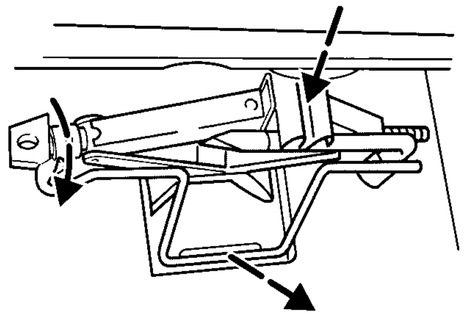

- **Rezervní kolo**

  Rezerva je uložena v zadní části pod podlahou nákladového prostoru. Otevřete zadní dveře, otáčením ve směru hodinových ručiček uvolněte pomocí klíče na kola držák rezervy přibližně o 6 až 8 otáček.

  Pro Vaši bezpečnost má držák rezervy kromě háčku dodatečnou bezpečnostní příchytku. Napřed uvolněte háček. Pak zatlačte držák mírně ze spodní části vozu a příchytku odjistěte.

  Držák spusťte dolů a rezervu vyjměte.

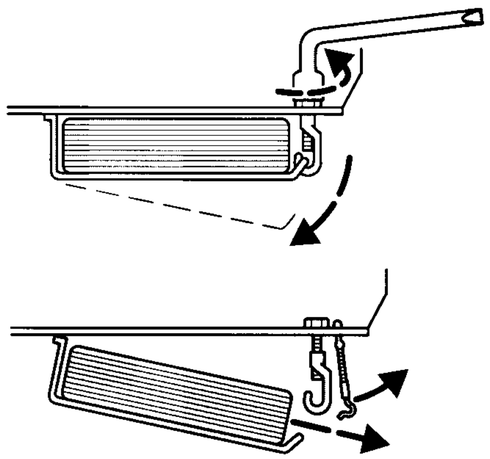

Zvedání vozu

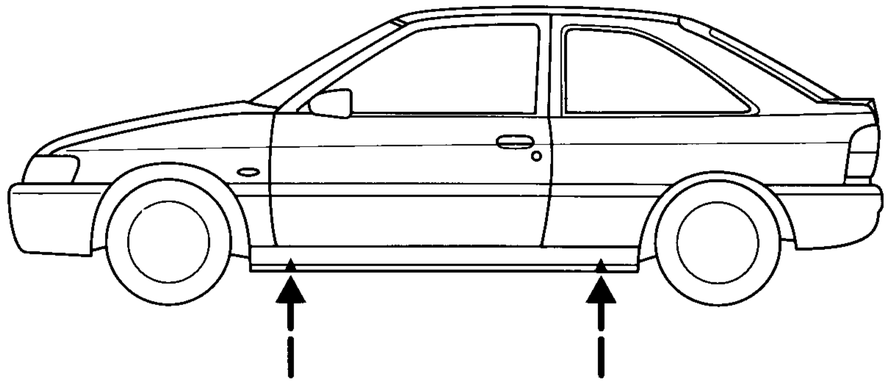

Zvedák musí být nasazen pouze v určitých místech pod prahy. Tyto lze jednoduše identifikovat podle malých vrubů těsně nad prahy.

Přitáhněte ruční brzdu a zařaďte první rychlostní stupeň nebo zpátečku.

Umístěte zvedák na vnější okraj vozu pod vrubem nebo šipkou, pokud je to možné. (Viz také „Body pro zvedání vozu" na straně 111)

Otáčejte klikou, dokud nebude vůz řádně podepřen.

Zajistěte, aby patka zvedáku měla dobrý kontakt se zemí.

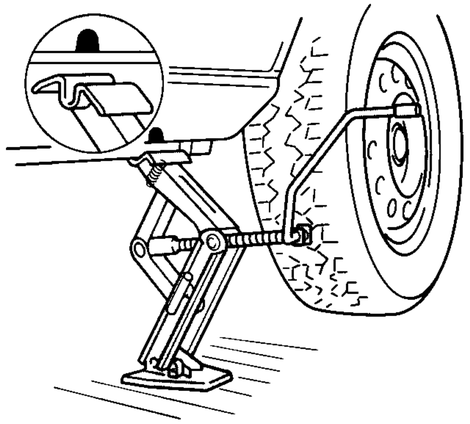

⚠ **Pozor!** Další prostředky pro podepření vozu, jako stojany pod nápravami nebo dřevěné špalky, musí být použity v případě práce pod zvednutým vozem. Nepoužívejte cihly pro podepření vozu, poněvadž se mohou rozdrobit

Demontáž kola

1. Klíč na kola nasadíme plochým koncem mezi ráfek a opatrně otáčíme za účelem odpáčení poklice
2. Matky kol povolíme o půl otáčky. Vůz zvedneme, až se kola nedotýkají země.
3. Odšroubujeme a demontujeme matice kol a sejmeme kolo. Zajistíme, aby matice kol zůstaly čisté.

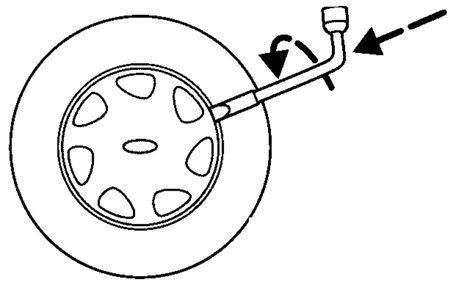

⚠ **Pozor!** Další prostředky pro podepření vozu, jako stojany pod nápravami nebo dřevěné špalky, musí být použity v případě práce pod zvednutým vozem. Nepoužívejte cihly pro podepření vozu, poněvadž se mohou rozdrobit.

Kola z lehkých slitin

Krytka středu kola může být rovněž demontována pomocí plochého konce klíče kol

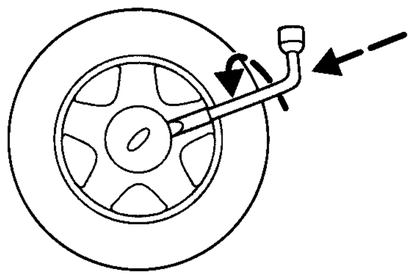

Montáž kola

1. Rezervu nasadíme na šrouby kola. Našroubujeme matice kol a otáčením ve směru hodinových ručiček zajistíme, aby kuželový konec matice kol mírně dosedl na kolo.

   Můžete rovněž použít matice kol ze standardních kol z lehkých slitin pro zajištění rezervy s ocelovým ráfkem.
2. Vůz spustíme a odstraníme zvedák.
3. Matice kola pevně křížem utáhneme.
4. Poklici nasměrujeme k ventilku a pevně zatlačíme pěstí.

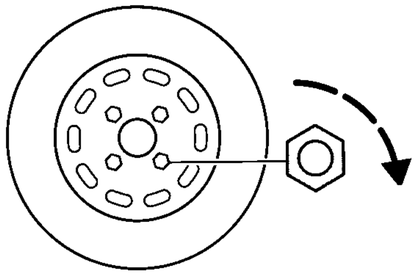

5. Zvedák a demontované kolo uložíme do zavazadlového prostoru stejným postupem, avšak v obráceném pořadí. Oba díly zajistíme pomocí upevňovacích šroubů. Položíme podlahový kryt. U vozu kombi uzavřeme a zajistíme podlahovou desku.

Co nejdříve nechte překontrolovat utahovací moment matic kola a tlak v pneumatice.

Zvedací body

Při použití pohyblivého dílenského zvedáku je dovoleno jej umisťovat pouze v místech zobrazených na obrázku (B a C). Umístění v jiném místě může způsobit značné poškození karosérie, řízení, závěsu, motoru, brzdového systému a palivového potrubí.

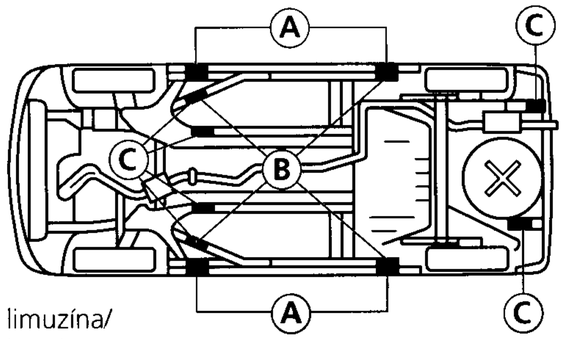

limuzína/ kombi

(A) zvedací body - zvedák vozu

(B) zvedací body - pohyblivý dílenský zvedák, dílenská zvedací plošina, dodatečné podpěrné body

(C) dodatečné zvedací body

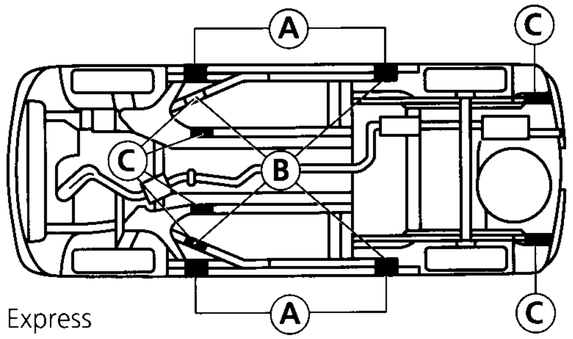

Express

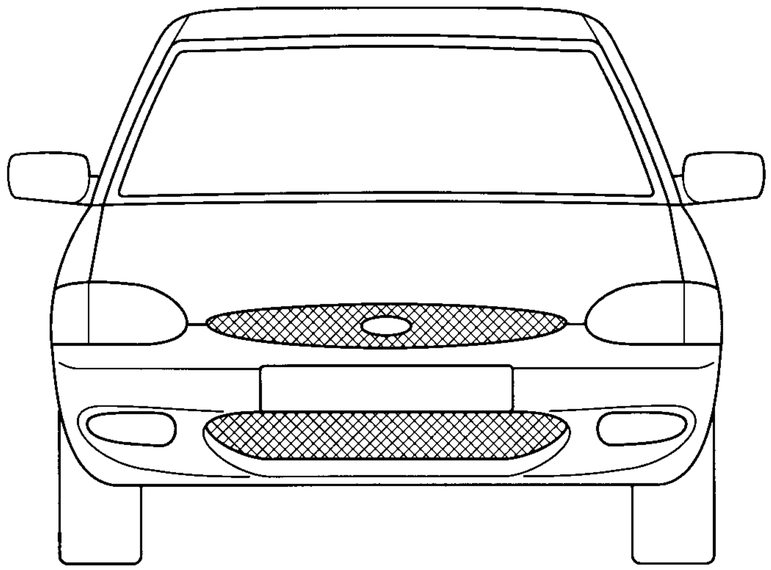

Výměna žárovek

Nikdy nechytáme halogenové žárovky za skleněnou baňku.

Světlomety, dálková/tlumená světla

Halogenová žárovka H5, 60/55 W.

Vypneme světla, otevřeme kapotu motoru.

Zatlačíme pružné příchytky na krytu na zadní straně světlometů stranou a uvolníme je. Kryt sejmeme.

Rozpojíme konektor, zatlačíme drátěnou sponu dolů a vyhákneme je stranou. Žárovku vyměníme.

Při montáži věnujeme pozornost polohovacím plíškům.

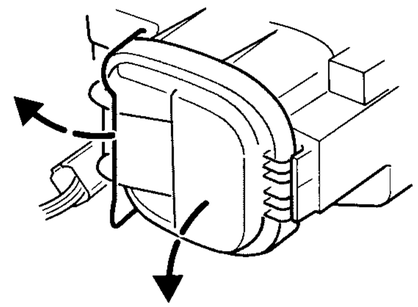

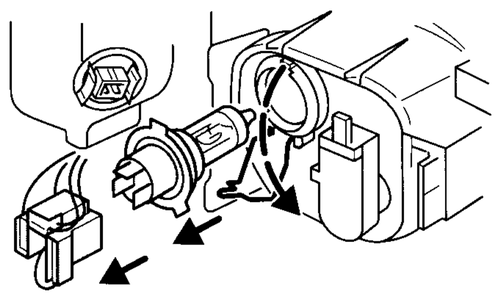

Obrysová světla

Žárovka se skleněnou paticí, 5 W.

Objímku žárovky otočíme doleva a vytáhneme ven. Žárovkou otočíme při mírném tlaku doleva a vytáhneme ji.

Montáž se provádí v obráceném pořadí.

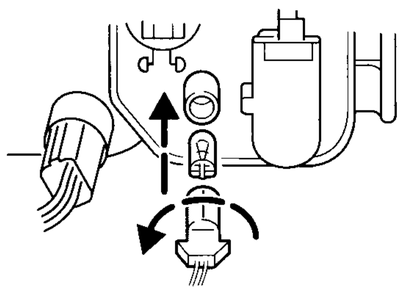

Světlomety do mlhy

Halogenové žárovky H3, 55 W.

Světlomety do mlhy jsou integrovány v nárazníku. Při výměně žárovky odstraníme pryžové víko pod nárazníkem. Sponu zatlačíme směrem ven a žárovku vytáhneme. Odpojíme zástrčku.

Montáž se provádí v obráceném pořadí.

Seřízení světlometů

Nechte si seřídit světlomety po každé výměně žárovek H4. Šrouby horizontálního a vertikálního nastavení jsou umístěny v zadní části reflektoru. Přesné seřízení může být provedeno pouze v dílně.

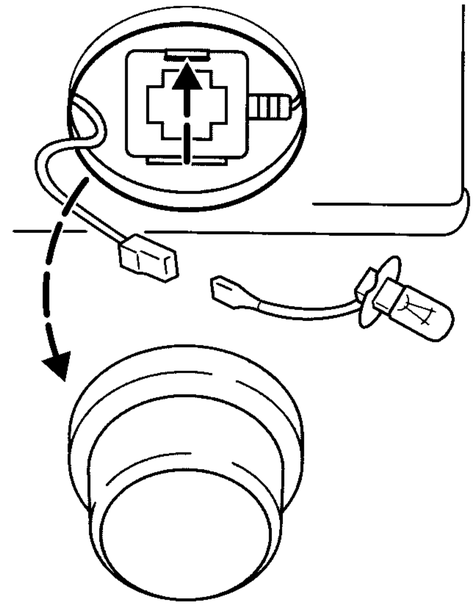

Přední ukazatelé směru

Žárovka s kulatou baňkou, 21 W.

Objímkou žárovky otočíme doleva a vytáhneme ji ven. Při mírném tlaku otočíme žárovkou doleva a žárovku vyjmeme.

Montáž se provádí v obráceném pořadí.

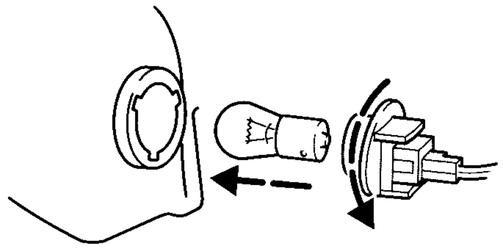

Boční ukazatelé směru

Žárovka se skleněnou paticí, 5 W.

Otočíme celým světlem doprava nebo doleva a vytáhneme je. Demontujeme objímku otočením doleva. Žárovku vytáhneme

Montáž se provádí v obráceném pořadí.

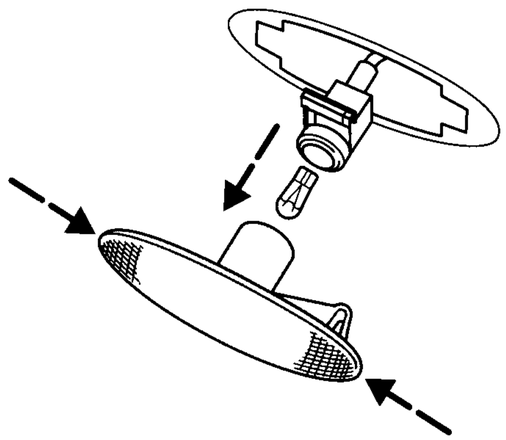

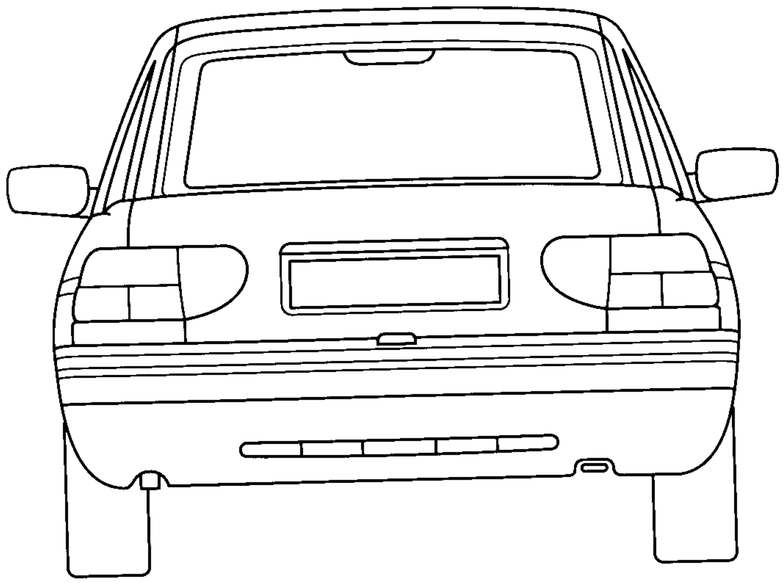

Výměna žárovek v koncových světlech

Vozy se splývavou zádí

Otevřeme zavazadlový prostor. Zatlačíme aretační pojistku a vyjmeme kompletní upevňovací desku žárovek. Při mírném tlaku otočíme vypálenou žárovku směrem doleva a vytáhneme ji.

Při zpětné montáži upevňovací desku zatlačíme do zámku, až zapadne.

Při výměně žárovky zadního mlhového světla napřed demontujeme příslušný kryt zadních dveří. Objímkou otočíme doleva a vyjmeme ji. Žárovku otočíme při mírném tlaku doleva a vyjmeme ji.

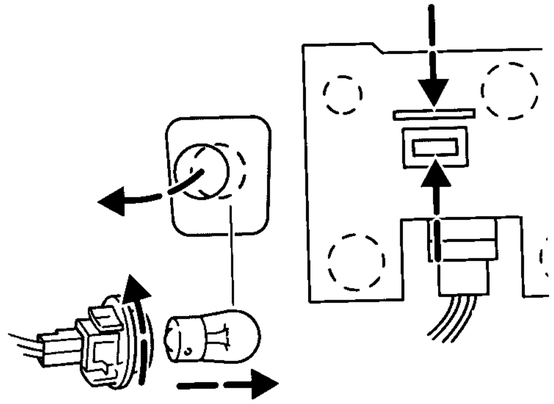

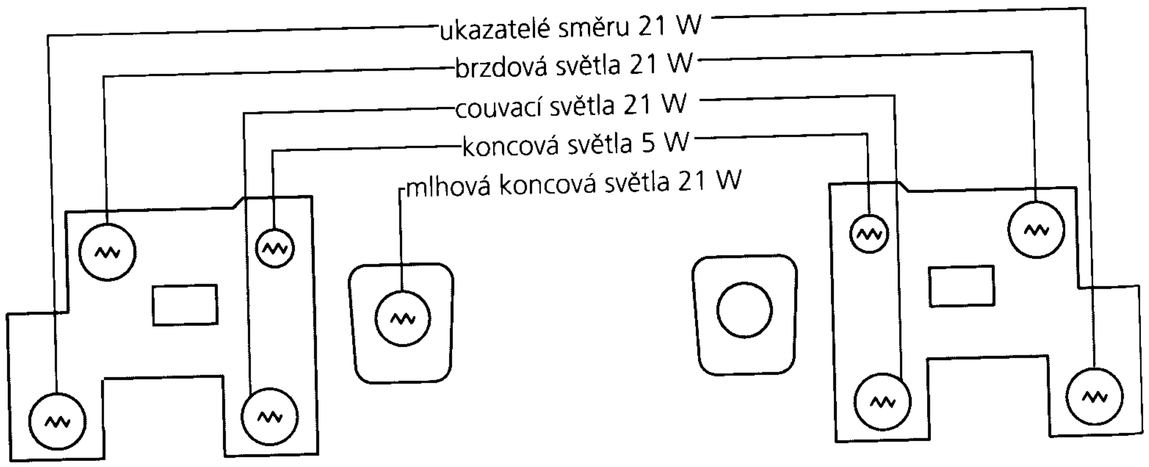

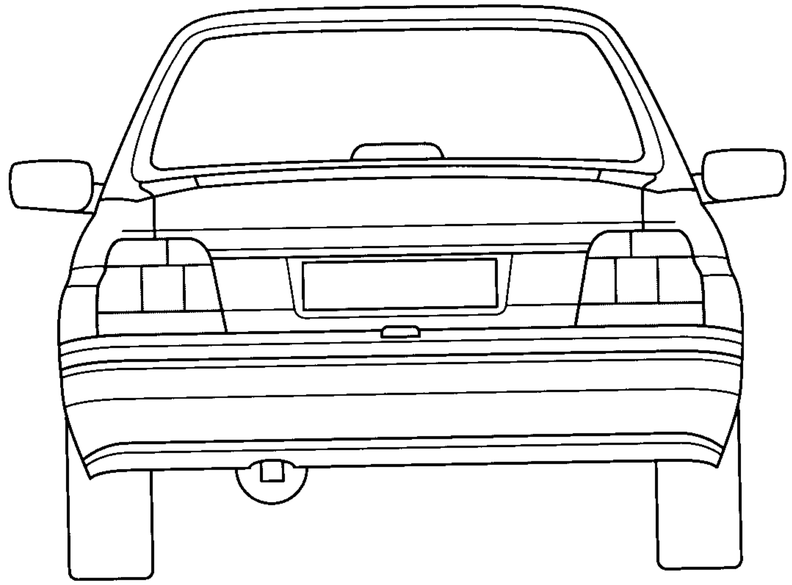

Výměna žárovek v koncových světlech

Limuzína

Otevřeme víko zavazadlového prostoru. Zatlačíme aretační pojistku a vyjmeme kompletní upevňovací desku žárovek. Při mírném tlaku otočíme vypálenou žárovkou doleva a vyjmeme ji.

Při zpětné montáži upevňovací desku vložíme do upevňovacích třmenů a zatlačíme dovnitř až zapadne do západky.

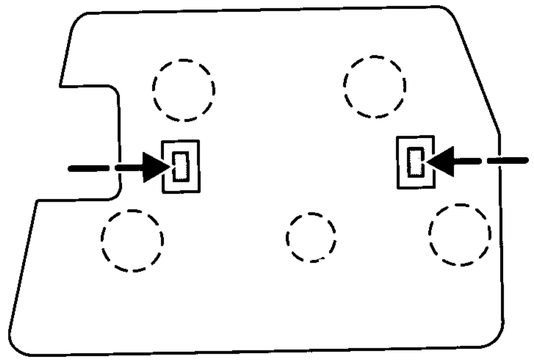

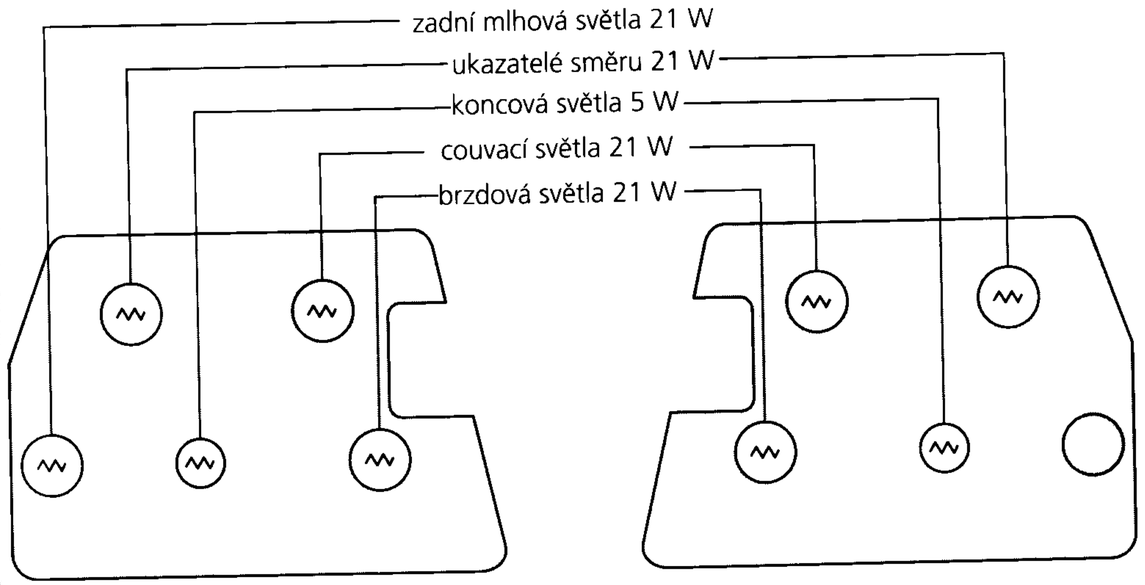

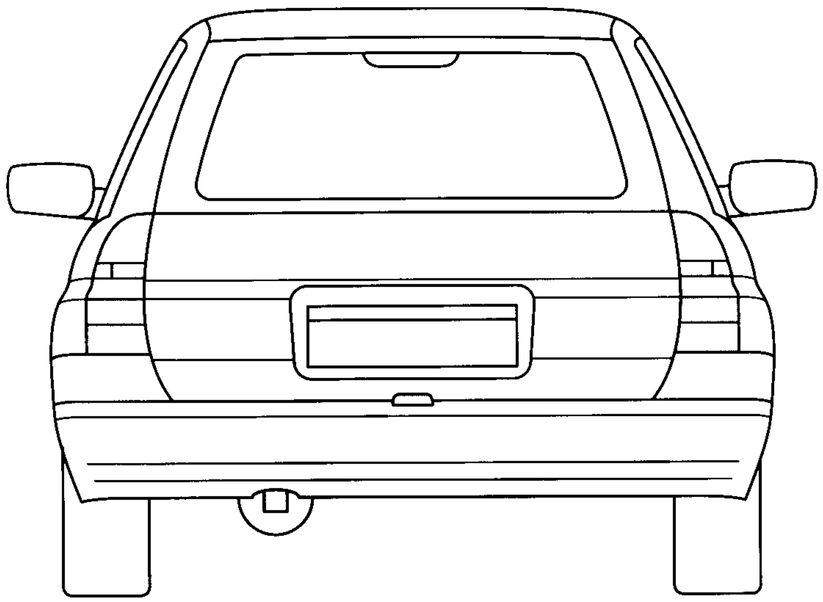

Výměna žárovek v koncových světlech

Kombi

Otevřeme sklopné dveře a vytáhneme kryt koncových světel. Zatlačíme aretační pojistku dolů, mírně zvedneme držák žárovek a vyjmeme jej.

Vypálenou žárovku při mírném tlaku otočíme doleva a vyjmeme ji.

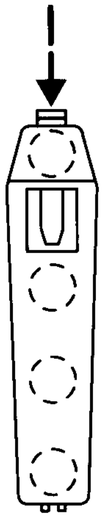

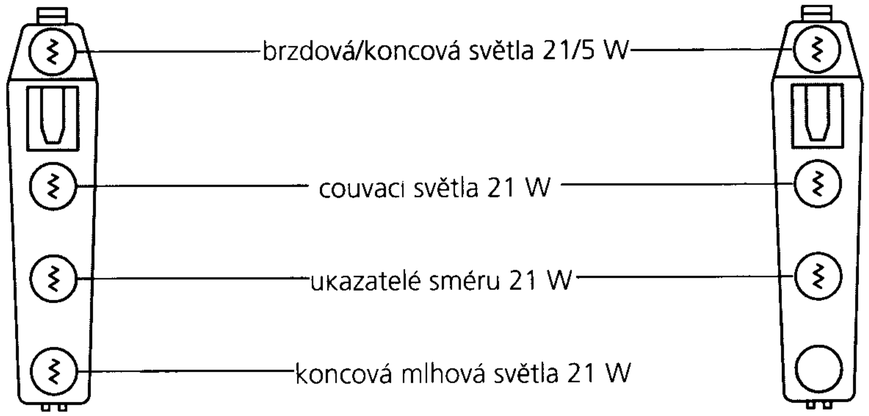

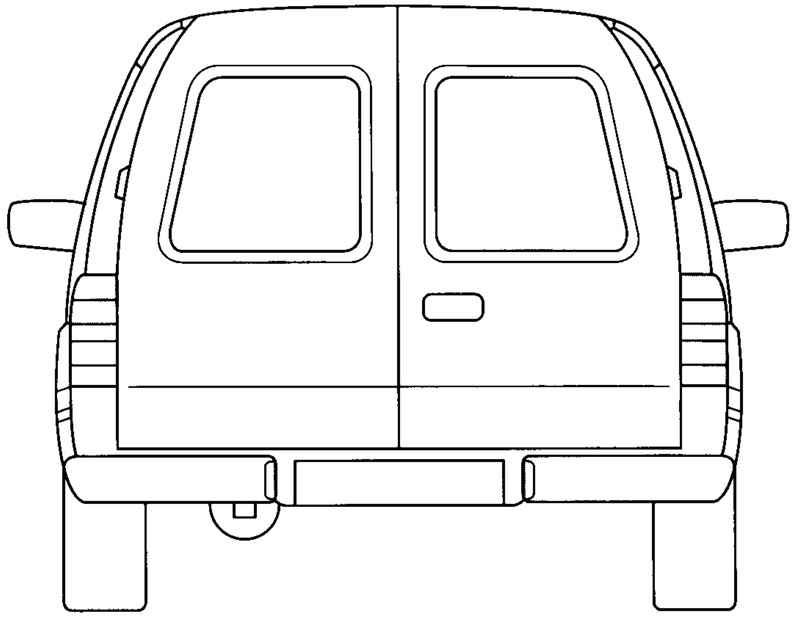

Výměna žárovek v koncových světlech

Express

Při výměně vypálených žárovek otočíme příslušnou objímku doleva a vytáhneme ji ze strany ložného prostoru.

Vypálenou žárovku při mírném tlaku otočíme doleva a vyjmeme ji.

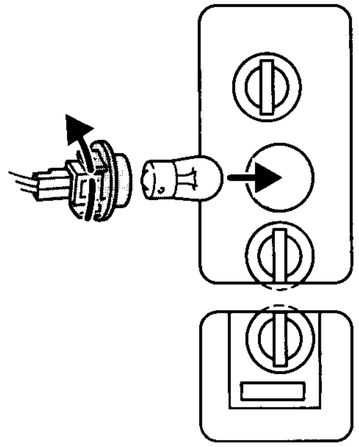

Třetí brzdové světlo

Žárovka se skleněnou paticí (5 kusů), 5 W.

U modelů Hatchback a limuzína otevřete zadní sklopné dveře. U modelů Notchback vstupte do prostoru zadních sedadel. Odšroubujte oba šrouby a demontujte kompletní sestavu světla. Vyhněte těleso směrem ven a odhákněte modul světla. Vytlačte patici reflektoru ze čtyř aretačních bodů a vytáhněte jej. Demontujte žárovku se skleněnou paticí a vyměňte ji.

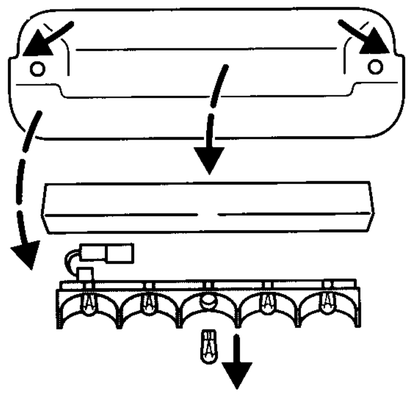

Třetí brzdové světlo
(kabriolet)

Čtyři žárovky se skleněnou paticí, 5 W
Otevřete zavazadlový prostor a demontujte sestavu světla zevnitř. Otočte paticí žárovky proti směru hodinových ručiček a vytáhněte ji. Žárovka se skleněnou paticí je nasazovací.

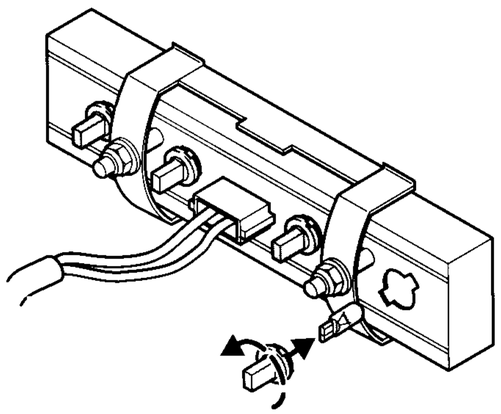

Osvětlení státní poznávací značky

Limuzína/kombi

Žárovka s kulovou baňkou, 10 W.
Sestavu světla opatrně vypáčíme pomocí šroubováku ze zahloubení. Vytlačíme dvě upevňovací spony ven a vytáhneme sestavu světla z patice. Zatlačíme žárovku do patice, otočíme ji proti směru hodinových ručiček a vytáhneme ji ven.

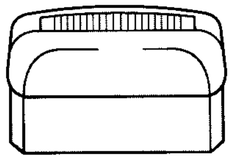

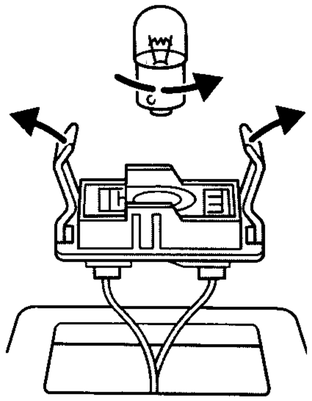

Express

Žárovka se skleněnou paticí, 5 W.

Těleso světla vypáčíme plochým šroubovákem z nárazníku. Objímku žárovky otočíme doleva a vyjmeme. Žárovka má suvné upevnění.

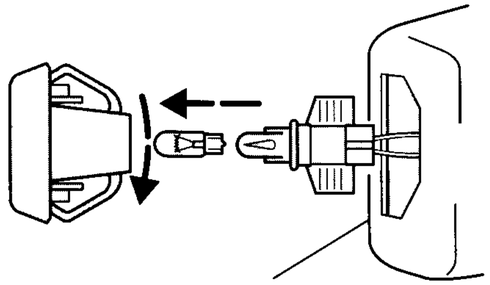

Vnitřní osvětlení

Sufitová žárovka, 10 W.

Vypneme vnitřní osvětlení. Opatrně vypáčíme pomocí šroubováku sestavu světla a sufitovou žárovku vyměníme.

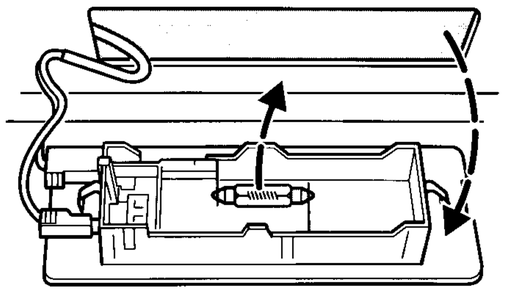

Vnitřní osvětlení

Sufitová žárovka, 10 W.

Vypneme vnitřní osvětlení (střední poloha přepínače). Opatrně vypáčíme těleso světla pomocí plochého šroubováku. Odklopíme reflektor stranou a sufitovou žárovku vyměníme.

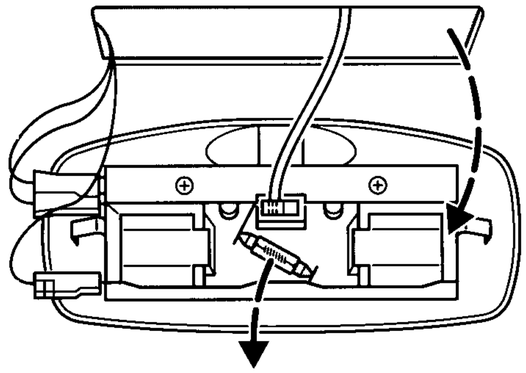

Světlo na čtení

Žárovka se skleněnou paticí, 6 W.

Žárovky mohou být vyměněny po odklopení reflektorů.

Osvětlení zavazadlového prostoru

Žárovka se skleněnou paticí, 5 W.

Opatrně vypáčíme těleso světla pomocí plochého šroubováku. Otočíme objímkou doleva a vyjmeme ji.

Žárovka má suvné upevnění

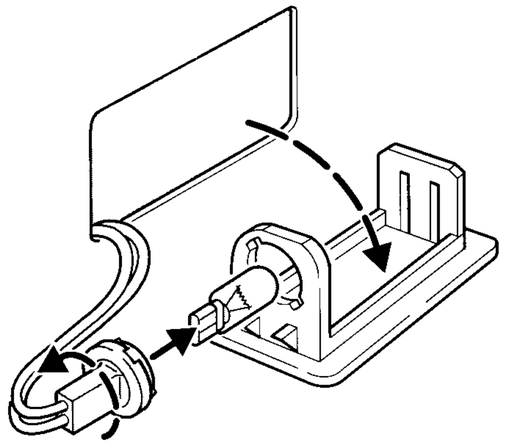

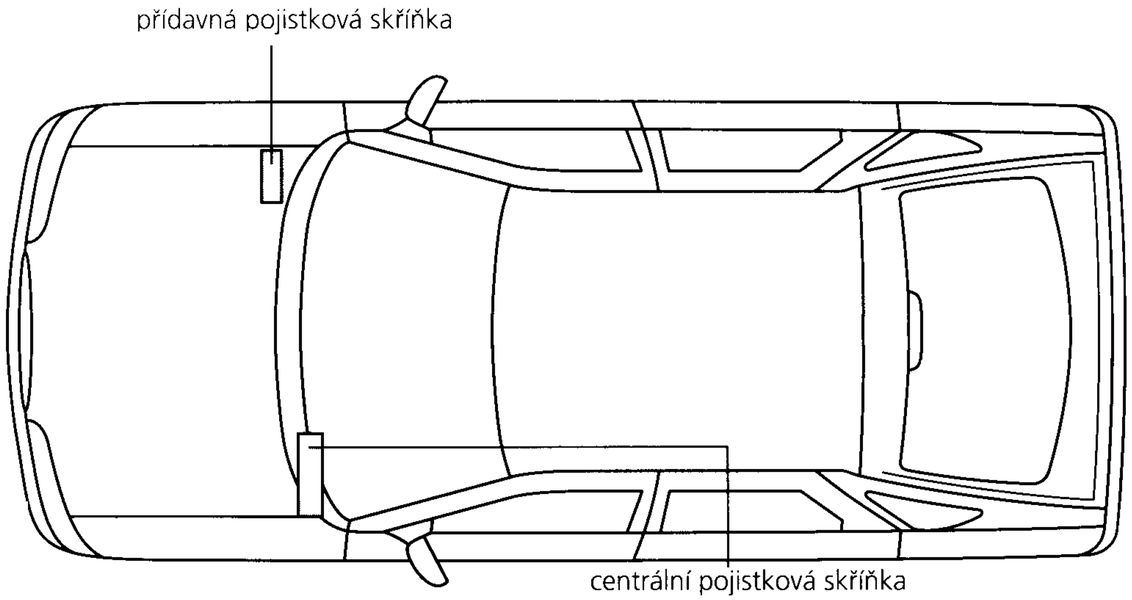

Pojistky a relé

Pozor! Před výměnou pojistky nebo relé vypněte zapalování a všechny spotřebiče proudu.
Vadnou pojistku vyměňte vždy za novou o stejné proudové hodnotě.

Centrální pojisková skříňka se nachází na levé straně přístrojové desky pod volantem. Obsahuje hlavní pojistky a za nimi relé Pojistky jsou očíslovány.

Při kontrole nebo výměně pojistky nebo relé demontujeme kryt. Spálenou pojistku poznáme podle přepáleného tavného drátu. Všechny pojistky jsou násuvné. Při výměně pojistky nebo relé používejte svěrku na pojistky, která je upevněna v krytu pojistkové skříňky.

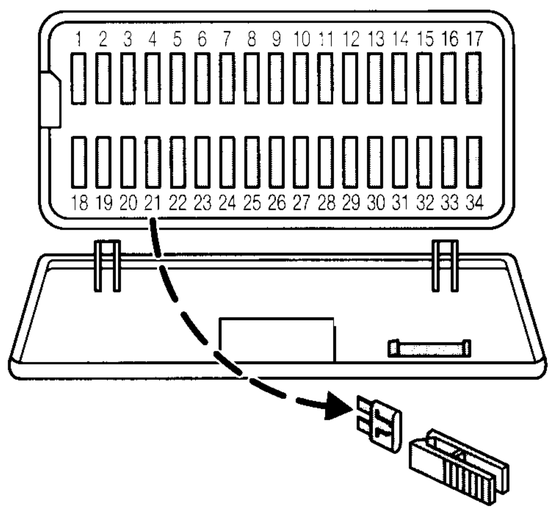

Pozor! Jakékoliv neoprávněné změny na elektrickém nebo palivovém systému vozu mohou mít negativní účinky na výkon vozu a způsobit požár nebo jiné nebezpečí.
Proto doporučujeme svěřit jakékoliv práce zahrnující demontáž palivového nebo elektrického systému spec. dílně vozů Ford.

Centrální pojistková skříňka		
Číslo pojistky	Proudová hodnota (A)	Jištěné proudové obvody
1	30	Elektromagnetický spínač startéru
2	25	Ventilátor topení, elektromagn. spojka klimatizace
3	15	Spínač světel
4	10	Obrysové světlo pravé
5	15	Dálkové světlo levé
6	15	Dálkové světlo pravé
7	10	Obrysové světlo pravé, přídavný světlomet
8	7,5	Modul EEC IV
9	20	ABS
10	30	Ostřikovače světlometů
11	7,5	Bezpečnostní vzduchový vak
12	10	Kontrolky, spínač dálkových světel
13	15	Topení, filtr motorové nafty
14	15	Palivové čerpadlo
15	10	Snímač HEGO (katalyzátor)
16	20	Ventil pro studený start, regulace motoru
17	15	Vyhřívání sedadel
18	15	Přídavná výbava rádio
19	30	Elektr. ovládaná okna přední a střešní okno
20	30	Motor ventilátoru chlazení
21	7,5	Modul ABS
22	20	Cívka zapalování
23	25	Elektr. ovládaná okna zadní
24	30	ABS
25	20	Motor stěračů, čerpadlo ostřikovačů skel
26	10	Ukazatelé směru, couvací světla
27	25	Vyhřívání zadního okna a vnějších zrcátek
28	15	Houkačka, výstražné blikače
29	15	Vnitřní osvětlení, zapalovač cigaret, rádio, hodiny
30	10	Tlumené světlo levé
31	10	Tlumené světlo pravé
32	15	Mlhové světlomety
33	20	Elektr. ovládaná sedadla
34	15	Vyhřívání trysek ostřikovačů, brzdová světla
Přídavná pojistka v zadní části pojistkové skříňky		
35	20	Centrální uzamykání

Relé v zadní části pojistkové skříňky		
Relé	Barva	Spínané proudové obvody
R 1	černá	Zámek zapalování
R 2	hnědá	Regulace motoru
R 3	hnědá	Palivové čerpadlo
R 4	hnědá	Chod motoru
R 5	šedá	Vyhřívané zadní okno a zrcátka
R 6	červená	Interval stírání vpředu
R 7	oranžová	Interval stírání vzadu
R 8	hnědá	Tlumená světla
R 9	hnědá	Dálková světla
-	-	-
R 11	žlutá	Časové relé vnitřního osvětlení
-	-	-
R 13	zelená	Relé přerušení startování
R 14	bílá	Výstražný bzučák „zapnutí světel"
R 15	hnědá	Mlhové světlomety
R 16	modrá	Ostřikovače světel
R 17	modrá/hnědá	Vypnutí klimatizace
R 18	zelená	Denní světla (export)
R 19	hnědá	Koncová mlhová světla
R 20	modrá	Denní světla (export)
R 21	-	-
R 22	bílá	Výstražná signalizace proti krádeži

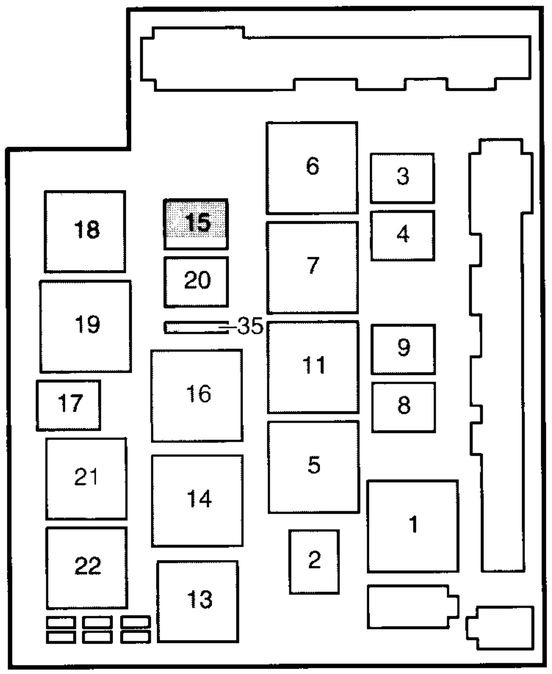

Přerušení napájení ovládání oken nebo elektrického nastavování sedadel

Přetížení může způsobit dočasné přerušení funkce elektr. ovládání oken nebo elektr. nastavování sedadel. V případě trvalého přerušení překontrolujte příslušnou pojistku

Přídavná pojistková skříňka

Tyto hlavní pojistky se nacházejí v samostatné pojistkové skříňce vedle baterie a jsou přístupné po zvednutí kapoty. Nicméně pro výměnu pojistek A,B a C musí být demontována pojistková skříňka. Doporučujeme nechat tyto pojistky vyměnit ve spec. dílně vozů Ford, aby bylo zajištěno odstranění závady

přídavná pojistková skříňka

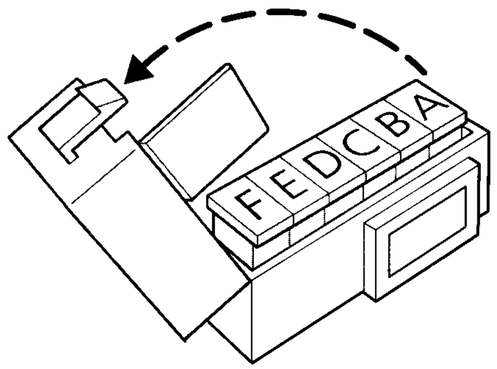

Přídavná pojistková skříňka		
Označení pojistky	Proudová hodnota (A)	Jištěné proudové obvody
A B C	80 60 60	Napájecí vodiče k hlavní pojistkové skříňce
D	50	Žhavicí svíčky - diesel
E	50	Vyhřívání čelního skla
F	40/50	Motor ventilátoru chlazení

Přídavné relé s pojistkou pro vůz Escort kabriolet s elektricky ovládanou střechou

- **Relé I** a **II** (na straně řidiče za čalouněním sloupku „A").
- **Relé III a IV plus 15 ampérová pojistka** (v zavazadlovém prostoru za čalouněním na levé straně).

Technická data

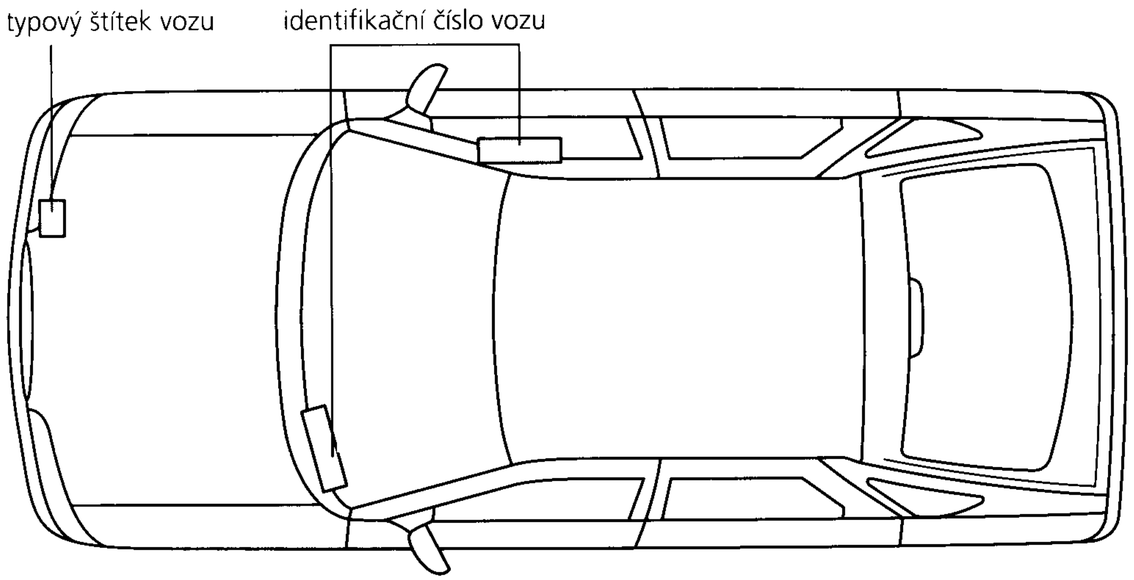

Typový štítek vozu

Typový štítek vozu je umístěn na pravé straně horního příčného nosníku. Tento štítek obsahuje informace ohledně typu vozu, hmotnosti vozu a uvádí různé komponenty.

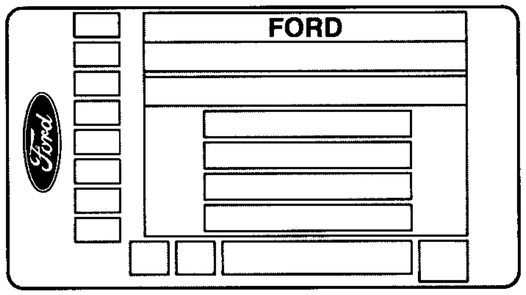

Identifikační číslo vozu

Identifikační číslo je uvedeno na kovovém štítku na pravé straně přístrojové desky a také je vyraženo do karosérie vozidla na straně spolujezdce. Je umístěno pod krytkou z umělé hmoty mezi předním sedadlem a prahem dveří. Identifikační číslo na přístrojové desce lze přečíst přes čelní sklo z vnější strany.

Symbol na kovovém štítku upozorňuje na systém vzduchového vaku.

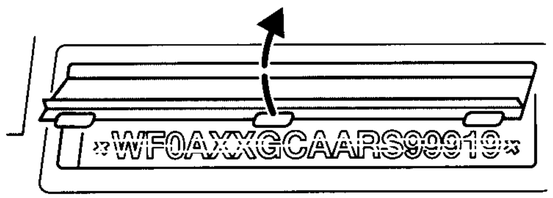

Číslo motoru

Číslo motoru je vyraženo na bloku motoru (při pohledu ze sedadla řidiče).

- Motor Endura E - Poblíž převodovky vlevo na čelní straně směrem ke chladiči.
- Motor PT-E - Vpředu vpravo pod sacím potrubím.
- Motor Zetec - Na boku bloku motoru v úrovni startéru a na hlavě válců (na straně převodovky).
- Motor diesel - V předu vlevo poblíž převodovky.

Data motoru				
Motor	1,3 l i Endura-E s říz. katalyz.	1,4 l i PT-E s říz. katalyz.	1,6 l i Zetec-E s říz. katalyz.	
			mech. převod.	automat. převod.
Zdvihový objem cm³	1299	1391	1597	
Výkon motoru kW (k) podle směrnic EC při 1/min	44 (60) 5000	54 (75) 5500	66 (90) 5500	66 (90) 5000
Max. točivý moment Nm podle směrnic EC při 1/min	103 2500	106 2750	130 3000	136 4000
Potřebné palivo	95 oktanů bezolovnatý *			
Max. trvalé ot. motoru 1/min	5450	6100	5950	5450
Max. krátkodobé otáčky motoru 1/min	5675	6325	6175	5675
Volnoběžné otáčky (se zap. el. ventilátorem) 1/min	875±50	870	875±50	880±50***
Řízení přívodu paliva	vstřikování paliva			
Pořadí zapalování/ časování vstřikování	1 – 2 – 4 – 3	1 – 3 – 4 – 2		
Zapalovací svíčky (Motorcraft)	AGRF 22 PP1	AGPR 32 C1	AYRF 22 PP	
Vzdálenost elektrod mm	1,0	1,0	1,3	
Zapalovací soustava	elektronické zapalování			
Vůle ventilů sací mm (zastudena)** výfukový mm	0,20 0,50	seřizování vůle pomocí hydraul. zdvihátek		
Filtr motor. oleje (Motorcraft)	EFL 500	EFL 500	EFL 600	

Dostupnost motoru se může lišit v jednotlivých zemích.

* Lze používat bezolovnatý benzín 98 oktanů.
** Vůle ventilů se kontroluje nejdříve pět minut po zastavení.
*** Zvýšené volnoběžné otácky v poloze „N".

Technická data

Data motoru				
Motor	1,8 l i Zetec-E s říz. katalyz.	1,8 l diesel s katalyz.	1,8 l Endura-DE turbo-diesel s katalyz.	1,8 l Endura-DE turbo-diesel s katalyz.
Zdvihový objem cm³	1796	1753	1753	1753
Výkon motoru kW (k) podle směrnic EC při 1/min	85 (115) 5750	43 (58) 4800	51 (70) 4500	66 (90) 4500
Max.točivý moment Nm podle směrnic EC při 1/min	160 4500	108 2200	135 2500	180 2500
Potřebné palivo	95 oktanů bezolovnatý *	motorová nafta		
Max.trvalé ot. motoru 1/min	6500	4800	4800	4800
Max. krátkodobé otáčky motoru 1/min	6800	5350±50	5150	5250
Volnoběžné otáčky (se zap. el. ventilátorem) 1/min	880±50	850±50	850	850±50
Řízení přívodu paliva	vstřikování paliva			
Pořadí zapalování/ časování vstřikování	1 – 3 – 4 – 2			
Zapalovací svíčky/žhavící svíčky (Motorcraft)	AYRF 22 PP	EZD 8	EZD 39	EZD 39
Vzdálenost elektrod mm	1,3	–	–	–
Zapalovací soustava	elektronické zapalování	–		–
Vůle ventilů sací mm (zastudena)** výfukový mm	seřizování vůle pomocí hydraulických zdvihátek	0,30 – 0,40 0,45 – 0,55	0,30 – 0,40 0,45 – 0,55	0,30 – 0,40 0,45 – 0,55
Filtr motor. oleje (Motorcraft)	EFL 600	EFL 344	EFL 344	EFL 344
Filtr motor. nafty (Motorcraft)	–	EFG 315	EFG 315	EFG 315

Dostupnost motoru se může lišit v jednotlivých zemích

* Lze rovněž používat bezolovnatý benzín 98 oktanů.

** Vůle ventilů se kontroluje nejdříve pět minut po zastavení.

Spotřeba paliva

Za účelem poskytnutí porovnatelných referenčních údajů je spotřeba paliva měřena všemi evropskými výrobci automobilů podle úředně schválených a přísně kontrolovaných testovacích podmínek dle směrnice 93/116/EEC.

Tyto hodnoty spotřeby paliva a emise CO_2 závisí na motoru, pohotovostní hmotnosti, pneumatikách a převodovém poměru. Viz tabulku v kapitole „Technická data". Okamžitá spotřeba rovněž závisí na následujících faktorech:

- **Rychlosti jízdy a volbě převodů**

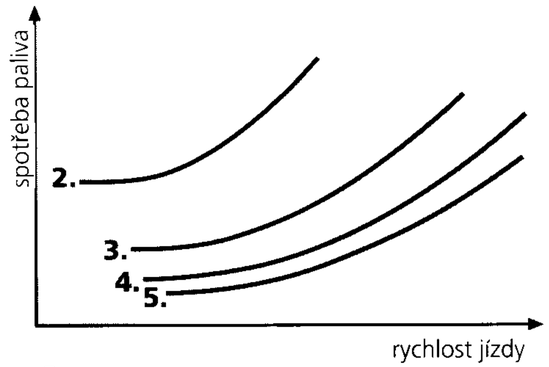

Spotřeba se značně zvýší se zvýšením rychlosti. Navíc jízda na nižší převodový stupeň (při akceleraci) zvyšuje podstatně spotřebu.

- **Ujeté vzdálenosti a venkovní teplotě**

  Časté studené starty a krátké vzdálenosti jízd, při nichž motor sotva dosáhne normální provozní teploty, mají za následek vysoké hodnoty spotřeby.

- **Dopravní situaci a stavu silnice**

  Doprava s častým zastavováním a rozjížděním, časté zatáčky, prudká stoupání a špatný stav silnice zvyšují spotřebu paliva.

- **Způsobu jízdy**

  Předvídání nebezpečí, udržování bezpečné vzdálenosti od vpředu jedoucího vozu a přizpůsobení rychlosti tak, abyste dorazili k semaforům, jestliže svítí zelená, Vám ušetří příliš časté brzdění a opětovné zrychlování.

Výsledkem je snížená spotřeba paliva a snížená hladina hluku.

Při delším zastavení na železničním přejezdu nebo na semaforech v sídlištích se doporučuje motor během této doby vypínat.
Tři minuty čekání s motorem ve volnoběžných otáčkách odpovídá ujetí téměř 1 kilometru.

- **Zatížení vozu**

  Jízda s plně zatíženým vozem má za následek vysokou spotřebu paliva.

- **Stavu vozu**

  Malý tlak vzduchu v pneumatikách nebo nedostatečná údržba motoru nebo vozu má rovněž za následek vyšší spotřebu paliva.

Rady pro hospodárnou jízdu a ochranu životního prostředí

1. Po nastartování motoru se ihned rozjedeme. Tímto způsobem se motor nejrychleji zahřeje.
2. Nesešlapujeme plynový pedál prudce, avšak přidáváme plyn stejnoměrně.
3. Na další vyšší převodový stupeň řadíme včas.
4. Na nejvyšším převodovém stupni zůstáváme co nejdéle (viz tabulku rychlostí).
5. Vyvarujeme se jízdě na plný plyn po dlouhou dobu
6. Přizpůsobíme jízdu silničnímu provozu bez zbytečného zrychlování a brzdění.
7. Pravidelně kontrolujeme tlak vzduchu v pneumatikách.
8. Necháváme si pravidelně provádět údržbu vozu ve specializované dílně vozů Ford.

Technická data

Spotřeba paliva dle směrnice EC 93/116/EEC						
Rozměr pneumatik	Převodový poměr	Pohot. hmot. dle směrnic EC od... do...(kg)	Spotřeba paliva v l/100 km			Emise CO_2 (g/km)
			Simulovaný měst. provoz	Mimoměstské podmínky	Celkem	
limuzína			**motor 1,3 l Endura**		**mechanická převodovka**	
155R13	4,27	1055...1165	8,7	5,8	6,9	163
175/70R13 175/65R14 185/60R14		1055...1165	8,8	5,9	7,0	165
195/50R15		1055...1165	8,8	6,0	7,0	167
175/70R13 175/65R14 185/60R14		1165...1280	8,9	6,0	7,1	169
195/50R15		1165...1280	9,0	6,1	7,2	171
kombi			**motor 1,3 l Endura**		**mechanická převodovka**	
175/70R13 175/65R14 185/60R14	4,27	1165...1280	8,9	6,0	7,1	168
195/50R15		1165...1280	9,0	6,1	7,2	170
limuzína			**motor 1,4 l PT-E**		**mechanická převodovka**	
155R13	4,27	1165...1280	11,8	6,7	8,6	201
175/70R13 175/65R14 185/60R14		1165...1280	11,8	6,8	8,7	203
195/50R15		1165...1280	11,9	6,9	8,7	205
175/70R13 175/65R14 185/60R14		1280...1395	12,0	6,9	8,8	206
195/50R15		1280...1395	12,1	7,0	8,9	208
kombi			**motor 1,4 l PT-E**		**mechanická převodovka**	
175/70R13 175/65R14 185/60R14	4,27	1165...1280	11,8	6,8	8,7	203
195/50R15		1165...1280	11,9	6,9	8,7	205
175/70R13 175/65R14 185/60R14		1280...1395	12,0	6,9	8,8	206
195/50R15		1280...1395	12,1	7,0	8,9	208

Spotřeba paliva dle směrnice EC 93/116/EEC						
Rozměr pneumatik	Převodový poměr	Pohot. hmot. dle směrnic EC od... do...(kg)	Spotřeba paliva v l/100 km			Emise CO_2 (g/km)
			Simulovaný měst. provoz	Mimoměstské podmínky	Celkem	
kabriolet			**motor 1,4 l PT-E**		**mechanická převodovka**	
175/65R14 185/60R14 195/50R15	4,27	1280...1395	12,1	7,0	8,9	208
limuzína			**motor 1,6 l Zetec**		**mechanická převodovka**	
175/70R13 175/65R14 185/60R14	3,82	1165...1280	10,7	6,4	8,0	188
195/50R15		1165...1280	10,7	6,5	8,1	190
175/70R13 175/65R14 185/60R14		1280...1395	10,9	6,6	8,2	193
195/50R15		1280...1395	11,0	6,7	8,3	195
185/60R14 195/50R15		1280...1395	11,0	6,6	8,2	193
kombi			**motor 1,6 l Zetec**		**mechanická převodovka**	
175/70R13 175/65R14 185/60R14	3,82	1280...1395	10,9	6,6	8,2	193
195/50R15		1280...1395	11,0	6,7	8,3	195
185/60R14 195/50R15		1280...1395	11,0	6,6	8,2	194
kabriolet			**motor 1,6 l Zetec**		**mechanická převodovka**	
175/65R14 185/60R14 195/50R15	3,82	1280...1395	11,0	6,8	8,3	196
limuzína			**motor 1,6 l Zetec**		**automatická převodovka**	
175/70R13 175/65R14 185/60R14	3,84	1165...1280	12,3	6,8	8,8	212
195/50R15		1165...1280	12,4	6,9	8,9	215
175/70R13 175/65R14 185/60R14		1280...1395	12,5	7,0	9,0	216
195/50R15		1280...1395	12,5	7,0	9,1	218

Technická data

Spotřeba paliva dle směrnice EC 93/116/EEC						
Rozměr pneumatik	Převodový poměr	Pohot. hmot. dle směrnic EC od... do...(kg)	Spotřeba paliva v l/100 km			Emise CO_2 (g/km)
			Simulovaný měst. provoz	Mimoměstské podmínky	Celkem	
kombi			**motor 1,6 l Zetec**		**automatická převodovka**	
175/70R13 175/65R14 185/60R14	3,84	1280...1395	12,5	7,0	9,0	216
195/50R15		1280...1395	12,5	7,0	9,1	218
kabriolet			**motor 1,6 l Zetec**		**automatická převodovka**	
175/65R14 185/60R14 195/50R15	3,84	1280...1395	12,5	7,2	9,2	221
limuzína*			**motor 1,8 l Zetec**		**mechanická převodovka**	
175/70R13 175/65R14 185/60R14	3,82	1280...1395	10,9/11,4	6,4/6,6	8,1/8,4	199/198
195/50R15		1280...1395	11,0/11,5	6,5/6,7	8,2/8,5	192/200
limuzína (XR/Si)*			**motor 1,8 l Zetec**		**mechanická převodovka**	
185/60R14 195/50R15	3,82	1280...1395	11,0/11,4	6,4/6,6	8,1/8,4	190/198
kombi*			**motor 1,8 l Zetec**		**mechanická převodovka**	
175/70R13 175/65R14 185/60R14	3,82	1280...1395	10,9/11,4	6,4/6,6	8,1/8,4	190/198
195/50R15		1280...1395	11,0/11,5	6,5/6,7	8,2/8,5	192/200
kombi (XR/Si)*			**motor 1,8 l Zetec**		**mechanická převodovka**	
185/60R14 195/50R15	3,82	1280...1395	11,0/11,5	6,4/6,7	8,1/8,4	191/200
kabriolet*			**motor 1,8 l Zetec**		**mechanická převodovka**	
175/65R14 185/60R14 195/50R15	3,82	1280...1395	11,0/11,4	6,5/6,8	8,2/8,5	193/201

* Hodnoty spotřeby závisí na modelu katalyzátoru.

Spotřeba paliva dle směrnice EC 93/116/EEC						
Rozměr pneumatik	Převodový poměr	Pohot. hmot. dle směrnic EC od... do...(kg)	Spotřeba paliva v l/100 km			Emise CO_2 (g/km)
			Simulovaný měst. provoz	Mimoměstské podmínky	Celkem	
limuzína			**motor 1,8 l Endura-DE (70k)**		**mechanická převodovka**	
175/70R13 175/65R14 185/60R14	3,56	1165...1280	8,5	5,5	6,6	175
175/70R13 175/65R14 185/60R14		1280...1395	8,7	5,6	6,7	179
195/50R15		1280...1395	8,8	5,7	6,8	181
kombi			**motor 1,8 l Endura-DE (70k)**		**mechanická převodovka**	
175/70R13 175/65R14 185/60R14	3,56	1280...1395	8,7	5,6	6,7	178
195/50R15		1280...1395	8,7	5,7	6,8	180
175/70R13 175/65R14 185/60R14		1395...1505	8,8	5,7	6,8	182
195/50R15		1395...1505	8,9	5,8	6,9	184
kabriolet			**motor 1,8 l Endura-DE (70k)**		**mechanická převodovka**	
195/50R15	3,56	1280...1395	8,8	5,8	6,9	182
limuzína			**motor 1,8 l Endura-DE (90k)**		**mechanická převodovka**	
175/70R13 175/65R14 185/60R14	3,56	1165...1280	8,4	5,2	6,4	167
175/70R13 175/65R14 185/60R14		1280...1395	8,6	5,4	6,5	172
195/50R15		1280...1395	8,6	5,5	6,6	175
kombi			**motor 1,8 l Endura-DE (90k)**		**mechanická převodovka**	
175/70R13 175/65R14 185/60R14	3,56	1280...1395	8,5	5,3	6,5	172
195/50R15		1280...1395	8,6	5,4	6,6	174
175/70R13 175/65R14 185/60R14		1395...1505	8,7	5,4	6,6	175
195/50R15		1395...1505	8,7	5,5	6,7	177
kabriolet			**motor 1,8 l Endura-DE (90k)**		**mechanická převodovka**	
175/65R14 185/60R14 195/50R15	3,56	1280...1395	8,6	5,5	6,7	176

Technická data

Rychlostní údaje pro převodové stupně								
Typ motoru	Výkon motoru		modelová varianta	Rychlost u převodových stupňů v km/h				
				5-ti stupňová mechanická převodovka				
	kW	(k)		1. stupeň	2. stupeň	3. stupeň	4.stupeň	5. stupeň
1,3 l Endura-E	44	(60)	limuzína	0–47	21–78	32–116	43–153*	54–150
			kombi	0–48	21–78	33–116	43–153*	54–150
			Express „55"	0–39	19–68	29–105	40–142	51–142
			Express „75"	0–39	19–68	29–105	40–142	51–142
1,4 l PT-E	55	(75)	limuzína	0–44	19–77	29–118	41–169*	51–159
			kabriolet	0–44	19–77	29–118	41–169*	51–159
			kombi	0–44	19–77	29–118	41–169*	51–159
			Express „55"	0–45	20–79	30–122	42–158*	53–145
			Express „75"	0–45	20–79	30–122	42–158*	53–143
1,6 l Zetec-E	66	(90)	limuzína	0–46	22–86	32–129	44–173	55–177
			kabriolet	0–46	22–86	32–129	44–169	55–173
			kabriolet (XR3i)	0–46	22–86	32–129	44–169	55–173
			kombi	0–46	22–86	32–129	44–173	55–177
1,8 l Zetec-E	85	(115)	limuzína	0–57	22–94	32–140	44–185	55–196
			kabriolet (XR3i)	0–56	22–93	32–139	44–188	55–193
			kombi	0–57	22–94	32–140	44–188	55–196
1,8 l diesel	44	(60)	Express „55"	0–42	24–79	35–118	47–143*	60–132
			Express „75"	0–42	24–79	35–118	47–143*	60–129
1,8 l Endura-DE Turbo-diesel	51	(70)	limuzína	0–42	21–72	31–106	43–149	58–163
			kabriolet	0–42	21–72	31–106	43–149	58–160
			kombi	0–42	21–72	31–106	43–149	58–163
			Express „55"	0–42	21–74	32–108	45–151	66–151
			Express „75"	0–42	21–74	32–108	45–151	60–151
1,8 l Endura-DE Turbo diesel	66	(90)	limuzína	0–42	21–73	31–107	44–151	58–177
			kombi					
			kabriolet	0–42	21–73	31–107	44–151	58–173

* Maximální rychlosti se dosahuje ve 4. převodovém stupni.

Hmotnost vozu (kg)	limuzína 1,3 l Endura-E	kombi 1,3 l Endura-E
Dovolená celková hmotnost	1515 – 1540	1580
Pohotovostní hmotnost	1067 – 1213	1126 – 1252
Užitečné zatížení	327 – 448	328 – 455
Dovolené zatížení náprav – vpředu	775 – 780	775
– vzadu	790 – 820	855

Hmotnost vozu (kg)	limuzína 1,4 l PT-E	kombi 1,4 l PT-E	Express 1,4 l PT-E
Dovolená celková hmotnost	1590 – 1615	1655	1630 – 1830
Pohotovostní hmotnost	1108 – 1288	1168 – 1327	1155 – 1213
Užitečné zatížení	327 – 482	328 – 487	417 – 475/617 – 675
Dovolené zatížení náprav – vpředu	850 – 855	850	775
– vzadu	820 – 850	875	950 – 1150*

Hmotnost vozu (kg)	limuzína 1,6 l Zetec	kombi 1,6 l Zetec	kabriolet 1,6 l Zetec
Dovolená celková hmotnost	1625 – 1665	1685 – 1705	1660 – 1680
Pohotovostní hmotnost	1142 – 1340	1200 – 1377	1242 – 1260
Užitečné zatížení	325 – 483	328 – 485	418 – 420
Dovolené zatížení náprav – vpředu	875 – 900	860 – 880	875 – 900
– vzadu	835 – 860	900	835

Hmotnost vozu (kg)	limuzína 1,8 l Zetec	kombi 1,8 l Zetec	kabriolet XR3i 1,8 l Zetec
Dovolená celková hmotnost	1625 – 1665	1685 – 1710	1680 – 1705
Pohotovostní hmotnost	1142 – 1340	1200 – 1384	1352 – 1379
Užitečné zatížení	325 – 486	326 – 485	326 – 328
Dovolené zatížení náprav – vpředu	875 – 890	860 – 880	900 – 910
– vzadu	835 – 860	900	835 – 860

* Zatížení náprav pro tažení přívěsu.

Technická data

Hmotnost vozu (kg)	Express 1,8 l diesel	Express motor 1,8 l Endura DE (70k)
Dovolená celková hmotnost	1665 – 1865	1700 – 1900
Pohotovostní hmotnost	1227 – 1285	1230 – 1288
Užitečné zatížení	380 – 438/580 – 638	412 – 470/612 – 670
Dovolené zatížení náprav – vpředu	825	850
– vzadu	950 – 1150*	950 – 1150*

Hmotnost vozu (kg)	limuzína 1,8 l motor Endura DE (70k)	kombi 1,8 l motor Endura DE (70k)	kabriolet 1,8 l motor Endura DE (70k)
Dovolená celková hmotnost	1675 – 1700	1735	1700
Pohotovostní hmotnost	1185 – 1365	1242 – 1401	1305 – 1364
Užitečné zatížení	335 – 490	334 – 493	336 – 395
Dovolené zatížení náprav – vpředu	925 – 935	920	935
– vzadu	835 – 860	900	860

Hmotnost vozu (kg)	limuzína 1,8 l motor Endura DE (90k)	kombi 1,8 l motor Endura DE (90k)	kabriolet 1,8 l motor Endura DE (90k)
Dovolená celková hmotnost	1675 – 1700	1735	1700
Pohotovostní hmotnost	1192 – 1373	1250 – 1409	1313 – 1372
Užitečné zatížení	327 – 483	326 – 485	328 – 387
Dovolené zatížení náprav – vpředu	925 – 935	920	935
– vzadu	835 – 860	900	860

* Zatížení náprav pro tažení přívěsu

Hmotnosti vozu

Pozor! Dodržujte údaje o hmotnosti vozu a nepřekračujte dovolenou celkovou hmotnost a zatížení náprav. Překročení těchto hodnot má za následek změnu chování brzd a jízdních vlastností vozu a toto může vést k nehodám.

Pohotovostní hmotnost vozu platí pro základní model s nainstalovanou výbavou včetně řidiče (75 kg), plné palivové nádrže (90%) a všech potřebných kapalin, dále poměrná část alternativní výbavy, avšak nikoliv výbavy instalované dodatečně.

Užitečné zatížení vyplývá z dovolené celkové hmotnosti minus pohotovostní hmotnost.

Upozornění: Alternativní výbava a výbava instalovaná později snižuje užitečné zatížení vozu.

Pět cestujících váží přibližně 375 kg, tj. v průměru 75 kg na osobu.

Rozměry

Hatchback

3-dveřový

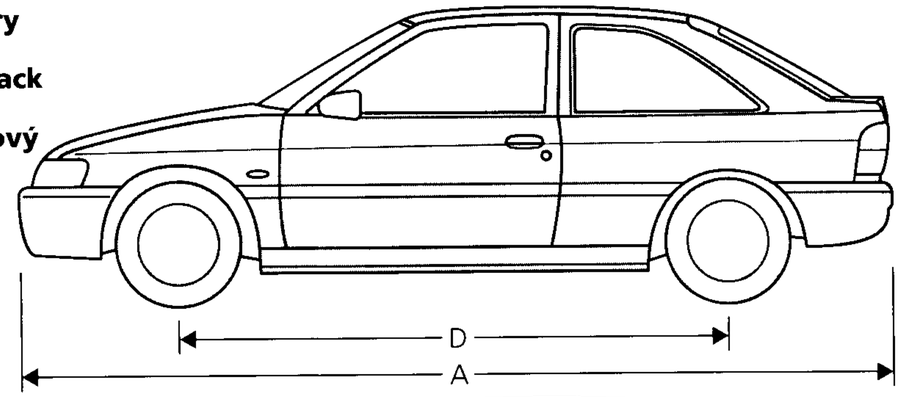

5-dveřový

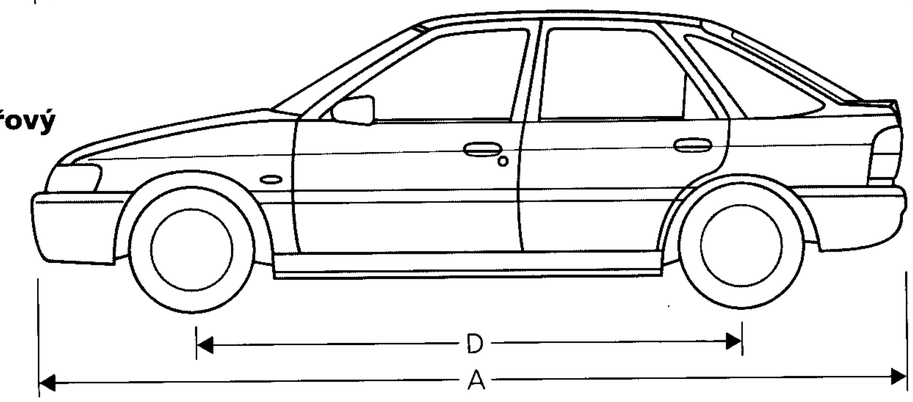

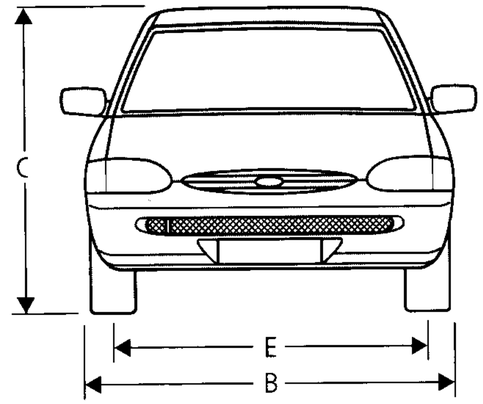

Rozměry (mm)		**3/5dveří**	**XR3i**
A = délka		4138	4138
B = celková šířka (bez vnějších zrcátek)		1700	1700
C = celková výška (při pohotov. hmotnosti)		1398	1381
D = rozvor		2523	2523
E = rozchod	vpředu	1440/1458	1443/1461
	vzadu	1439/1480*	1439/1473*

* Podle kombinace kola/pneumatiky.

Technická data

Rozměry

Limuzína

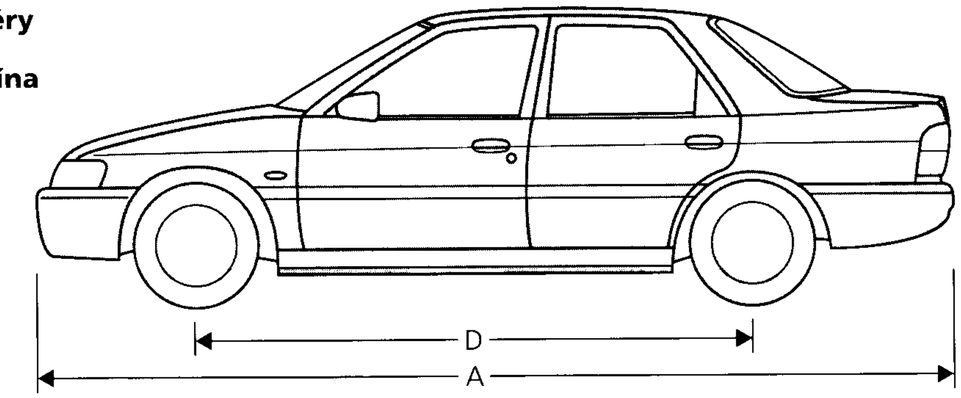

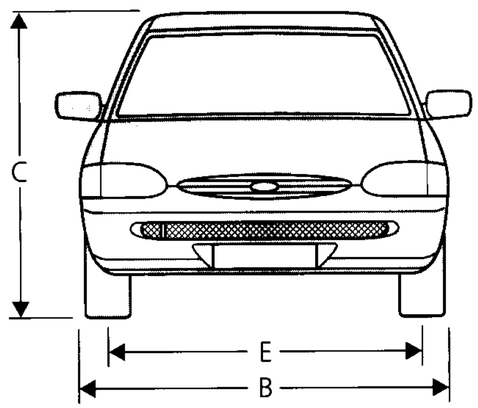

Rozměry (mm)		**limuzína**
A = délka		4295
B = celková šířka (bez vnějších zrcátek)		1700
C = celková výška (při pohotov. hmotnosti)		1394
D = rozvor		2523
E = rozchod	vpředu	1440/1458*
	vzadu	1455/1480*

* Podle kombinace kola/pneumatiky

Rozměry

Kabriolet

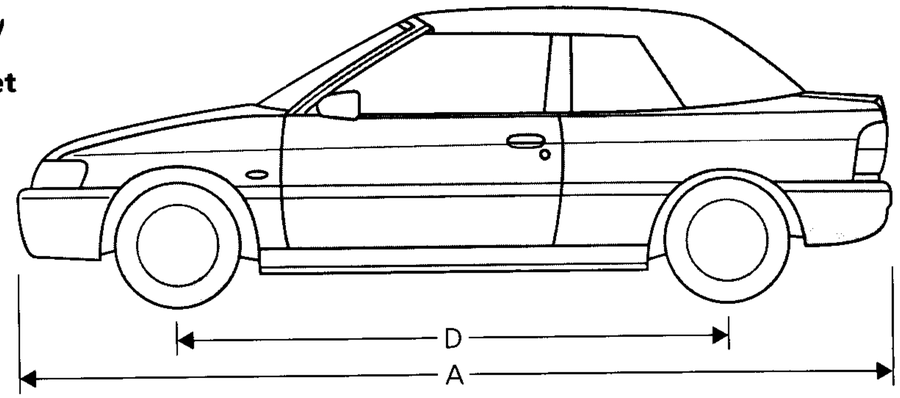

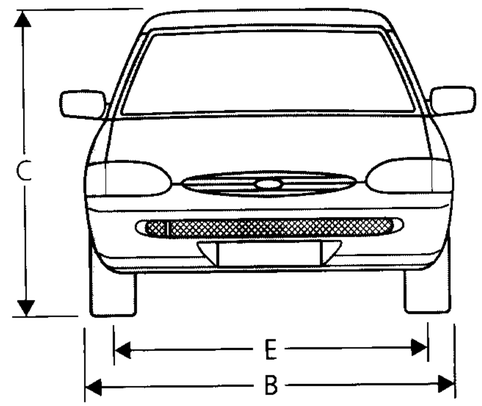

Rozměry (mm)		**kabriolet/XR3I**
A = délka		4136
B = celková šířka (bez vnějších zrcátek)		1700
C = celková výška (při pohotov. hmotnosti)		1381
D = rozvor		2523
E = rozchod	vpředu	1441
	vzadu	1454

Technická data

Rozměry

Kombi

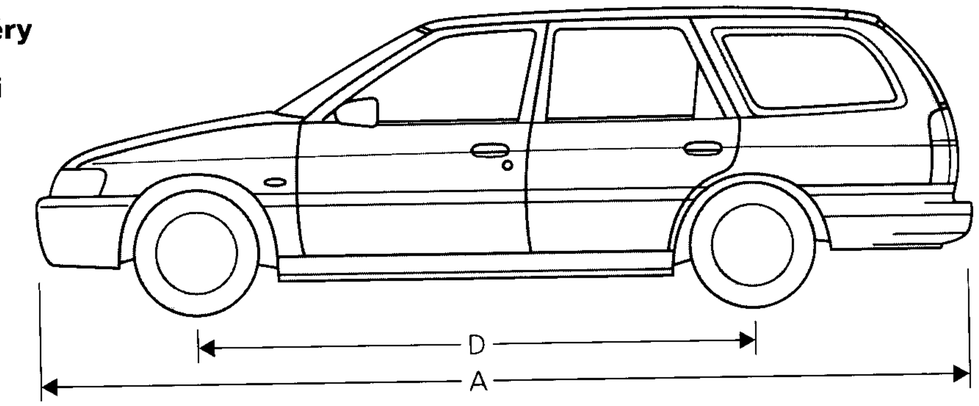

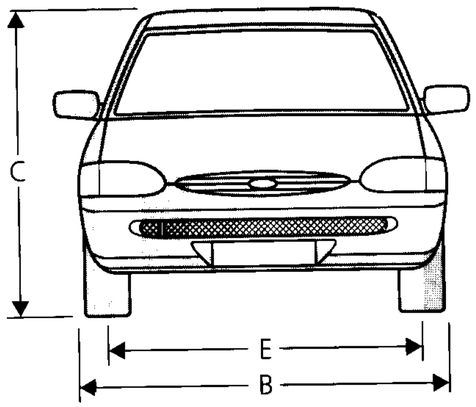

Rozměry (mm)		**kombi**
A = délka		4302
B = celková šířka (bez vnějších zrcátek)		1700
C = celková výška (při pohotov. hmotnosti)		1416/1461*
D = rozvor		2523
E = rozchod	vpředu	1440/1458**
	vzadu	1455/1480**

* Se střešním nosičem 1461
** Podle kombinace kola a pneumatiky

Rozměry

Express

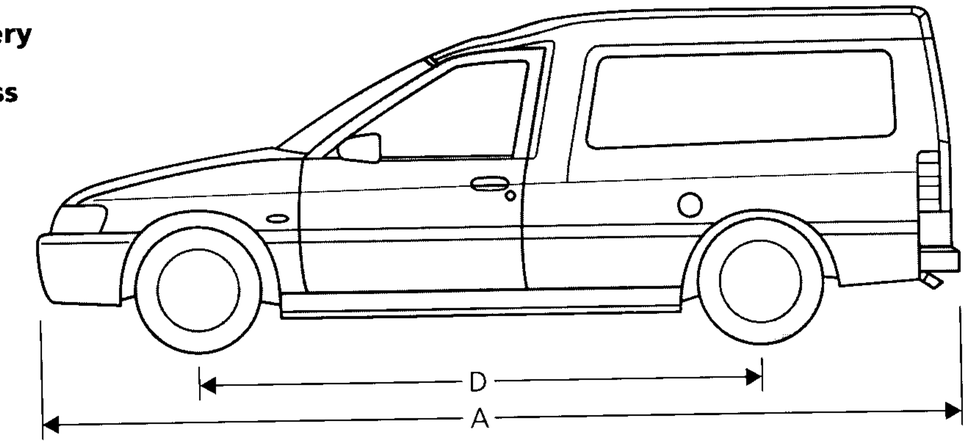

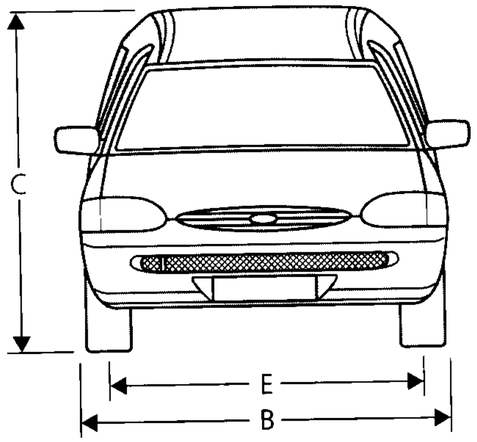

Rozměry (mm)		**Express**
A = délka		4290
B = celková šířka (bez vnějších zrcátek)		1688
C = celková výška (při pohotov. hmotnosti)		1603
D = rozvor		2595
E = rozchod	vpředu	1440
	vzadu	1449

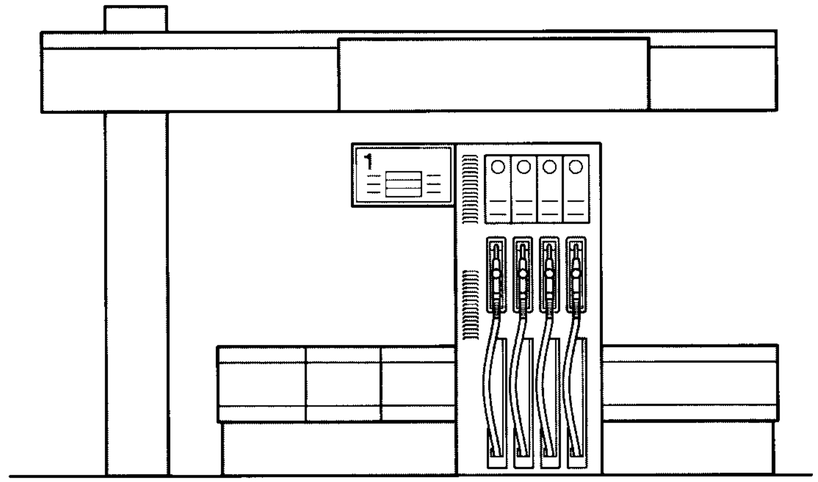

Palivo

Obsah palivové nádrže: 55 litrů.

Tankujte pouze jakost paliva uvedenou v následujícím a vždy používejte bezolovnatý benzín vysoké jakosti obsahující detergenty a jiné přísady. Používání paliva nižší kvality může způsobit poškození motoru.

Při otevření hrdla palivové nádrže můžete uslyšet zasyčení. Tento zvuk je normální a nemusíte mu věnovat pozornost. Pro zamezení přetečení paliva tankujte vždy po druhé automatické vypnutí výdejní pistole.

- **Zážehové motory**

Bezolovnatý benzín - Natural (95 oktanů)

Rovněž lze používat bezolovnatý benzin vyššího oktanového čísla.

Vozy s katalyzárotem musí být vždy tankovány bezolovnatým bezínem.

Aby se předešlo natankování špatným druhem paliva v případě, že vůz je vybaven katalyzátorem, je vnitřní průměr hrdla palivové nádrže zúžen (odpovídá průměru výdejní pistole pro bezolovnatý benzín).

⚠ **Pozor!** Nikdy nestartujte motor, pokud jste omylem natankovali olovnatý bezín. Toto platí i v případě malého množství. Požádejte nejbližšího prodejce vozů Ford o pomoc.

- **Motory diesel**

Letní nebo zimní motorová nafta

Váš vůz je vybaven předehříváním motorové nafty firmy Ford. Toto Vám pomůže zvládnout přechod z letní na zimní motorovou naftu.

Motorový olej

Zážehové motory

Kde je to možné, je třeba používat motorový olej firmy Ford/Motorcraft **SAE 5W-30** nebo srovnatelný olej odpovídající specifikaci ACEA A1-96, B1-96 a specifikaci firmy Ford WSS-M2C912-A1. Pokud tyto motorové oleje nelze zajistit, musí být použity oleje **SAE 10W-30**, **10W-40** nebo **5W-40** splňující specifikaci API SH/EC (uchovávající energii). Používání těchto olejů může způsobit vyšší spotřebu paliva a vyšší emisi škodlivin.

Nesmí se používat oleje dle specifikace API SC, SD, SE nebo SF.

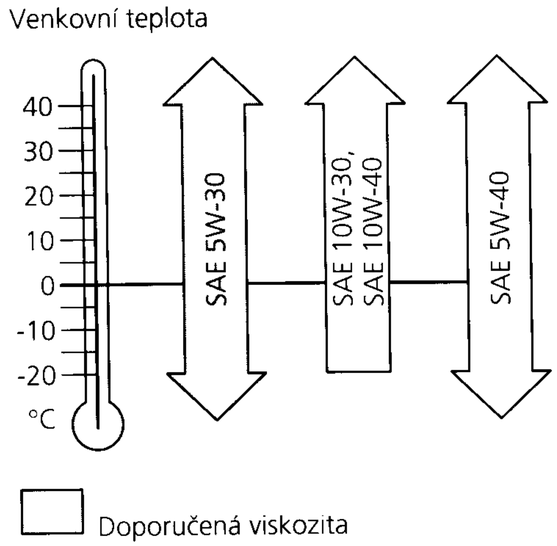

Motory diesel

Kde je to možné, používejte motorový olej firmy Ford/Motorcraft **SAE 10W-40** nebo srovnatelný olej odpovídající specifikaci ACEA A3-96 a B3-96. Je možné také používat oleje jiné viskozity odpovídající požadavkům ACEA v závislosti na venkovní teplotě (viz diagram). Pokud tyto oleje není možné zajistit, musí se používat oleje odpovídající specifikaci CCMC G5, PD2 a API SH.

Nesmí se používat oleje podle specifikace API CC.

⚠ **Pozor!** Není nutné přidávat mazací přísady a tyto mohou dokonce způsobit poškození motoru, které nespadá do záruky.

⚠ **Pozor!** Nikdy nedoplňujte olej nad značku „MAX" na měrce oleje.

Váš prodejce vozů Ford Vám rád bude nápomocen.

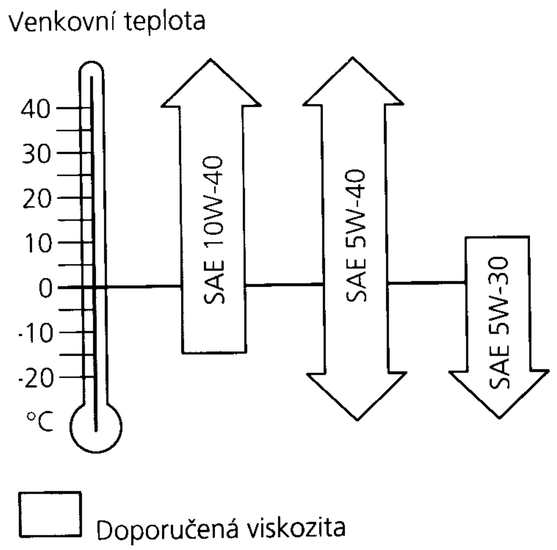

Převodový olej a kapalina do převodovky

- **Mechanická převodovka/rozvodovka (typ A)**

  Používejte převodový olej Ford Gear Oil nebo převodový olej odpovídající specifikaci firmy Ford WSD-M2C200-B.

- **Mechanická převodovka/rozvodovka (typ B)**

  Používejte převodový olej Ford Gear Oil nebo převodový olej odpovídající specifikaci firmy Ford ESD-M2C186-A.

  Převodovky a rozvodovky nevyžadují žádnou údržbu. Výměna oleje není zapotřebí.

- **Automatická převodovka**

  Váš prodejce vozů Ford zkontroluje hladinu kapaliny v rámci servisní prohlídky Vašeho vozu.

- **Posilovač řízení**

  Používejte Automatic Transmission Fluid odpovídající specifikaci firmy Ford ESP-M2C166-H.

  Nedoplňujte nad značku „MAX".

Hydraulické čerpadlo (elektricky ovládaná skládací střecha)

Používejte speciální hydraulický olej (číslo dílu Ford 1661 100)

Chladící kapalina

Požívejte směs sestávající z 50% vody a 50% prostředku proti zamrzání Motorcraft Super Plus 4 podle specifikace firmy Ford ESDM-97B49-A. V případě potřeby doplňte při studeném motoru po značku MAX. Chladící kapalina se při ohřevu motoru roztahuje a může se zvednout nad značku MAX.

Za předpokladu, že prostředek proti zamrzání je správné specifikace a je namíchán ve správném poměru, nemusí být měněn po dobu životnosti vozu.

Brzdová kapalina

Používejte brzdovou kapalinu Super Dot 4 nebo brzdovou kapalinu podle specifikace firmy Ford ESD-6C57-A. V případě potřeby doplňte po značku MAX.

Upozornění: Brzdová kapalina musí být měněna **každé tři roky**.

Při doplňování brzdové kapaliny musí být dodržována absolutní čistota. Jakákoliv nečistota, která pronikne do brzdové soustavy, může způsobit ztrátu účinnosti brzd.

Kapalina do ostřikovačů

Smíchejte 100 dílů vody s 1 dílem přípavku do ostřikovačů firmy Ford. Před prvním mrazem začněte používat zimní náplň do ostřikovačů firmy Ford.

Upozornění: Správný směšovací poměr je uveden na obalu

Stručné informace při tankování

Pro rychlou orientaci u čerpací stanice si zaznamenejte podrobnosti ohledně Vašeho vozu na zadní stranu obálky.

Obsah kapalin (Liter)	Motor 1,3 l i Endura-E	Motor 1,4 l i PT-E	Motor 1,6 l i Zetec-E	Motor 1,8 l i Zetec-E	Motor 1,8 l diesel	Motor 1,8 l Endura-DE turbo-diesel
Motorový – s filtrem olej – bez filtru	3,25 2,75	3,50 3,25	4,25 3,75	4,25 3,75	5,0 4,5	5,1 4,5
Mechanická převodovka/ rozvodovka	2,8	2,8	2,8	typ „A" 2,8 typ "B" 2,4	2,8	2,4
Automat. převodovka s chladičem oleje	–	–	3,6	3,6	–	–
Posilovač řízení	po značku MAX					
Chladící soustava včetně topení	7,1	7,6	7,0	7,0	9,3	9,3
Ostřikovače skel	4,0 po značku MAX 8,0 po značku MAX					
Palivová nádrž	55					
Nádržka brzd. kapaliny	po značku MAX					

Informace při tankování

Tlak vzduchu v pneumatikách

Tlak vzduchu v pneumatikách kontrolujeme u studených pneumatik před zahájením jízdy (rovněž rezervu).

Při použití zimních pneumatik dbejte na to, že tlak vzduchu v pneumatikách musí být popřípadě upraven podle údajů výrobce pneumatik.

Tlak vzduchu v pneumatice (u studené pneumatiky)					
Rozměr pneumatiky	Modelová varianta	bar = kp/cm²			
		Normální zatížení max. 3 osoby		Plné zatížení více než 3 osoby	
		vpředu	vzadu	vpředu	vzadu
155 R 13	limuzína/kombi	2,0	1,8	2,5	3,1
185/60 R 14	limuzína (vč. kabrioletu)/kombi	2,2	1,8	2,5	3,1
195/50 R 15	limuzína (vč. kabrioletu)/kombi	2,4	2,0	2,5	3,1
175/65 R 14	limuzína (vč. kabrioletu)/kombi	2,2	1,8	2,5	3,1
175/70 R 13	limuzína/kombi	2,2	1,8	2,5	3,1
165 R 13	Express „55"	2,1	1,8	2,4	3,0
165 R 13C	Express „75"	2,4	2,4	2,6	3,5

Vozy vybavené dieslovým motorem při normálním zatížení vpředu 2,3 bar, vzadu 2,0 bar
* Podle výkonu motoru s nainstalovanými pneumatikami HR nebo VR.

Poznámka ohledně aplikace hodnot tlaku vzduchu v pneumatice

1. Uvedené tlaky vzduchu v pneumatikách platí pro „studené pneumatiky".
2. Uvedené tlaky vzduchu v pneumatikách nemusí být zvyšovány, pokud pojedete rychlostmi uvedenými v následujícím pro příslušný druh pneumatiky pouze krátkodobě.
3. Tlaky vzduchu v pneumatikách musí být zvýšeny o hodnotu uvedenou v následující tabulce, pokud budou uvedené rychlosti pro příslušný druh pneumatiky udržovány po delší dobu případně trvale.

Zvýšení tlaku pro trvalou jízdu vysokou rychlostí při „normální zatížení" max. 3 osobami		bar (kp/cm²)
Pneumatiky HR a VR	přes 160 km/h do 190 km/h na každých 10 km/h přidat	0,1
	na každých dalších 10 km/h nad 190 km/h přidat	0,2
Pneumatiky M + S	na každých dalších 10 km/h nad 160 km/h přidat	0,1

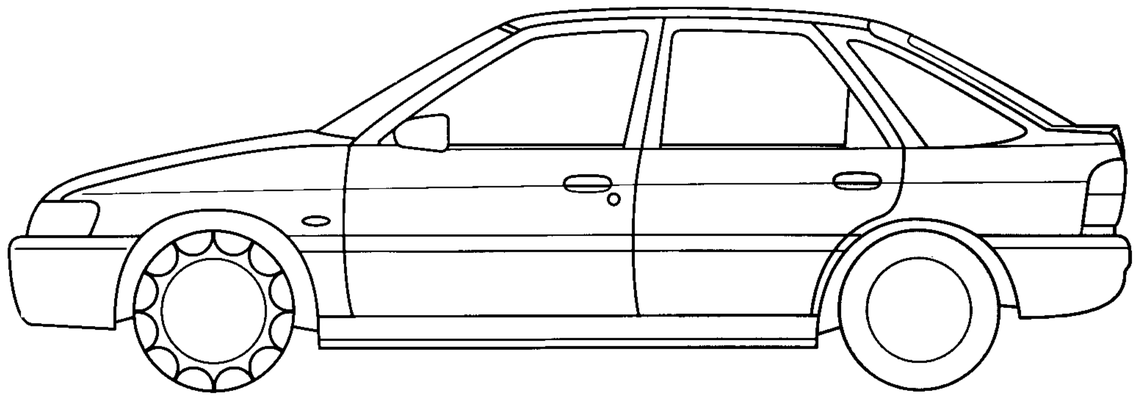

Zimní pneumatiky

Zimní pneumatiky montujeme vždy na všechna čtyři kola. Dodržujeme maximální rychlost doporučenou výrobcem.

Při používání zimních pneumatik dbejte na dodržování tlaku vzduchu v pneumatikách předepsaného výrobcem pneumatiky

Výměna pneumatik

Pneumatiky pro Váš vůz byly pečlivě vybírány, aby poskytovaly optimální jízdní vlastnosti, pohodlí a bezpečnost. Při výměně pneumatik důrazně doporučujeme, abyste používali značku původně instalovanou na Váš vůz nebo požádali o radu v této záležitosti Vašeho prodejce vozů Ford.

Nevhodné pneumatiky nebo ráfky mohou vést k nehodám a ztrátě platnosti typového schválení vozu.

Sněhové řetězy

Používejte pouze jemnočlánkové sněhové řetězy na **hnacích** kolech (předních) a pouze pro pneumatiky 175/65 R 14, 175/ 70 R 13 nebo 185/ 60 R14.

Nejezděte rychleji než 50 km/h. Na silničních úsecích bez sněhu řetězy ihned sejmeme.

Pro zamezení poškození plnoprůměrového krytu kol je zapotřebí tyto před jízdou se sněhovými řetězy demontovat.

Po demontáži sněhových řetězů kryty kol ihned namontujeme

Abecední rejstřík

A strana

ABS 10, 72-75
analogové hodiny 14
antikorozní ochrana 91
automatická převodovka 32, 33, 76, 77

B

baterie 102-103
bezolovnaté palivo 140
bezpečnostní pásy 48-51
bezpečnostní sedačky pro děti 52, 53
bezpečnostní spínač systému vstřikování paliva 99
bezpečnostní vzduchový vak 8, 59-61
brzdění s ABS 72-73
brzdová kapalina 10, 11, 90, 143
brzdová světla 114-118

C

centrální uzamykání dveří 19, 22, 23
cirkulace vzduchu 39
čistění kol 97

D

dálková světla 9, 16
dálkové ovládání IR 23-24
data motoru 125, 126
data rychlostí u převodových stupňů 132
denní počítadlo kilometrů 9
dětská bezpečnostní pojistka 19
doplňování kapalin 85-92
druhy olejů 141
dveře 18-24
dvouokruhová brzdová soustava 71

E

elektr. ovládání oken 41, 122
elektr. ovládání střešního okna 42
elektricky nastavitelná vnější zrcátka 40
elektricky ovládaná okna 41, 122
elektronické blokování rozjezdu 27-28
elektronický systém blokování rozjezdu 27-29

F

Ford Service 3, 83

H

hladina kapaliny posilovače řízení 90
hliníková litá kola 97
hmotnosti vozu 133, 134
hodiny 14
houkačka 17

CH

chladicí kapalina 91, 143

I

identifikační číslo vozu 124
identifikační štítek vozu 124
intervalové stírání 17

J

jízda s ABS 73
jízda s automatickou převodovkou 76, 77

K

kapalina do převodovky 142
kapota motoru 84
katalyzátor 7, 81, 82
kickdown 77
klíč „master" 27, 29
klíče/zámky 18-30
klimatizace 38, 39, 83
kódování klíčů 27, 29
kontrolka nízké hladiny brzdové kapaliny 10, 11
kontrolka tlaku motorového oleje 7
kontrolka zapalování 7
kontrolky 4-11
kontrolky brzdové soustavy 10, 11
konzervace spodku vozu 82, 97
kotoučové brzdy 71
kotrolka žhavení motoru diesel 7
kryt ložného prostoru 55
kryt zavazadlového prostoru 54

L

lékárnička 56
leštění vozu 97

M

matice kol 110, 111
mechanická převodovka 31
měnič CD 45
měrka motorového oleje 90
mlhová světla 12, 113
mlhové světlomety 12, 113
motorová nafta 140
motorový olej 7, 88, 141, 143
motorový prostor 85-87
mytí vozu 95-98

N

napínače bezpečnostních pásů 50
nastavení předních sedadel 46
nastavení sedadel 46-49
nastavení sklonu světlometů 15
nastavení volantu 45
nespálené palivo 82

O

obrysová světla 112
obsah 1
obsahy kapalin 143
odkládací přihrádka 45
odmrazování/osušování 34-39
odvzdušnění naftového palivového potrubí 104
okna 41
omezovač startování 30, 68-70
opěradla zadních sedadel 57
opěrky hlavy 48
opotřebení pneumatik 94
oprava laku 96
originální náhradní díly 3
ostřikovače světlometů 17, 92
ostřikovače/stěrače čelního skla 17, 95
ostřikování/stírání zadního okna 7
osvětlení prostoru pro nohy 119
osvětlení SPZ 118
osvětlení zavazadlového prostoru 54, 119
otáčkoměr 6
otevírání dveří 18-26

P

páčka ovládání světel 16
páčky stěračů 17
páčky volantu 16, 17
palivoměr 11
palivová nádrž 18, 127, 140
parkovací světla 16, 112
pásové svěrky 50
péče a údržba 83-98
péče o kůži 96
péče o skládací střechu (kabriolet) 98
plán údržby 83
pneumatiky 94
počítadlo 9
pojistka voliče převodů 33
pojistky/relé 120-123
pokyny pro hospodárnou jízdu 127
pomocná baterie 103
pomocné startovací kabely 97
popelník 44
poplašný systém proti krádeži 25, 26
program omezeného provozu motoru 104
přední světla 9, 16, 112, 113
přihrádka na kazety 45
přístrojová deska 4, 5
přívěs/střešní nosič 78-80

Abecední rejstřík

R strana

rady pro svépomoc 99-123
relé/pojistky 120-123
rezervní kolo 106-107
rozměry 135-139
rozměry pneumatik 144
rozmrazování čelního skla 13, 37
roztahování/roztláčení 100-101
roztláčení/roztahování 100, 101
ruční brzda 31

S

sestava koncových světel 114-119
sněhové řetězy 145
spínač zapalování 30
spotřeba paliva 128-131
startování 30, 68-70
startování motoru diesel 68
stírátka stěračů 93
střecha kabrioletu 62-67
střešní anténa 95
střešní okno 42
studený start 68
světelná houkačka 16
světla na čtení 43, 119
světlomety 9, 16, 112, 113
systém dvojitého uzamčení 22
systém ostřikovačů skel 7, 17, 92, 143
systém řízení prokluzu kol 74, 75
systém vstřikování paliva 99
šetření paliva 127

T

tachometr 9
tankování 81, 140
technická data 124-139
tlak vzduchu v pneumatikách 144
tlumená světla 16, 112
topení/větrání 34-37
trysky ostřikovačů 92

U

učení řídícího systému motoru 70
ukazatel teploty 11, 91
ukazatelé směru 8, 16, 113, 114

strana

uzávěr plnicího hrdla paliva 18
uzávěr plnicího hrdla motorového oleje 85-87

V

ventilátor 34-38
větrací mřížky 34, 35
větrání/topení 34-37
vícefunkční spínač 16, 17
vnější osvětlení 16
vnější zrcátka 40
vnitřní osvětlení 43, 119
vnitřní výbava 40-58
vnitřní zrcátko 40
vyhřívání čelního skla 13
vyhřívání motorové nafty 140
vyhřívání prostoru pro nohy 36
vyhřívání předních sedadel 47
vyhřívání zadního okna 13, 96
vyjetí nádrže motorové nafty 104
výměna kola 105-111
výměna žárovek 112-119
vypínání motoru turbo diesel 70
výstražné blikače 17
výstražné symboly 2
výstražný trojúhelník 56

Z

záběh vozu 3
zadní sklopné dveře 20, 21
zadní větrací okna 40
zámek sloupku řízení 30
zámky/klíče 18-30
zapalovač cigaret/zásuvka napájení 44
záruka 3, 81, 96
zásuvka napájení/zapalovač cigaret 44
zavazadlová síť 55
zimní pneumatiky 144, 145
zimní provoz 140, 141, 144, 145
zpátečka 31
zrcátka 40
zvedání vozu 105-110
zvětšení ložného prostoru 57-58

Elektronický systém blokování rozjezdu

V případě kontroly typového schválení Vašeho elektronického systému blokování rozjezdu (imobilizéru) odkažte na vedlejší tabulku.

Typové schválení elektr. systému blokování rozjezdu

Země	Úřední číslo testu
Belgie	RTT/D/X1142
Kanada	1422 102 485A
Dánsko	ALR 9526 Telestryreisen
Německo	BG750 Z T777J FW
Finsko	Systém blízkého indukčního pole. Není zapotřebí typové schválení.
Francie	AGREE DGPT Ministère chargé des Télécommunications; agr. DL 0017 95; date 03.03.1995; préf. Ford Werke AG; Connectable au réseau public français
Řecko	ΥΠΜΕ/ΔΤΕΕ/ EK447/03/01/97
Velká Británie	MPT 10393 W. T. LICENCE EXEMPT
Holandsko	rcd NL KV05 - 010 - 9403 - A
Irsko	TRA 24/5/221
Itálie	CEPT-I DGPGF/SEGR/ 2/04/332282/FO
Lucembursko	1206/179/45
Nový Zéland	*
Norsko	NO95000140.R
Rakousko	GZ 102 566-ZB/96 GZ 349 521-ZB/95
Portugalsko	ICP-039TC-95
Polsko	*
Švédsko	Není zapotřebí typové schválení.
Švýcarsko	BAKOM 94.0056.K.P
Slovensko	*
Španělsko	E 00 95 0527
Česká republika	*
Maďarsko	*
USA	*

* Údaje nebyly k okamžiku předání do tisku k dispozici.

DODATEK K NÁVODU K OBSLUZE

- **Nová chladicí kapalina**

Při prodeji vozu nezapomeňte předat kupujícímu spolu s Návodem k obsluze i tento dodatek.

Ford

Pro bezpečnost a životní prostředí

Výstražné symboly v tomto návodu

Jak můžete snížit riziko zranění osob a zabránit možným škodám jiných osob, Vašeho vozu a jeho vybavení?

V tomto návodu k obsluze jsou odpovědi na takové otázky obsaženy ve formě poznámek zvýrazněných slovem „Pozor" a označeny výstražným trojúhelníkem. Tyto poznámky je nutné si přečíst a respektovat.

Výstražné symboly ve Vašem voze

Pokud uvidíte ve Vašem voze výstražný trojúhelník ve spojení se symbolem otevřené knihy, znamená to pro Vás bezpodmínečně si přečíst podstatné kapitoly tohoto návodu před manipulací s vozem nebo pokusy o seřizování jakéhokoliv druhu.

Výstražný trojúhelník s bleskem a symbolem otevřené knihy Vás varuje před prvky s vysokým napětím. Těchto dílů se nikdy nedotýkejte za chodu motoru nebo při zapnutém zapalování.

Ochrana životního prostředí

Ochrana životního prostředí se týká nás všech. Vyhledejte symbol životního prostředí v tomto návodu za účelem získání rad o způsobech, jak můžete aktivně chránit životní prostředí při používání vozu a likvidaci detergentů a maziv.

Ochranné prvky pro bezpečnější jízdu

Nikdy nelze úplně vyloučit silniční nehodu, avšak jejich důsledky mohou být sníženy pomocí moderní techniky.

Například kromě čelní a zadní deformační zóny má Váš vůz **boční protinárazové ochranné zóny** v důsledku **zesílené konstrukce karosérie, výztuh dveří a energii absorbujících lemů přístrojové desky.**

Vylepšený systém bezpečnostních pásů s **napínáky pásu a pásovými svěrkami a vzduchovými vaky** pomáhají zvyšovat Vaši ochranu při čelním nárazu. Integrované podpěrné rampy v polštářování sedacích ploch zamezují proklouznutí pod pásy. Tato opatření pomáhají snižovat riziko poranění. Pomozte i Vy opatrnou jízdou a neustálou ostražitostí zajistit, aby tato ochranná opatření nebyla nikdy zapotřebí.

Pozor! Přečtěte si kapitolu „Bezpečnostní vzduchový vak". Chybné používání bezpečnostního vzduchového vaku může mít za následek zranění.

Nikdy neinstalujte bezpečnostní sedačky pro batolata na přední sedadlo proti směru jízdy z důvodu nebezpečí poranění v případě nafouknutí bezpečnostního vzduchového vaku na straně spolujezdce.

Bezpečnost zajišťovaná automatikou

Automatické elektronické řídící přístroje ve Vašem voze slouží pro Vaši bezpečnost.

Pozor! Provozem elektronických přístrojů (např. přenosného telefonu bez vnější antény) mohou vznikat elektromagnetická pole, která mohou způsobit chybnou funkci elektroniky vozu. Proto byste měli vždy přečíst informace poskytnuté výrobcem.

Úvod

Blahopřejeme Vám ke získání Vašeho nového vozu Ford Escort. Věnujte, prosím, trochu času, abyste se přečtením tohoto návodu k obsluze s Vaším vozem Escort seznámili. Čím větší budou Vaše znalosti vozu, tím větší bude bezpečnost, hospodárnost a Váš požitek z jízdy.

- Tento **Návod k obsluze** Vás informuje o ovládání Vašeho vozu a poskytuje Vám rady pro každodenní provoz a všeobecnou údržbu.

  V tomto návodu je popsáno veškeré vybavení, které lze obdržet v okamžiku předání do tisku. Některé vybavení možná bude zavedeno později nebo bude k dispozici pouze pro určité oblasti. Tento návod k obsluze popisuje výbavu, která je k dispozici pro Váš model.

- **Návod k obsluze Audio** firmy Ford obsahuje instrukce pro ovládání výbavy programu Audio firmy Ford.
- **Servisní sešit** firmy Ford poskytuje podrobnosti ohledně záručních podmínek firmy Ford a plánu servisních prohlídek firmy Ford. Rovněž obsahuje potvrzení o servisních prohlídkách.

Pravidelná údržba Vašeho vozu pomáhá uchovat jak jeho provozuschopnost, tak také jeho hodnotu při opětovném prodeji. Síť více než 10 000 autorizovaných prodejců vozů Ford v Evropě je Vám společně s jejich odborným servisním personálem k dispozici. Jejich speciálně vyškolený personál je nejlépe kvalifikován pro řádný a odborný servis Vašeho vozu. Tito jsou rovněž vybaveni řadou vysoce specializovaných nástrojů a zařízení vyvinutých pro servisování vozů Ford. Váš prodejce vozů Ford, bez ohledu na to, zda doma nebo v zahraničí, je zaručeným zdrojem originálních a schválených dílů a příslušenství firmy Ford a Motrocraft.

Upozornění: Nezapomeňte předat návod k provozu při opětovném prodeji vozu. Tento je nedílnou součástí vozu.

Záběh vozu

Pro Váš vůz Escort neplatí žádné zvláštní předpisy pro zajíždění. Jednoduše nejezděte příliš rychle během prvních 1 500 km. Měňte často rychlost a přeřazujte včas na následující vyšší rychlost (mechanická převodovka). Zamezte zatěžování motoru. Toto je nutné, aby se mohly pohyblivé části vozu zaběhnout.

Pokud je to možné, měli byste se během prvních 150 km městského provozu a prvních 1 500 km jízdy na dálnici vyvarovat prudkému brzdění.

Po ujetí 1 500 km můžete postupně zvyšovat výkon Vašeho vozu Escort až po povolenou maximální rychlost.

Nevytáčejte motor zbytečně do vysokých otáček. Tím jej šetříte, snižujete spotřebu paliva, snižujete hladinu hluku motoru a méně zatěžujete životní prostředí.

Přejeme Vám bezpečnou a příjemnou jízdu Vaším vozem Escort.